BANWOOD

BIKE
CLASSIC

+4

45 Kg max
100 lbs max

+1 m
+3’3”

40,6cm
16”

CPSC 1512
AS/NZS 1927: 1998
AS/NZS 1927:2010 +A1:2014
ISO 8098:2023(ISO 11243:2023)

www.banwood.com
info@banwood.com

BANWOOD **CLASSIC BIKE CL2 STYLE EUROPE**

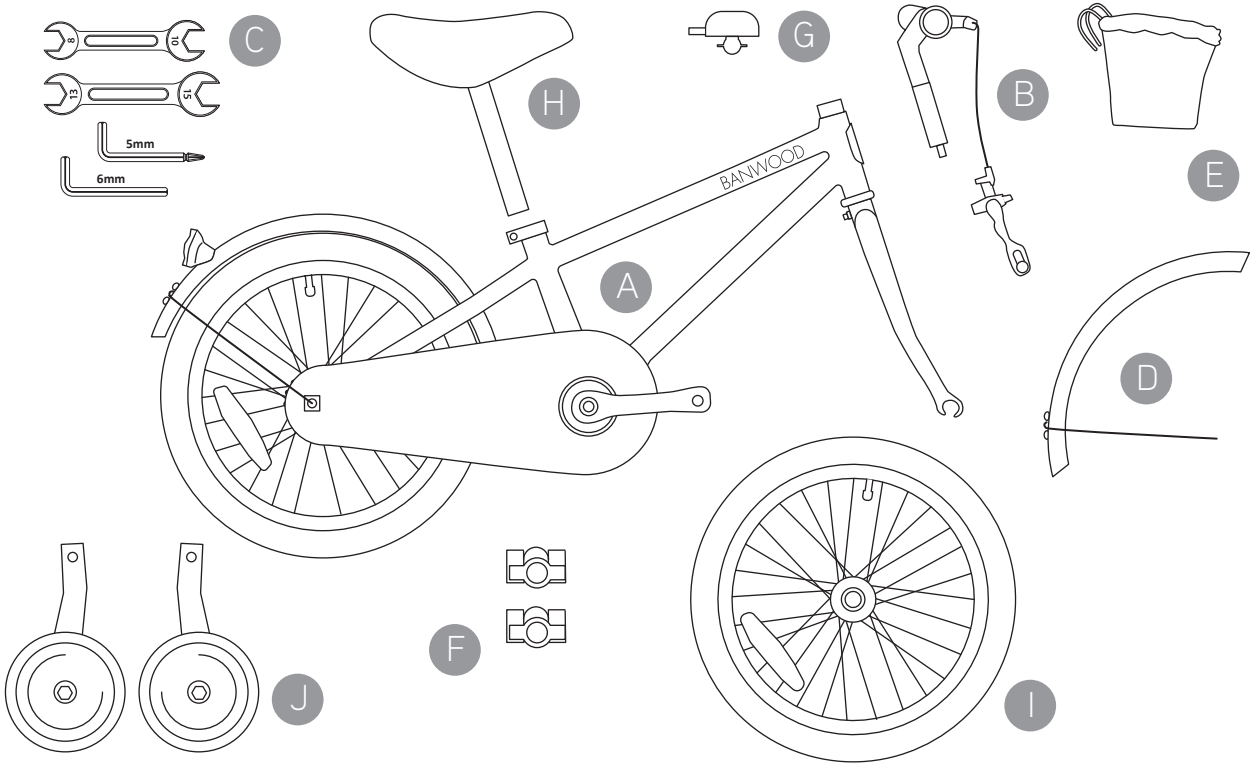

BANWOOD **CLASSIC BIKE CL STYLE EUROPE**

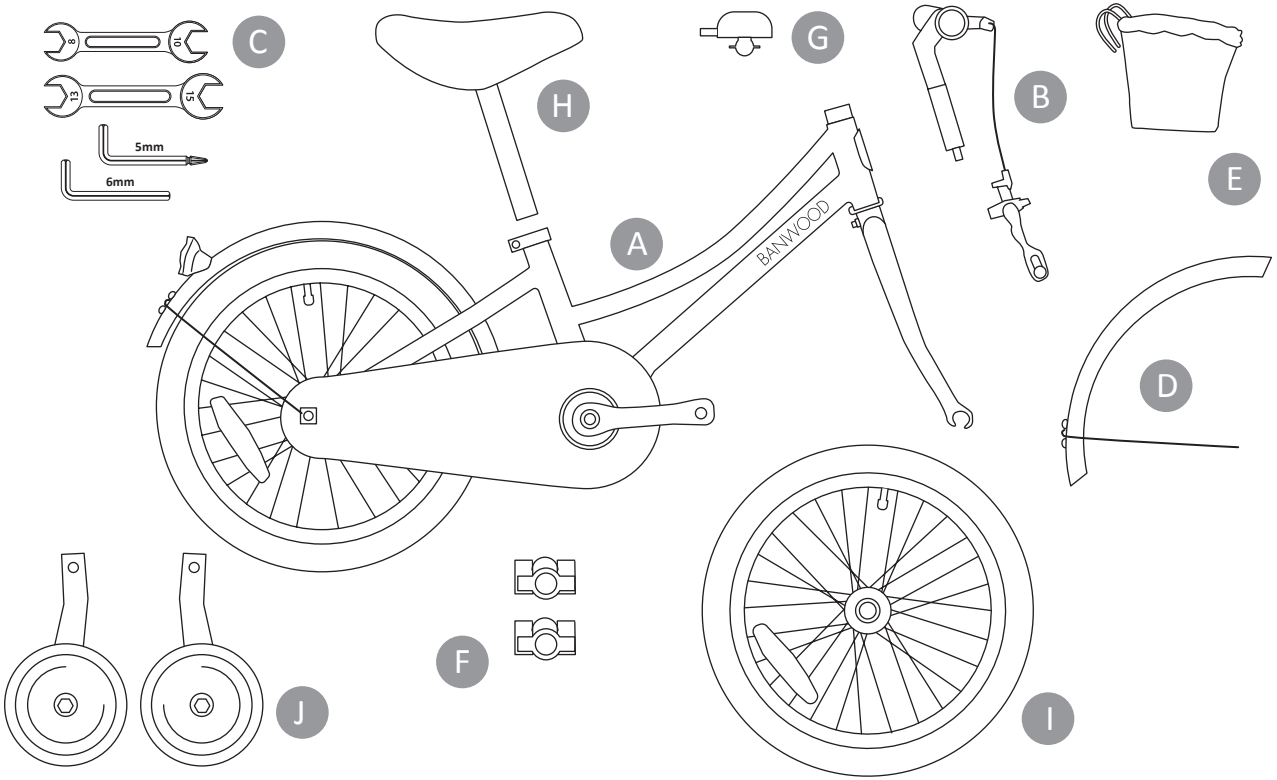

BANWOOD **CLASSIC BIKE CL2 STYLE**

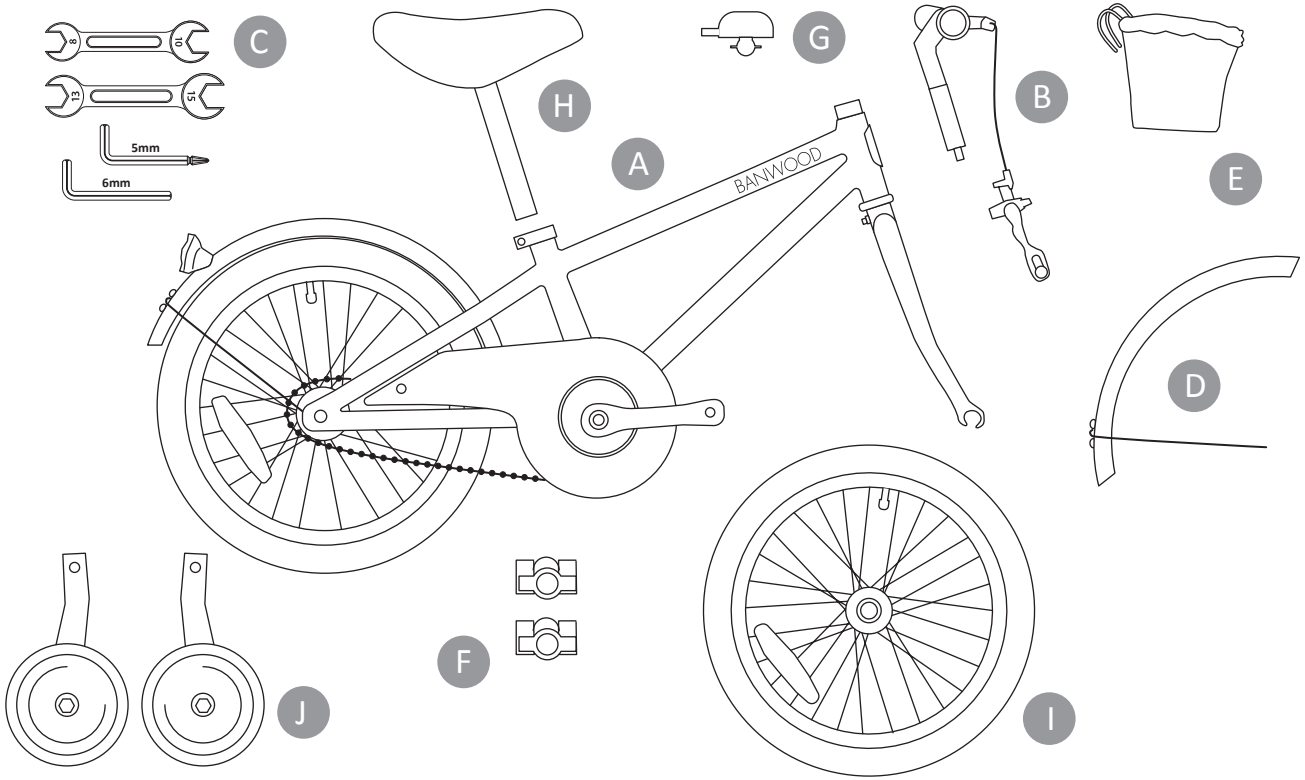

BANWOOD **CLASSIC BIKE CL STYLE**

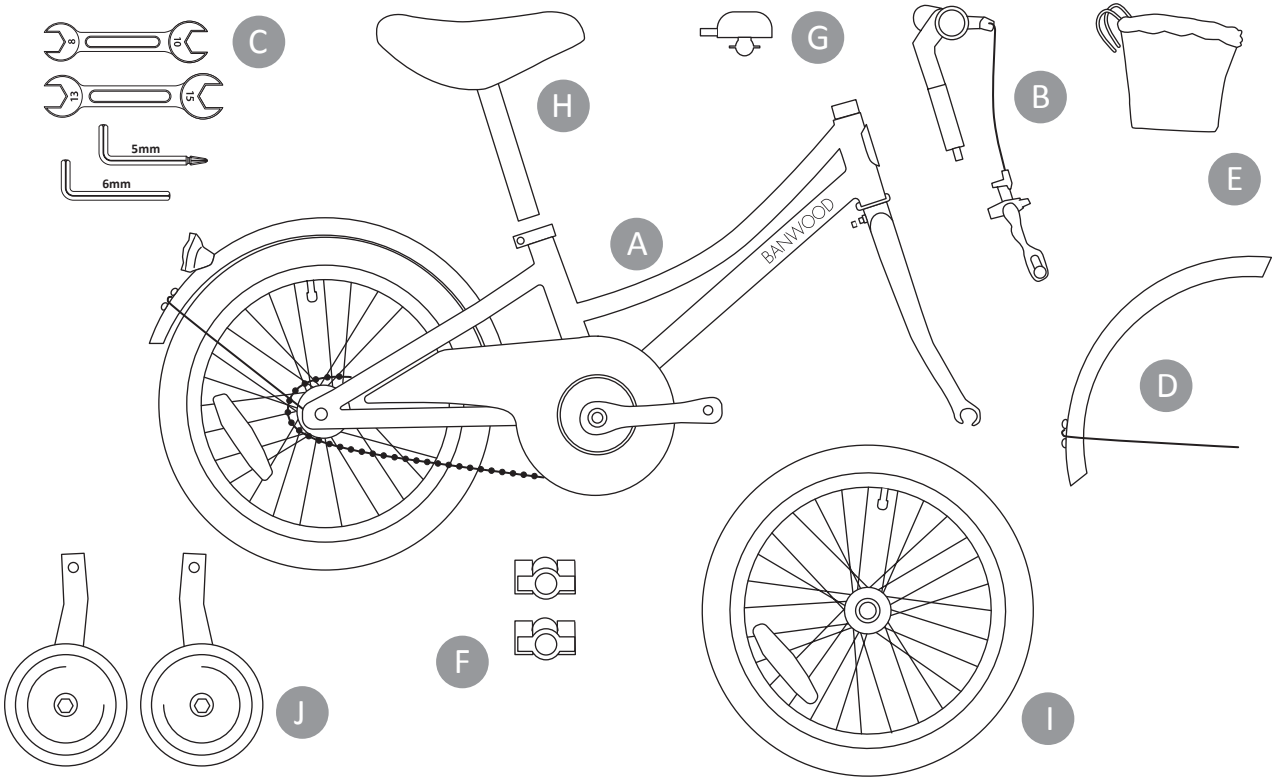

1

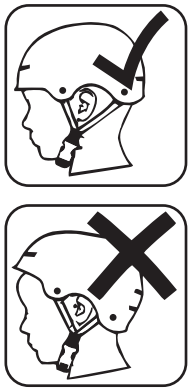

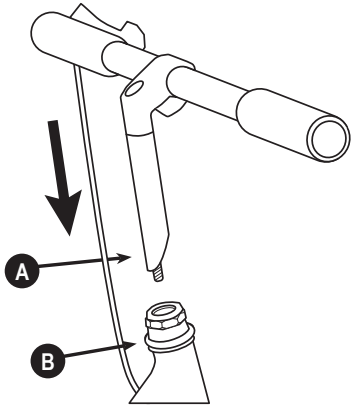

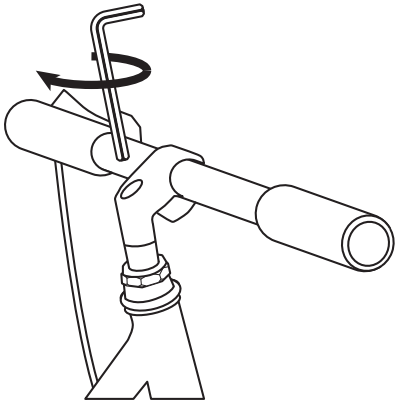

2

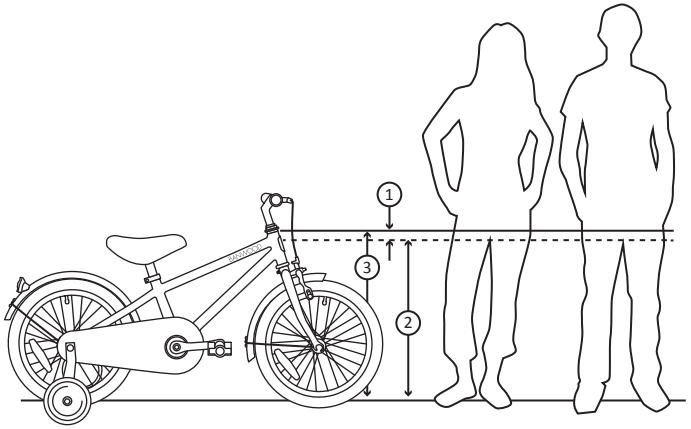

3

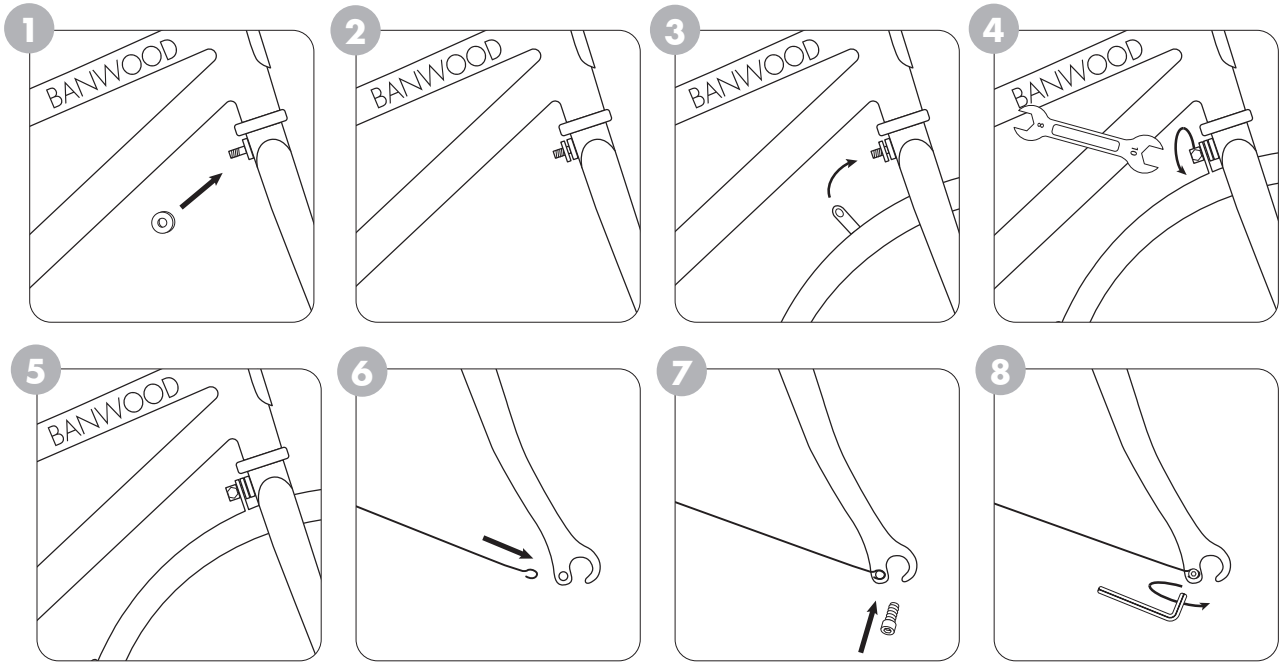

4

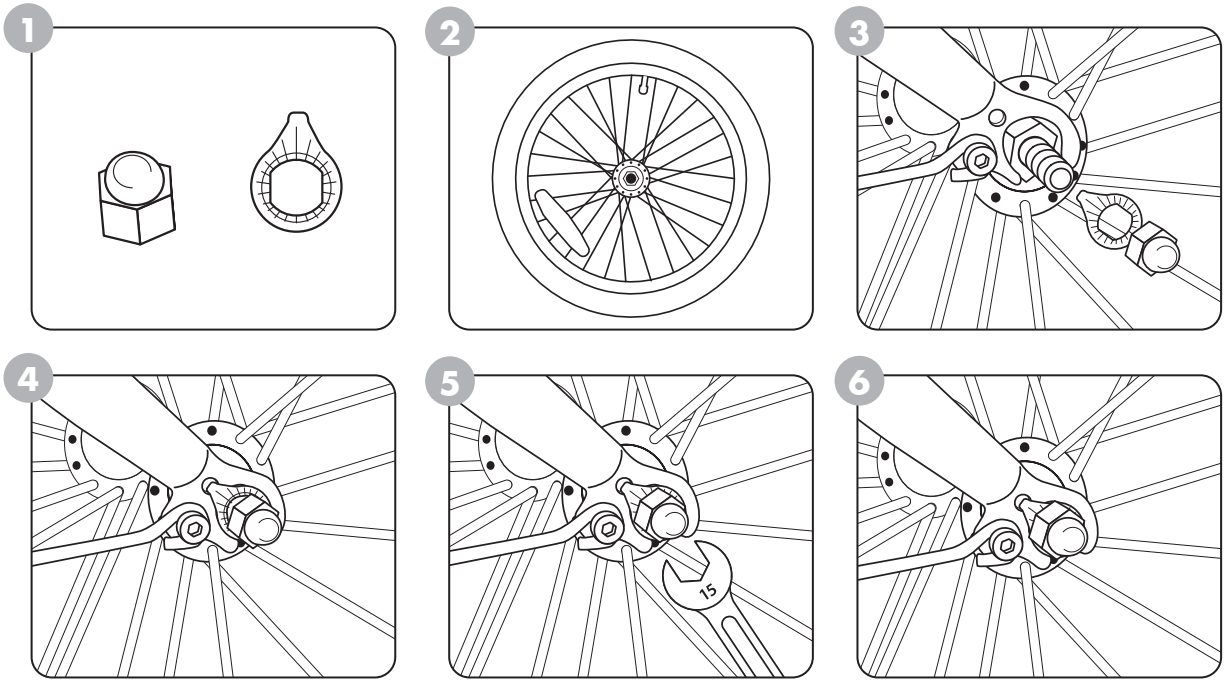

5

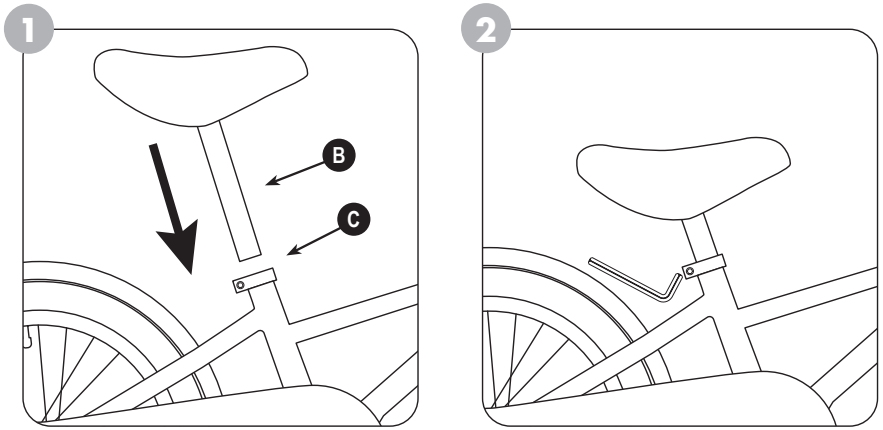

6

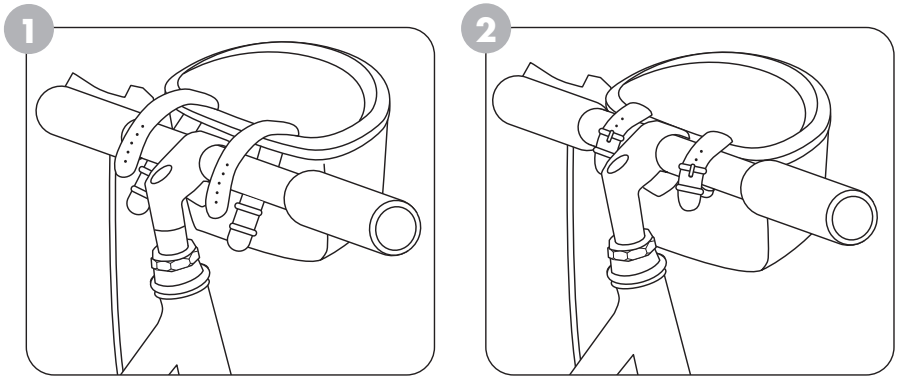

7

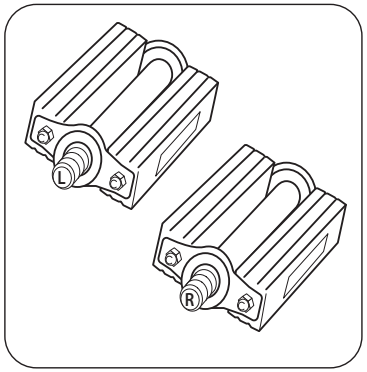

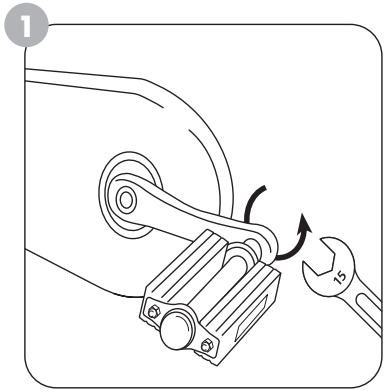

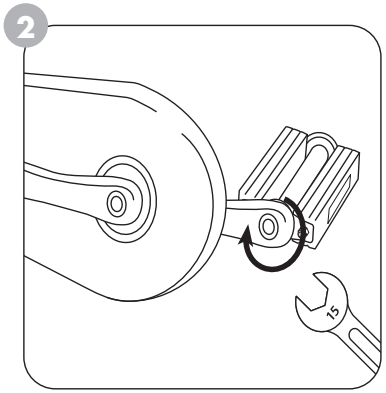

8

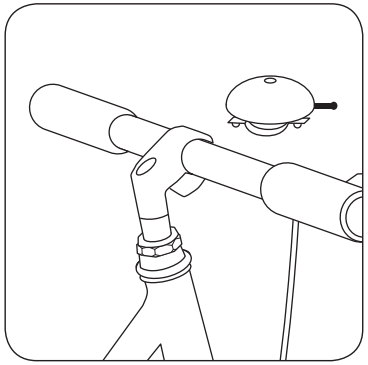

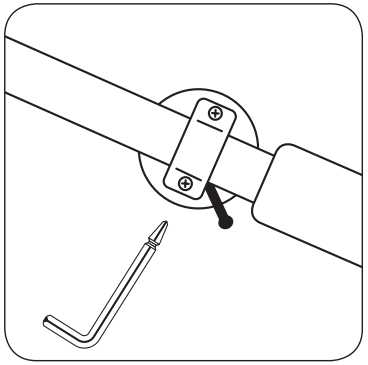

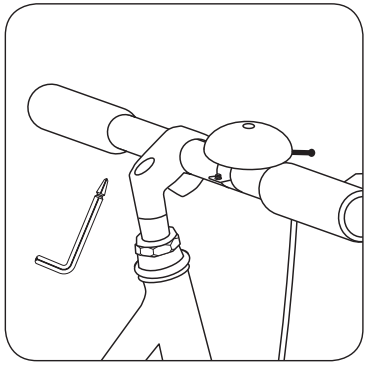

9

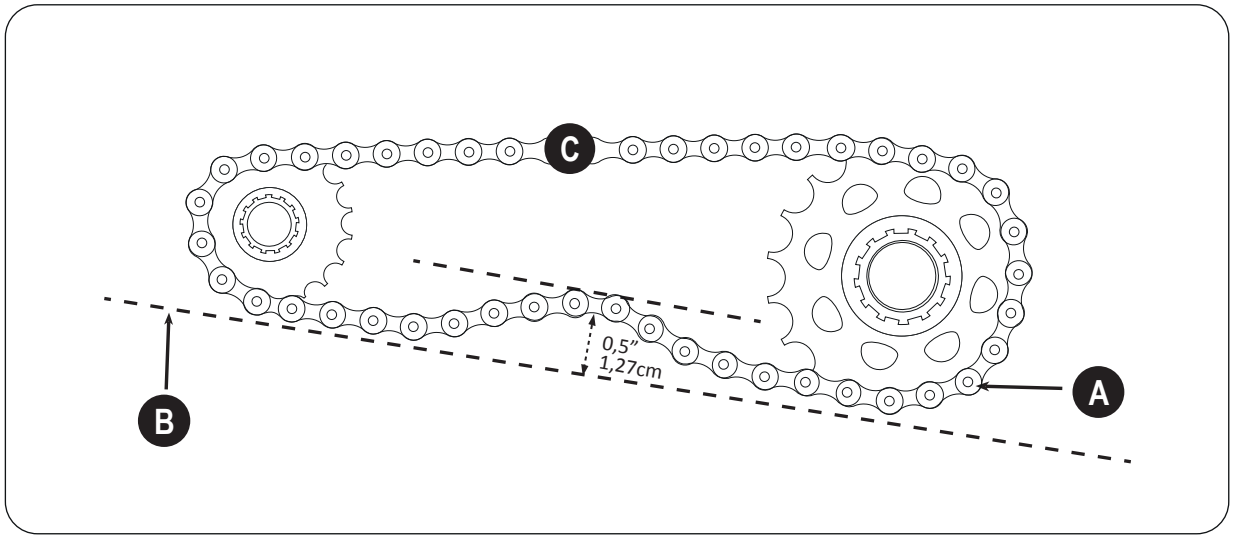

11

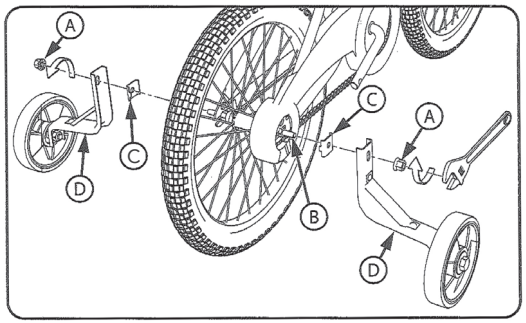

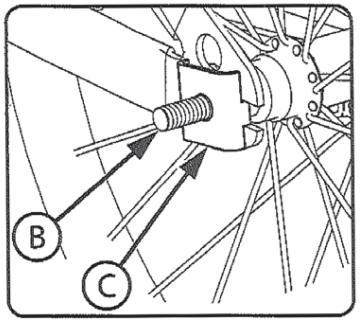

12

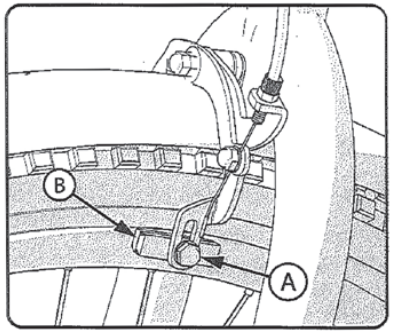

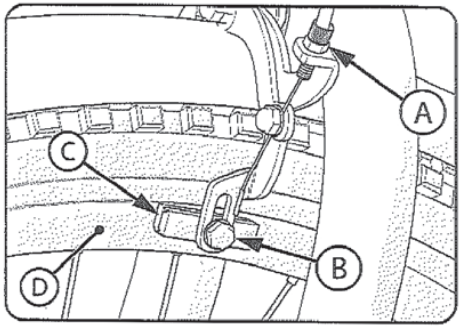

13

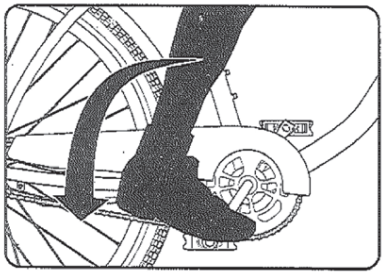

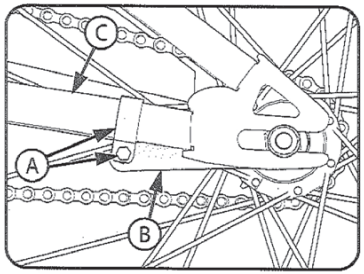

14

Recommended Torque for clean, dry threads:		How to Measure:
Bolt place	**Torque (N · m)**	Screw or bolt size is determined by the width at the THREADS as shown.
Handlebar-stem nut	15-25 N·m	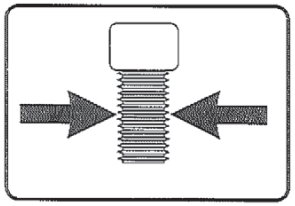
Stem-fork bolt	15-25 N·m	
Seat clamp bolt	12-23 N·m	
Front wheel nuts	22-27 N·m	
Rear wheel nuts	24-29 N·m	
Brake anchor nut	7-11 N·m	
Brake centre bolt	6-9 N·m	
Crank cotter pin nuts	9-14 N·m	
Pedal	28-32 N·m	

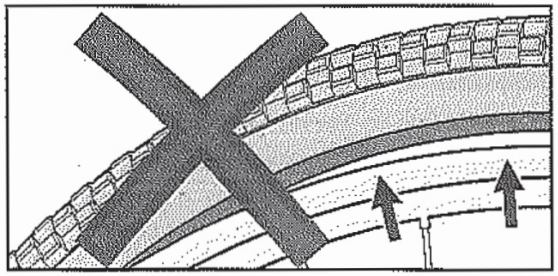

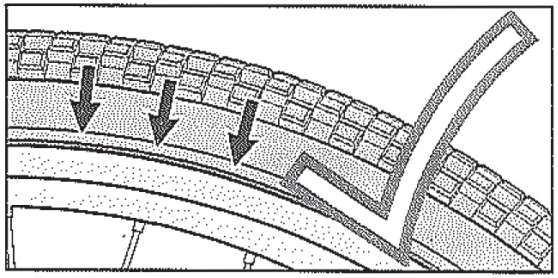

PSI	Kpa
20	140
30	210
40	275
50	345
60	415

NOTE: Recommended tire pressure: 250 Kpa- 36 PSI.

1 Installing the handlebar

Loosen the screw on the top of the handlebar to allow movement of the handlebar end.
Insert the handlebar into the headset and make sure that the headset is over the handlebar safety line.
Using the Allen key provided, tighten the screw on the top of the handlebar.
WARNING: To prevent steering system damaged and possible loss of control, the ''MIN-IN'' (minimum insertion) mark Ⓐ on the stem must be below the top of the Locknut Ⓑ.
WARNING: Do not over-tighten the stem bolt. Over tightening the stem bolt can damage the steering system and cause loss of control.
WARNING: ALWAYS WEAR YOUR HELMET WHEN RIDING THIS PRODUCT!
- Helmet should sit level on your head and low on your fore- head. Exposed forehead can result in serious injury.
- Adjust the strap sliders below the ear on both sides.
- Buckle the chin strap. Adjust strap until it is snug.
- No more tan two fingers should fit between the strap and your chin.
- A proper fitting helmet should be comfortable and not rock foward/-backward or side to side.

Warning and safety information
- CHOCKING HAZARD. Small parts. Not for children under 3 years.
- Adult assembly is required.
- Handlebar hand grip or tube end plugs should be replaced if damaged as bare tubes have been known to cause injury. All products with capped handlebar ends should be checked regularly to ensure that adequate protection for the ends of the handlebars are in place.
- Replacements forks must have the same rake and tube inner diameter as the original product.
- Do not add a motor to the product.
- Do not tow or push the product.
- Do not modify the product.
- Replace worn or broken parts immediately.
- If anything does not operate properly, discontinue use.

2 Fitting the rider to the bicycle

To determinate the correct size of bicycle for the rider:
- Straddle the assemble bicycle with feet shoulder width apart and flat on the ground.
- There must be at least 1 inch (2.5 cm) of clearance **1** between the highest part of the top tube **2** and the crotch of the rider with tires properly inflated.
- The minimum leg-length for the rider is the highest part of the top tube plus one inch **3**.

Notes on handbraker:
In Europe/Australia/New Zealand/China:- **Left Brake Lever** controls the **Rear** Brake
- Right Brake Lever controls the **Front** Brake
In USA and most other countries:
Left Brake Lever controls the **Front** Brake.
Right Brake Lever controls the **Rear** Brake.
NOTE: The brake cables for front and rear brakes shall be positioned on the right or left brake lever according to the legislation or custom and practice of the country in which the bicycle is sold.
The owner's responsibility:
WARNING: This bicycle is made to be ridden by one rider at a time for general transportation and recreational use. It is not made to withstand the abuse of stunting and jumping. If the bicycle was purchased unassembled, it is the owner's responsibility to follow all assembly and adjustment instructions exactly as written in this manual, and any "Special instructions" supplied and to maked sure all fasteners and components are securely tightened.
NOTE: Periodically check that all fasteners and components are securely tightened.
If the bicycle was purchased assembled, it is the owner's responsibility, before riding the bicycle for the first time, to make sure the bicycle has been assembled and adjusted exactly as written in this manual, and any "Special instructions" supplied and to make sure all fasteners and components are securely tightened.
NOTE:
If product is assembled, please proceed to sections:
- Testing Stem, Handlebar.
- Seat Clamp tightness.

General warning
WARNING: Not intented for use on public roads.
- Always wear a bicycle helmet that meets CPSC safety standars, as well

as local safety standards.
- Always wear shoes.
- Bikes 12in (30cm) and under not intended for use on public roads.
Avoid riding at night, dusk, dawn and any other time of poor visibility.
- Reflectors:
- For your own safety, do not ride the bicycle if the reflectors are incorrectly installed, damaged, or missing.
Do or not allow the visibility of the reflectors to be blocked by clothing or other articles. Dirty reflectors do not work well. Clean the reflectors, as necessary, with soap and a damp cloth.
Use extra caution in wet weather:
- Ride slowly on damp surfaces because the tires will slide more easily.
- Allow increased braking distance in wet weather.
Avoid these hazards to prevent loss of control or damage to your wheels:
Be aware of drain grates, soft road edges, gravel or sand, pot holes or ruts, wet leaves, or uneven paving.
Cross tracks at a right angle to prevent the loss of control.
Avoid unsafe actions while riding.
Do not carry any passengers.

Maximum rider/bike weight for this product is as follows						
Bike Size	Rider		Rider+Bike		Rider+Bike+Basket	
	kg	lbs	kg	lbs	kg	lbs
12	25	55	29,5	65	29,65	65,4
16	45	100	52,9	116,6	53,1	117,1

Do not carry any items or attach anything to your bicycle that could hinder your vision, hearing, or control.
Do not ride with both hands off the handlebar.
Introduction to Assembly
This Owner's Manual is made for several different bicycles:
- Some illustrations may vary slightly from the actual product.
- Follow instructions completely.
- Models may have different accessory items such as bags, baskets, reflectors, racks, etc.
- All features, components and accessories are not included on all models.
- Please read through this entire manual before beginning assembly or maintenance.
- If you are not confident with assembling this unit, refer to a local bike shop.
WARNING: Keep small parts away from children during assembly.

Do not dispose of the carton and packaging until you complete the assembly of the bicycle.
This can prevent accidentally discarding parts of the bicycle.
NOTE: All of the directions (right, left, front, rear, etc.) in this manual are as seen by the rider while seated on the bicycle.

Testing stem and handlebar tightness

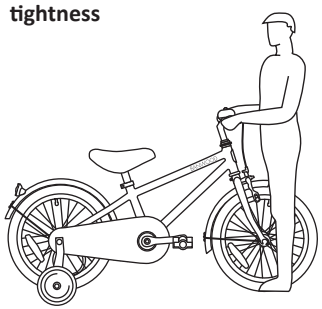

To test the tightness of the stem:
- Straddle the front the wheel between your legs.
- Try to turn the front wheel by turning the handlebar.
- If the handlebar and stem turn without turning the front wheel, realign the stem with the wheel and tighten the stem bolt(s) tighter than before (about 1/2 revolution only at a time).
- Do this test again, until the handlebar and stem do not turn without turning the front wheel.
To test the tightness of the handlebar clamp:
- Hold the bicycle stationary and try to move the ends of the handlebar up and down or forward and back.
WARNING: Do not exceed 100 lbs (45kg) force.
- If the handlebar moves, loosen the bolt(s) of the handlebar clamp.
- Put the handlebar in the correct position and tighten the bolt(s) of the handlebar clamp tighter than before.
- If the handlebar clamp has more than one bolt, tighten the bolts equally.
- Do this test again, until the handlebar does not move in the handlebar clamp.

3 How to assemble the front mudguard?

-Taking out the screw by spanner 10mm.
- Install the mudguard,then put back the screw and fix it.
- Take out the screws on fork dropouts by screw driver.
- Place mudguard supports on fork dropouts.
- Put back the screws and use screw driver to fix.

4 How to fit the front wheel?

- Removing the Axle Nuts and wheel retainers that already attached to the front wheel Axle.
- Set the wheel into the front fork.
- Install wheel retainers making sure the tabs are in the fork tab holes.
- Attach the front wheel with the Axle Nuts.
- Put the wheel in the center of the fork and tighten Axle Nuts securely by spanner 15mm.

NOTE: Ensure wheels spins freely without contacting fork or mudguard.

WARNING: Do not use Nuts without serrations to attach the front wheel.

WARNING: Failure to obey these steps can allow the front wheel to loosen while riding. This can cause injury to the rider or to others.

5 Saddle installation

Loosen the hex head bolt on the seat post clamp to allow movement of the saddle.
Adjust the height so that your child's feet rest comfortably on the ground, flat and slightly bending the knee.
Tighten bolt securely so it supports the rider without moving.

WARNING: To prevent the seat coming loose and possible loss of control, the ''min.in'' (minimun insertion) mark on (B) the Seat Post must be below the top of the Seat Tube (C).

6 Basket installation

Attach the straps on the basket to the handlebar and adjust it to a perfect position.

7 Pedals installation

- Please note that there is a letter at the end of the axle. "L" stands for left, "R" stands for right.
- Using the spanner 15mm to fix the "L" pedal on the left side and "R" pedal on the right side

Tighten the pedals:

- Make sure the threads of each pedal are fully into the crank arm.

WARNING: Ensure pedals are secure in crank arms so the will not loosen. Periodically check tightness.

8 Bell instalation

Using the screw driver to install the bell on the handlebar.

9 Chain Adjustment

WARNING:

- The chain must remain on the sprockets. If the chain comes off the sprockets, the coaster brake will not operate.
- Do not attempt chain repairs. If the is a problem with the chain, have bicycle service shop make any repairs.

Adjustment:

- The chain must be at the correct tightness. If too tight, the bicycle will be difficult to pedal. If too loose, the chain can come off the sprockets.
- When the chain (C) is at the correct tightness, you can rotate the crank freely and you can pull it no more than one-half inch (A) away from a straightedge (B) as shown.

Adjust the tightness of the chain as follows:

- Loosen the axle nuts of the rear wheel.
- Move the rear wheel foward or backward as necessary.

NOTE: Make sure the rear wheel is in the center of the bicycle frame.

- Hold the wheel in this position and tighten securely.

10 Lubrication

WARNING:

- Do not over lubricate. If oil gets on the wheel rims or the brake shoes, it will reduce brake perfomance and a longer distance to stop the bicycle will be necessary. Injury to the rider or the others can occur.
- The chain can throw excess oil onto the wheel rim. Wipe excess oil off the chain.
- Keep all oil off the surfaces of the pedals where your feet rest.
- Using soap and hot water, wash all oil off the wheel rims, the brake shoes, the pedals, and the tires.
- Rinse with clean water and dry completely before you ride.

You will find below the parts that

should be lubricated every six months:
- Pedals: Put four drops of oil where the axles go into the pedals.
- Chain: Put one drop of oil on each roller of the chain. Wipe all excess oil off the chain.
- Brake Levers: Put one drop of oil on the pivot point of each brake lever.
- Wheel Brakes: Put one drop of oil on the pivot point of each cantilever brake.
- Brakes and cable: Put four drops of oil into both ends of each cable. Allow oil to soak back along the cable wire.
- Rear Sprocket Cluster: Lay the bicycle on its left side. Slowly turn the rear wheel clockwise. Put four drops of oil in the crack between the rear sprockets (which are stationary) and the freewheel body (which is turning clockwise).

11 Training wheels

How to assemble the training wheel?
- Remove outside Axle Nuts Ⓐ and mudguard supports from both sides of Axle Ⓑ bySpanner15mm.
- Put the Alignment Tab Ⓒ , a Training Wheel Leg Ⓓ , mudguard support, spacer and an Axle Nut Ⓐ one each end of the rear wheel Axle.
- Fix the nuts with the spanner 15mm, make sure both training wheel are the same distance from the ground.

WARNING: Before each ride, make sure both axle nuts are tight. Also make sure both training wheels are the same distance from the ground. As your child's ability improves, you may raise and eventually remove the training wheels. Raising the training wheels little by little will help them learn to ride on the bike's two wheels.

- To move the training wheels, loosen the axle nuts, slide the leg to the correct position, and retighten the axle nuts.

- To remove the training wheels, remove the Axle Nuts and Trainings Wheel Legs. The reinstall Axle Nut over Alignment Tab and tighten securely.

WARNING: Make sure the notched tab of the Alignment Tab Ⓒ is to the rear of the axle and in the slot of the frame.

WARNING: Failure to reinstall Axle Nuts can cause injury to the rider or to others.

WARNING: When riding with training wheels:
- Ride only on level areas.
- Do not ride on steep hills, uneven sidewalks, or near steps. The bicycle can tip over if a training wheel goes off the edge of the riding surface.
- Ride straight up and down sloped surface, because the bicycle can tip over when riding across sloped surfacer.
- Slow down at corners because you can not turn as quickly as bicycles without training wheels.

12 Rim Brake System Setup

WARNING: You must adjust the front the brakes before you ride the bicycle.

Step One: Put the brake shoes Ⓑ in the correct position:
- Loosen the Screw Ⓐ of each Brake Shoe Ⓑ.
- Adjust each Brake Shoe so it is flat against the rim and aligned with the curve of the rim.
- Make sure each Brake Shoe does not rub the tire.
- If the surface of the Brake Shoe has arrows, make sure the arrows point toward the rear of the bicycle.
- Hold each Brake Shoe in position and tighten the Screw.

Step Two: Test the tightness of each Brake Shoe:
- Try to move each Brake Shoe out of position.
- If a Brake Shoe moves, do Step 1 again, but tighten the nut tighter than before.
- Do this test again, until each Brake Shoe does not move.

Brake Pad Replacement
1. If necessary, loosen brake cable Adjustment Bolt Ⓐ .
2. Loosen and remove brake pad Bolt/Screws Ⓑ.
3. Remove old Brake Shoe Ⓒ.
4. Install new Brake Shoe, making sure it is pointing forward and lined up evenly with the Wheel Rim Ⓓ.
5. Tighten brake pad Bolt/Screw according to Torque Chart.

WARNING: Replace Brake Pad with same model and type as original. Do not over tighten the cable clamp. Over tightening the cable the clamp may cut the cable and cause injury to the rider or the others.

13 Coaster Brakes - various models

These models are equipped with a rear coaster brake that is activated by turning the crank rearward. Activate the coaster brake as follows:
- Push the pedals backward to move the chain backward.
- The chain activates the brake mechanism located inside the rear wheel hub.
- As you push the pedals backward with greater force, the braking action increases.

If your bicycle has a caliper brake in addition to the coaster brake, always use the coaster brake as the primary brake to stop the bicycle.
WARNING: Failure to follow these instructions may result in injury to the rider or others:
- When riding the bicycle for the first time, test the coaster brake and practice using it at low speed in a wide, level area free of obstacles.
- Each time you ride the bicycle, make sure that the fork arm Ⓑ is securely fastened to the chain stay Ⓒ on the bicycle frame. The coaster brake will not function properly if the brake arm is not secured to the chain stay.

SAFETY NOTICE
- Adult assembly required.
- Parents and carers should ensure that children are properly instructed in the use of this product
- Keep small parts away from children during assembly.
- When unpacking the Classic, properly dispose of all plastic wrappings.
- Protect your child's head with an approved safety helmet as well as appropriate clothing and closed-toe shoes when riding your Classic.
- While using the product, keep hands and fingers away from wheels and other moving parts to avoid danger of pinching or entrapment.

CARE AND MAINTENANCE
- Your Classic is fitted with pill bottle safety valve caps. To remove, press down and turn in anti-clockwise direction.
- Store the bike inside and never leave your Classic outside for long periods of time.
- After riding, remove any water or mud with a clean cloth.
- Keep your Classic in a dry place when not in use.
- Check your tyre pressure regularly.
- Make sure that the tyres are kept at the correct pressure (please see tyre for details).
- Regularly check and securely tighten all bolts.
- Apply a periodic coat of beeswax to maintain and protect the life of your Classic.
- This bike is designed for young children and will not withstand use by teenagers or adults.

Maintenance, Repair and Service
WARNING: This product should be checked periodically for any loose, broken, or worn parts. Tighten any parts that are loose, and replace any worn or broken parts immediately with original equipment. Periodic cleaning will prolong the useful life of the product.
Have a bicycle service shop make any repairs or adjustments for which you do not have the correct tools or if the instructions in this manual or any "Special Instructions" are not sufficient for you.

SELF-LOCKING FASTENERS:
With repeated use, Self-Locking Fasteners may loose their ability to lock to the threads and may come loose. Frequently check Self-Locking Fasteners and replace when worn.

INSPECTION OF THE BEARINGS:
Frequently check the wheel bearings of the product. Replace the wheels when the bearings do not pass the following tests:
Lift each end of the product off the ground and spin the raised wheel by hand:
- The wheel should spin freely and easily.
- The should be no side-to-side movement at the wheel edge when pushed to the side with light force.

WEEKLY SERVICE: Apply a few drops of general purpose oil to the sides of each wheel axle. Verify that the axle fasteners are tight.

14 Recommended Torque:

Use of a torque wrench is recommended. Recommended torque for each fastener is listed in the table. In addition to tightening to the recommended torque, please ensure the parts of the product are sufficiently tightened by performing the functional tests (in the component assembly sections of the owner's manual) on each component as it is tightened.
NOTE: Please check that all fasteners

on the product are torqued according to the table.

Tightening torques:

1. Handlebar-stem bolt tightening torque: min.15N – max.25N.
2. Stem-fork bolt tightening torque: min.15N – max.25N.
3. Grip pulling force: max.220N.
4. Seat clamp bolt (for fixing seat post) tightening torque: min.12N – max.23N.
5. Saddle side pushing force: max.220N.
6. Front wheel nut tightening torque: 22-27 N.
7. Rear wheel nut tightening torque: 24-29 N.

15 Tires

Maintenance:

- Frequently check the tire inflation pressure because all tires lose air slowly over time. For extended storage, keep the weight of the bicycle off the tires.
- Do not use unregulated air hoses to inflate the tire/tubes. An unregulated hose can suddenly over inflate bicycle tires and cause them to burst.
- Replace worn tires.

WARNING: Do not ride or sit on the bicycle if a tire is under inflated. This can damage the tire, inner tube and rim. Inflanting the Tires:

- Use a hand or a foot pump to inflate the tires.
- Service station meter-regulated air hoses are also acceptable.
- The maximum inflation pressure is shown on the tire sidewall.
- If two inflation pressures are on the tire sidewall, use the higher pressure for on-road riding and the lower pressure for off-road riding.
- The lower pressure will provide better tire traction and a more comfortable ride. Before adding air to any tire, make sure the edge of the tire (the bread) is the same distance from the rim, all around the rim, on both sides of the tire. If the tire does not appear to be seated correctly, release air from the inner tube until you can push the bead of the tire into the rim where necessary. Add air slowly and stop frequently to check the tire seating and the pressure, until you reach the correct inflation pressure.

Recommended Tire Pressure (250 Kpa - 36 PSI):

Frequently check the tire inflation pressure because all tires lose air slowly over time. For extended storage, keep the weight of the product off the tires.

Recommended tire pressure is marked on the side of the tire. Conversion from PSI to Kilopascals in the table.

Inspection of the Bearing

MAINTENANCE

Frequently check the bearings of the bicycle. Lubricate the bearings once a year or any time they do not pass the following tests:

HEAD TUBE BEARINGS

The fork should turn freely and smoothly at all times. With the front wheel off the ground, you should not be able to move the fork up, down, or side-to-sede in the head tube.

CRANK BEARINGS

The crank should turn freely and smoothly at all times and the front sprockets should not be loose on the crank. You should not be able to move the pedal end of the crank from side-to-side.

WHEEL BEARINGS

Lift each end of the bicycle off the ground and slowly spin the raised wheel by hand. The bearings are correctly adjusted if:

- The wheel spins freely and easily.
- The weight of the spoke reflector, when you put it to ward the front or rear of the bicycle, causes the wheel to spin back and forth several times
- There is no side-to-side movement at the wheel rim when you push it to the side with light force.

BANWOOD

1 Instalación del manillar

Afloje el tornillo de la parte superior del manillar para permitir el movimiento del extremo del manillar.
Introduzca el manillar en el juego de dirección y asegúrese de que éste se encuentre sobre la línea de seguridad del manillar.
Con la llave Allen proporcionada ajuste el tornillo de la parte superior del manillar.
ADVERTENCIA: para evitar que se dañe el sistema de dirección y una posible pérdida de control, la marca ''MIN-IN'' (inserción mínima) Ⓐ del tornillo debe estar por debajo de la parte superior de la contratuerca Ⓑ.
ADVERTENCIA: no apriete en exceso el tornillo de vástago. Apretar demasiado el tornillo de vástago puede dañar el sistema de dirección y causar la pérdida de control.
ADVERTENCIA: ¡LLEVE SIEMPRE EL CASCO CUANDO UTILICE ESTE PRODUCTO!
- El casco debe colocarse a la altura de la cabeza y a baja altura en la frente. La exposición de la frente puede provocar lesiones graves.
- Ajuste los deslizadores de la correa por debajo de la oreja en ambos lados.
- Abroche la correa de la barbilla. Ajuste la correa hasta que quede ajustada.
- No deben caber más de dos dedos entre la correa y la barbilla.
- Un casco bien ajustado debe ser cómodo y no balancearse hacia adelante/atrás o de lado a lado.

Advertencia e información de seguridad
- PELIGRO DE ASFIXIA. Piezas pequeñas. No apto para niños menores de 3 años.
- El montaje debe ser realizado por un adulto.
- Las empuñaduras del manillar o los tapones de los extremos de los tubos deben sustituirse si están dañados, ya que los tubos descubiertos pueden causar lesiones. Todos los productos que contengan protección en los extremos deben ser revisados regularmente para asegurar que la protección es la necesaria.
- Las horquillas de repuesto deben tener la misma inclinación y el mismo diámetro interior del tubo que el producto original.
- No añada ningún motor al producto.
- No remolque ni empuje el producto.
- No modifique el producto.
- Sustituya inmediatamente las piezas desgastadas o rotas.
- Si algo no funciona correctamente, deje de usarlo.

2 Adaptación del ciclista a la bicicleta

Para determinar el tamaño correcto de la bicicleta para el ciclista:
- Súbase a la bicicleta montada con los pies separados a la anchura de los hombros y apoyados en el suelo.
- Debe haber al menos 2,5 cm de espacio libre 1 entre la parte más alta del tubo superior 2 y la entrepierna del ciclista con los neumáticos correctamente inflados.
- La longitud mínima de las piernas del ciclista es la parte más alta del tubo superior más una pulgada 3.

Notas sobre el freno de mano: en Europa/ Australia/Nueva Zelanda/China:
- La palanca de freno izquierda controla el freno trasero.
- La palanca de freno derecha controla el freno delantero.

En USA y mayoría de los demás países:
- La palanca de freno izquierda controla el freno delantero.
- La palanca de freno derecha controla el freno trasero.

NOTA: Los cables de freno para los frenos delantero y trasero se colocarán en la palanca de freno derecha o izquierda según la legislación o los usos y costumbres del país en el que se vende la bicicleta.

Es responsabilidad del propietario:
ADVERTENCIA: Esta bicicleta está hecha para ser montada por un solo ciclista a la vez para el transporte general y el uso recreativo. No está hecha para soportar la realización de acrobacias y saltos. Si la bicicleta se compró sin montar, es responsabilidad del propietario seguir todas las instrucciones de montaje y ajuste exactamente como se indica en este manual y en las "Instrucciones especiales" suministradas. Además, debe asegurarse de que todas las fijaciones y componentes estén bien apretados.

NOTA: Compruebe periódicamente que todas las fijaciones y componentes están bien apretados.
Si la bicicleta se compró montada, es responsabilidad del propietario, antes de utilizarla por primera vez, asegurarse de que la bicicleta se ha montado y ajustado exactamente como se indica en este manual y en las "Instrucciones especiales" suministradas, y asegurarse de que todos los cierres y componentes están bien apretados.

NOTA:
Si el producto está montado, pase a las secciones:
- Comprobación de la potencia y del manillar.
- Ajuste de la abrazadera del asiento.

Advertencia general

ADVERTENCIA: No está pensado para su uso en la vía pública.
- Utilice siempre un casco para bicicleta que cumpla con las normas de seguridad de la CPSC, así como con las normas de seguridad locales.
- Lleve siempre calzado.
- Las bicicletas de 30 cm (12 pulgadas) o menos no están destinadas a ser utilizadas en la vía pública.

El peso máximo del ciclista/bicicleta para este producto es el siguiente						
Talla de la bicicleta	Ciclista		Ciclista + Bicicleta		Ciclista + Bicicleta + Cesta	
	kg	lbs	kg	lbs	kg	lbs
12	25	55	29,5	65	29,65	65,4
16	45	100	52,9	116,6	53,1	117,1

- Evite circular por la noche, al anochecer, al amanecer y en cualquier otro momento de escasa visibilidad.

- Reflectores:
- Por su propia seguridad, no conduzca la bicicleta si los reflectores están mal instalados, dañados o faltan.
- No permita que la visibilidad de los reflectores sea bloqueada por ropa u otros artículos. Los reflectores sucios no funcionan bien. Limpie los reflectores, si es necesario, con un paño húmedo y jabón.

- Extreme las precauciones en caso de lluvia:
- Conduzca despacio en superficies húmedas, ya que los neumáticos se deslizan más fácilmente.
- Aumente la distancia de frenado con un clima húmedo.

- Evite estos peligros para evitar la pérdida de control o daños en las ruedas:
- Tenga en cuenta las rejillas de desagüe, los bordes blandos de la carretera, la grava o la arena, los baches o surcos, las hojas mojadas o el pavimento irregular.
- Cruce las vías en ángulo recto para evitar la pérdida de control.
- Evite acciones inseguras durante la conducción.
- No lleve pasajeros.
- No lleve ningún objeto ni sujete nada a la bicicleta que pueda dificultar su visión, su audición o su control.
- No conduzca con las dos manos fuera del manillar.

Introducción al montaje

Este manual está hecho para varias bicicletas diferentes:
- Algunas ilustraciones pueden variar ligeramente del producto real.
- Siga las instrucciones al pie de la letra.
- Los modelos pueden tener diferentes elementos accesorios como bolsas, cestas, reflectores, soportes, etc.
- Todas las características, componentes y accesorios no están incluidos en todos los modelos.
- Por favor, lea todo este manual antes de comenzar el montaje o el mantenimiento.
- Si no está seguro de montar esta unidad, diríjase a una tienda de bicicletas en su localidad.

ADVERTENCIA: Mantenga las piezas pequeñas fuera del alcance de los niños durante el montaje.
No se deshaga de la caja y del embalaje hasta que no haya terminado de montar la bicicleta. Esto puede evitar que se desechen accidentalmente partes de la bicicleta.

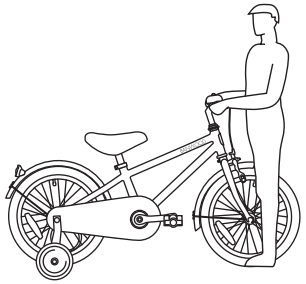

NOTA: Todas las indicaciones (derecha, izquierda, delante, detrás, etc.) de este manual son las que ve el ciclista cuando está sentado en la bicicleta.

Comprobación del apriete de la potencia y del manillar

Para comprobar el apriete de la potencia:

- Colóquese a horcajadas sobre la rueda delantera entre sus piernas.
- Intente girar la rueda delantera girando el manillar.
- Si el manillar y la potencia giran sin hacer girar la rueda delantera, vuelva a alinear la potencia con la rueda y apriete los tornillos de la potencia con más fuerza que antes (aproximadamente 1/2 revolución cada vez).
- Vuelva a realizar esta prueba hasta que el manillar y la potencia no giren sin girar la rueda delantera.

Para comprobar el apriete de la abrazadera del manillar:

- Mantenga la bicicleta parada y trate de mover los extremos del manillar hacia arriba y hacia abajo o hacia adelante y hacia atrás.

ADVERTENCIA: No exceda el límite de fuerza de 45 kg (100 libras).

- Si el manillar se mueve, afloje los tornillos de la abrazadera del manillar.
- Coloque el manillar en la posición correcta y apriete los tornillos de la abrazadera del manillar más fuerte que antes.
- Si la abrazadera del manillar tiene más de un tornillo, apriételos por igual.
- Vuelva a realizar esta prueba hasta que el manillar no se mueva en la abrazadera del manillar.

3 ¿Cómo se monta el guardabarros delantero?

- Saque el tornillo con una llave de 10mm.
- Instale el guardabarros, vuelva a poner el tornillo y fíjelo.
- Saque los tornillos de las puntas de la horquilla con un destornillador.
- Coloque los soportes del guardabarros en las puntas de la horquilla.
- Vuelva a colocar los tornillos y utilice un destornillador para fijarlos.

4 ¿Cómo montar la rueda delantera?

- Retire las tuercas del eje y los retenedores de la rueda que ya están fijados al eje de la rueda delantera.
- Coloque la rueda en la horquilla delantera.
- Instale los retenedores de la rueda asegurándose de que las lengüetas están en los agujeros de las lengüetas de la horquilla.
- Fije la rueda delantera con las tuercas.
- Coloque la rueda en el centro de la horquilla y apriete bien las tuercas del eje con una llave de 15 mm.

NOTA: Asegúrese de que la rueda gira libremente sin entrar en contacto con la horquilla o el guardabarros.

ADVERTENCIA: No utilice tuercas sin dentado para fijar la rueda delantera.

ADVERTENCIA: Si no se siguen estos pasos, la rueda delantera puede aflojarse durante la conducción. Esto puede causar lesiones al ciclista o a otras personas.

5 Instalación del sillín

Afloje el tornillo de cabeza hexagonal de la abrazadera de la tija del sillín para permitir el movimiento del mismo. Ajuste la altura para que los pies de su hijo descansen cómodamente en el suelo, en posición plana y doblando ligeramente la rodilla. Apriete bien el perno para que apoye al ciclista sin moverse.

ADVERTENCIA: Para evitar que el sillín se afloje y se pierda el control, la marca ''min.in'' (inserción mínima) en Ⓑ la tija del sillín debe estar por debajo de la parte superior del tubo del sillín Ⓒ.

6 Instalación de la cesta

Fije las correas de la cesta al manillar y ajústela a una posición perfecta.

7 Instalación de los pedales

- Tenga en cuenta que hay una letra al final del eje. "L" significa izquierda, "R" significa derecha.
- Usando la llave de 15mm para fijar el pedal "L" en el lado izquierdo y el pedal "R" en el lado derecho

Apriete los pedales:

- Asegúrese de que las roscas de cada pedal están completamente en el brazo de la biela.

ADVERTENCIA: Asegúrese de que los pedales están bien sujetos en las bielas para que no se aflojen. Compruebe periódicamente el

apriete.

8 Instalación del timbre de la bicicleta

Utilice un destornillador para instalar la campana en el manillar.

9 Ajuste de la cadena

ATENCIÓN:

- La cadena debe permanecer en los piñones. Si la cadena se sale de los piñones, el freno de montaña no funcionará.
- No intente reparar la cadena. Si hay un problema con la cadena, haga que un taller de bicicletas realice las reparaciones.

Ajuste:

La cadena debe estar correctamente ajustada. Si está demasiado apretada, la bicicleta será difícil de pedalear. Si está demasiado floja, la cadena puede salirse de los piñones.

Cuando la cadena Ⓒ está correctamente apretada, puede girar la manivela libremente y puede tirar de ella a una distancia no superior a media pulgada Ⓐ de una regla Ⓑ , como se muestra.

Ajuste el apriete de la cadena de la siguiente manera:

- Afloje las tuercas del eje de la rueda trasera.
- Mueva la rueda trasera hacia adelante o hacia atrás según sea necesario.

NOTA: Asegúrese de que la rueda trasera esté en el centro del cuadro de la bicicleta.

- Sujete la rueda en esta posición y apriétela bien.

10 Lubricación

ADVERTENCIA:

- No lubrique en exceso. Si el aceite entra en las llantas o en las zapatas de los frenos, se reducirá el rendimiento de los frenos y será necesaria una distancia mayor para detener la bicicleta. Pueden producirse lesiones al ciclista o a los demás.
- La cadena puede arrojar un exceso de aceite a la llanta de la rueda. Limpie el exceso de aceite de la cadena.
- Mantenga todo el aceite fuera de las superficies de los pedales donde se apoyan los pies.
- Utilizando jabón y agua caliente, limpie todo el aceite de las llantas, las zapatas de los frenos, los pedales y los neumáticos.
- Aclárelos con agua limpia y séquelos completamente antes de utilizar la bicicleta.

A continuación encontrará las piezas que deben ser lubricadas cada seis meses:

- Pedales: ponga cuatro gotas de aceite entre la unión de los ejes y los pedales.
- Cadena: ponga una gota de aceite en cada rodillo de la cadena. Limpie todo el exceso de aceite de la cadena.
- Palancas de freno: ponga una gota de aceite en el punto de pivote de cada maneta de freno.
- Frenos de rueda: ponga una gota de aceite en el punto de pivote de cada freno cantiléver.
- Frenos y cable: ponga cuatro gotas de aceite en ambos extremos de cada cable. Deje que el aceite se empape a lo largo del cable.
- Piñón trasero: coloque la bicicleta sobre su lado izquierdo. Gire lentamente la rueda trasera en el sentido de las agujas del reloj. Ponga cuatro gotas de aceite en el hueco entre los piñones traseros (que están parados) y el cuerpo de la rueda libre (que está girando en el sentido de las agujas del reloj).

11 Estabiciclos (Ruedines de entrenamiento)

¿Cómo se monta los ruedines?

- Retire las tuercas exteriores Alex Ⓐ y los soportes del guardabarros de ambos lados del eje Ⓑ mediante una llave inglesa de 15 mm.
- Coloque la pestaña de alineación Ⓒ, una pata de la rueda de entrenamiento Ⓓ, el soporte del guardabarros, el espaciador y una tuerca del eje Ⓐ en cada extremo de la rueda trasera .
- Fije las tuercas con la llave de 15mm, asegúrese de que ambas ruedas de entrenamiento estén a la misma distancia del suelo.

ADVERTENCIA: Antes de cada viaje, asegúrese de que las dos tuercas del eje estén apretadas. Asegúrese también de que ambos ruedines estén a la misma distancia del suelo.

A medida que su hijo mejore su capacidad, puede elevar y eventualmente quitar los ruedines.

Levantar los ruedines poco a poco le ayudará a aprender a montar sobre las dos ruedas de la bicicleta.

- Para mover las ruedas de entrenamiento, afloje las tuercas del eje, deslice la pata hasta la posición

correcta y vuelva a apretar las tuercas del eje.
- Para quitar las ruedas de entrenamiento, retire las tuercas del eje y las patas de entrenamiento. Vuelva a instalar la tuerca del eje sobre la pestaña de alineación y apriétela firmemente.
ADVERTENCIA: Asegúrese de que la lengüeta dentada de la lengüeta de alineación Ⓒ está en la parte trasera del eje y en la ranura del bastidor.
ADVERTENCIA: Si no se reinstalan las tuercas del eje, se pueden producir lesiones al ciclista o a otras personas.
ADVERTENCIA: Cuando utilice la bicicleta con ruedines:
- Conduzca solamente en zonas llanas.
- No monte en colinas empinadas, aceras irregulares o cerca de escalones. La bicicleta puede volcar si uno de los ruedines se sale del borde de la superficie de conducción.
- Conduzca en línea recta hacia arriba y hacia abajo en superficies inclinadas, ya que la bicicleta puede volcarse al circular por superficies inclinadas.
- Reduzca la velocidad en las curvas porque no puede girar tan rápido como las bicicletas sin ruedines.

12 Ajuste del sistema de frenos de llanta

ADVERTENCIA: Debe ajustar los frenos delanteros antes de utilizar la bicicleta.
Paso uno: Coloque las zapatas de freno Ⓑ en la posición correcta:
- Afloje el tornillo Ⓐ de cada zapata de freno Ⓑ.
- Ajuste cada zapata de freno para que quede plana contra la llanta y alineada con la curva de la misma.
- Asegúrese de que cada zapata de freno no roce la llanta.
- Si la superficie de la zapata de freno tiene flechas, asegúrese de que las flechas apunten hacia la parte trasera de la bicicleta.
- Mantenga cada zapata de freno en su posición y apriete el tornillo.
Segundo paso: Compruebe el apriete de cada zapata de freno:
- Intente mover cada zapata de freno fuera de su posición.
- Si una zapata de freno se mueve, vuelva a realizar el paso 1, pero apriete la tuerca más fuerte que antes.
- Vuelva a realizar esta prueba hasta que cada zapata de freno no se mueva.
Sustitución de las pastillas de freno
1. Si es necesario, afloje el Perno de Ajuste del cable de freno Ⓐ.
2. Afloje y retire el perno/tornillo de la zapata de freno Ⓑ.
3. Retire la zapata de freno vieja Ⓒ.
4. Instale la nueva zapata de freno, asegurándose de que apunta hacia adelante y se alinea uniformemente con la llanta Ⓓ.
5. Apriete el tornillo de la zapata de freno de acuerdo con la tabla de pares de apriete.
ADVERTENCIA: Sustituya la pastilla de freno por otra del mismo modelo y tipo que la original. No apriete demasiado la abrazadera del cable. Si se aprieta en exceso la abrazadera del cable se puede cortar el cable y causar lesiones al ciclista o a los demás.

13 Frenos Coaster (contrapedal) - varios modelos

Estos modelos están equipados con un freno trasero "coaster" que se acciona girando la manivela hacia atrás.
Accione el freno coaster de la siguiente manera:
- Empuje los pedales hacia atrás para mover la cadena hacia atrás.
- La cadena activa el mecanismo de freno que se encuentra dentro del buje de la rueda trasera.
- A medida que empuja los pedales hacia atrás con mayor fuerza, la acción de frenado aumenta.
Si su bicicleta tiene un freno de pinza, además del freno coaster, utilice siempre el freno coaster como freno principal para detener la bicicleta.
ADVERTENCIA: Si no se siguen las siguientes instrucciones, pueden producirse lesiones al ciclista o a otras personas:
- Cuando monte en la bicicleta por primera vez, pruebe el freno coaster y practique su uso a baja velocidad en una zona amplia y llana, libre de obstáculos.
- Cada vez que monte en la bicicleta, asegúrese de que el brazo de la horquilla Ⓑ esté bien sujeto al tirante de la cadena Ⓒ del cuadro de la bicicleta. El freno coaster no funcionará correctamente si el brazo del freno no está fijado al tirante de la cadena.

AVISO DE SEGURIDAD
- Se requiere el montaje por parte de un adulto.
- Los padres y cuidadores deben asegurarse de que los niños estén debidamente instruidos en el uso de este producto
- Mantenga las piezas pequeñas fuera del alcance de los niños durante el montaje.
- Al desembalar la bicicleta, elimine adecuadamente todos los envoltorios de plástico.
- Proteja la cabeza de su hijo con un casco de seguridad homologado, así como con ropa adecuada y calzado cerrado cuando monte su bicicleta.
- Durante el uso del producto, mantenga las manos y los dedos alejados de las ruedas y otras partes móviles para evitar el peligro de pellizcos o atrapamiento.

CUIDADO Y MANTENIMIENTO
- Su bicicleta está equipada con tapones de válvula de seguridad. Para quitarlos, presione hacia abajo y gire en sentido contrario a las agujas del reloj.
- Guarde la bicicleta en el interior y no deje nunca su bicicleta en el exterior durante largos periodos de tiempo.
- Después de circular, elimine el agua o el barro con un paño limpio.
- Guarde su bicicleta en un lugar seco cuando no la utilice.
- Compruebe regularmente la presión de los neumáticos.
- Asegúrese de que los neumáticos se mantienen en la presión correcta (para más detalles, consulte los neumáticos).
- Compruebe regularmente y apriete bien todos los tornillos.
- Aplique periódicamente una capa de cera para mantener y proteger la vida de su bicicleta.
- Esta bicicleta está diseñada para niños pequeños y no resiste el uso de adolescentes o adultos.

Mantenimiento, reparación y servicio técnico

ADVERTENCIA: Este producto debe ser revisado periódicamente para detectar cualquier pieza suelta, rota o desgastada. Apriete cualquier pieza que esté suelta y sustituya inmediatamente cualquier pieza desgastada o rota por otra original. La limpieza periódica prolongará la vida útil del producto.
Encargue a un taller de bicicletas cualquier reparación o ajuste para el que no disponga de las herramientas adecuadas o si las instrucciones de este manual o cualquier "Instrucción especial" no son suficientes para usted.

CIERRES:
Con el uso repetido, los cierres rápidos pueden perder su capacidad de bloqueo en las roscas y pueden aflojarse. Compruebe con frecuencia los cierres automáticos y sustitúyalos cuando estén desgastados.

INSPECCIÓN DE LOS RODAMIENTOS:
Compruebe con frecuencia los rodamientos de las ruedas del producto. Sustituya las ruedas cuando los rodamientos no superen las siguientes pruebas:
Levante cada extremo del producto del suelo y haga girar la rueda levantada con la mano:
- La rueda debe girar libremente y con facilidad.
- La rueda debe girar libremente y con facilidad. No debe haber movimiento de lado a lado en el borde de la rueda cuando se empuja hacia un lado con una fuerza ligera.

REVISIÓN SEMANAL: Aplique unas gotas de aceite de uso general a los lados de cada eje de la rueda. Compruebe que los tornillos de los ejes están bien apretados.

14 Ajuste recomendado:
Se recomienda el uso de una llave dinamométrica. El ajuste recomendado para cada tornillo se indica en la tabla Además de seguir el ajuste recomendado, asegúrese de que las piezas del producto están suficientemente apretadas realizando las pruebas de funcionamiento (indicadas en las secciones de montaje de componentes del manual) para cada componente a medida que se aprieta.
NOTA: Compruebe que todos los elementos de fijación del producto están apretados de acuerdo con la tabla.

Par de apriete
1. Par de apriete de los tornillos de la potencia del manillar: mín. 15 N – máx. 25 N.
2. Par de apriete de los tornillos de la potencia y la horquilla: mín. 15 N – máx. 25 N.
3. Fuerza de tracción del agarre: máx.220N
4. Par de apriete del tornillo de la abrazadera del sillín (para fijar la tija del sillín): mín. 12 N – máx. 23 N.
5. Fuerza de empuje lateral del sillín: máx. 220 N.
6. Par de apriete tuercas de rueda delantera: 22-27 N.

7. Par de apriete tuercas de rueda trasera: 24-29 N.

15 Neumáticos

Mantenimiento:

- Compruebe con frecuencia la presión de inflado de los neumáticos, ya que pierden aire lentamente con el paso del tiempo. En caso de almacenar su bicicleta durante un tiempo prolongado, coloque la bicicleta de forma que el peso de la bicicleta no recaiga en los neumáticos.
- No utilice mangueras de aire no reguladas para inflar los neumáticos/tubos. Una manguera no regulada puede inflar demasiado los neumáticos de la bicicleta y hacerlos estallar.
- Sustituya los neumáticos desgastados.

ADVERTENCIA: No monte ni se siente en la bicicleta si un neumático está poco inflado. Esto puede dañar el neumático, la cámara y la llanta.

Cómo inflar los neumáticos:

- Utilice una bomba de mano o de pie para inflar los neumáticos.
- También son aceptables las mangueras de aire reguladas por medidores de estaciones de servicio.
- La presión máxima de inflado está indicada en el lateral del neumático.
- Si hay dos presiones de inflado en el lateral del neumático, utilice la presión más alta para la conducción en carretera y la más baja para la conducción fuera de carretera.
- La presión más baja proporcionará una mejor tracción del neumático y una conducción más confortable.

Antes de añadir aire a cualquier neumático, asegúrese de que el borde del neumático (el pan) está a la misma distancia de la llanta, en todo su perímetro, en ambos lados del neumático. Si el neumático no parece estar bien asentado, suelte aire de la cámara hasta que pueda empujar el talón del neumático hacia la llanta donde sea necesario. Añada aire lentamente y deténgase con frecuencia para comprobar el asiento del neumático y la presión hasta alcanzar la presión de inflado correcta.

Presión recomendada de los neumáticos (250 Kpa - 36 PSI):

Compruebe con frecuencia la presión de inflado de los neumáticos, ya que todos ellos pierden aire lentamente con el tiempo. Para un almacenamiento prolongado, mantenga el peso del producto fuera de los neumáticos.

La presión recomendada para los neumáticos está marcada en el lateral del neumático. Conversión de PSI a Kilopascales en la tabla de referencia.

Inspección del rodamiento MANTENIMIENTO

Compruebe con frecuencia los rodamientos de la bicicleta. Lubrique los rodamientos una vez al año o cada vez que no cumplan los requisitos: siguientes

RODAMIENTOS DEL TUBO DE DIRECCIÓN

La horquilla debe girar libremente y con suavidad en todo momento. Con la rueda delantera separada del suelo, no debería poder mover la horquilla hacia arriba, hacia abajo o de lado a lado en el tubo de dirección.

RODAMIENTOS DE LA MANIVELA

La manivela debe girar libremente y con suavidad en todo momento y los piñones delanteros no deben estar sueltos en la manivela. El extremo del pedal de la manivela no debe poder moverse de lado a lado.

RODAMIENTOS DE LAS RUEDAS

Levante cada extremo de la bicicleta del suelo y haga girar lentamente la rueda levantada con la mano. Los rodamientos están correctamente ajustados si:

- La rueda gira libremente y con facilidad.
- El peso del reflector de radios, al ponerlo a resguardo de la parte delantera o trasera de la bicicleta, hace que la rueda gire hacia adelante y hacia atrás varias veces.
- No hay movimiento de lado a lado en la llanta de la rueda cuando la empuja hacia un lado con una ligera fuerza.

BANWOOD

1 Installation du guidon

Desserrez la vis en haut du guidon pour permettre le mouvement de l'extrémité du guidon.
Insérez le guidon dans le casque et assurez-vous qu'il se trouve au-dessus de la ligne de sécurité du guidon.
À l'aide de la clé Allen fournie, serrez la vis située sur le dessus du guidon.
AVERTISSEMENT: pour éviter d'endommager le système de direction et de perdre éventuellement le contrôle, le repère ''MIN-IN'' Ⓐ sur le boulon doit se trouver en dessous du haut du contre-écrou Ⓑ.
AVERTISSEMENT: ne serrez pas trop le boulon de tige. Un serrage excessif du boulon de tige peut endommager le système de direction et entraîner une perte de contrôle.
AVERTISSEMENT: PORTEZ TOUJOURS UN CASQUE LORSQUE VOUS UTILISEZ CE PRODUIT !
- Le casque doit être porté à hauteur de la tête et bas sur le front. L'exposition du front peut provoquer des blessures graves.
- Réglez les curseurs de la sangle sous l'oreille, des deux côtés.
- Fixez la mentonnière. Serrez la sangle jusqu'à ce qu'elle soit bien ajustée.
- Pas plus de deux doigts ne doivent passer entre la mentonnière et le menton.
- Un casque correctement ajusté doit être confortable et ne pas basculer d'avant en arrière ou d'un côté à l'autre.

Avertissement et informations de sécurité
- RISQUE D'ÉTOUFFEMENT. Petites pièces. Ne convient pas aux enfants de moins de 3 ans.
- Le montage doit être effectué par un adulte.
- Les poignées de guidon ou les embouts de tubes doivent être remplacés s'ils sont endommagés, car les tubes exposés peuvent provoquer des blessures. Tous les produits contenant une protection d'extrémité doivent être vérifiés régulièrement pour s'assurer que la protection est adéquate.
- Les fourches de remplacement doivent avoir le même pas et le même diamètre de tube intérieur que le produit d'origine.
- N'ajoutez aucun moteur au produit.
- Ne pas remorquer ou pousser le produit.
- Ne modifiez pas le produit.
- Remplacez immédiatement les pièces usées ou cassées.
- Si quelque chose ne fonctionne pas correctement, arrêtez de l'utiliser.

2 Adaptation du cycliste à la bicyclette

Pour déterminer la taille correcte du vélo pour le cycliste:
- Montez sur le vélo monté, les pieds écartés à la largeur des épaules et à plat sur le sol.
- Il doit y avoir au moins 2,5 cm d'espace libre 1 entre le haut du tube supérieur 2 et l'entrejambe du cycliste avec des pneus correctement gonflés.
- La longueur minimale des jambes du coureur est la partie la plus haute du tube supérieur plus un pouce 3.

Remarques sur le frein à main :
En Europe/Australie/Nouvelle-Zélande/Chine:
- Le levier de frein gauche commande le frein arrière.
- Le levier de frein droit commande le frein avant.

Aux États-Unis et dans la plupart des autres pays :
- Le levier de frein gauche commande le frein avant.
- Le levier de frein droit commande le frein arrière.

REMARQUE: Les câbles des freins avant et arrière seront acheminés vers le levier de frein droit ou gauche selon les lois ou les coutumes du pays dans lequel le vélo est vendu.
C'est la responsabilité du propriétaire:
AVERTISSEMENT: Cette bicyclette est destinée à être utilisée par un seul cycliste à la fois pour le transport général et les loisirs. Il n'est pas destiné à supporter les cascades et les sauts. Si la bicyclette a été achetée non montée, il incombe au propriétaire de suivre toutes les instructions de montage et de réglage exactement comme indiqué dans ce manuel et dans les "Instructions spéciales" fournies. En outre, vous devez vous assurer que toutes les fixations et tous les composants sont bien serrés.
REMARQUE: Vérifiez périodiquement que toutes les fixations et tous les composants sont bien serrés.
Si la bicyclette a été achetée assemblée, il incombe au propriétai-

re, avant de l'utiliser pour la première fois, de s'assurer que la bicyclette a été assemblée et réglée exactement comme décrit dans ce manuel et dans les "Instructions spéciales" fournies, et de s'assurer que toutes les fixations et tous les composants sont bien serrés.

NOTE:
Si le produit est assemblé, passez aux sections:
- Contrôle de la potence et du guidon.
- Réglage de l'attache du siège.

Avertissement général

AVERTISSEMENT: Non destiné à être utilisé sur les routes publiques.
- Portez toujours un casque de vélo qui répond aux normes de sécurité de la CPSC ainsi qu'aux normes de sécurité locales.
- Portez toujours des chaussures.
- Les bicyclettes de 12 pouces (30 cm) ou moins ne sont pas destinées à être utilisées sur la voie publique.
- Évitez de rouler la nuit, au crépuscule, à l'aube et à tout autre moment de faible visibilité.
- Réflecteurs:
- Pour votre propre sécurité, n'utilisez pas votre vélo si les réflecteurs sont mal installés, endommagés ou manquants.

Le poids maximal du cycliste/vélo pour ce produit est le suivant						
Taille du vélo	Cycliste		Cycliste + Vélo		Cycliste + Vélo + Panier	
	kg	lbs	kg	lbs	kg	lbs
12	25	55	29,5	65	29,65	65,4
16	45	100	52,9	116,6	53,1	117,1

- Ne laissez pas la visibilité des réflecteurs être bloquée par des vêtements ou d'autres articles. Les réflecteurs sales ne fonctionnent pas correctement. Nettoyez les réflecteurs, si nécessaire, avec un chiffon humide et du savon.
- Soyez extrêmement prudent par temps humide:
- Conduisez lentement sur les surfaces mouillées, car les pneus glissent plus facilement.
- Augmentez la distance de freinage par temps humide.
- Évitez ces dangers pour prévenir la perte de contrôle ou les dommages aux roues:
- Faites attention aux grilles de drainage, aux bords de route mous, au gravier ou au sable, aux nids de poule ou aux ornières, aux feuilles mouillées ou à la chaussée irrégulière.
- Traversez les voies à angle droit pour éviter toute perte de contrôle.
- Évitez les gestes dangereux au volant.
- Ne transportez pas de passagers.
- Ne portez pas d'objet ou n'attachez rien à la bicyclette qui pourrait nuire à votre vision, votre audition ou votre contrôle.
- Ne roulez pas avec les deux mains hors du guidon.

Introduction à l'assemblage

Ce manuel est fait pour plusieurs bicyclettes différentes :
- Certaines illustrations peuvent varier légèrement par rapport au produit réel.
- Veuillez suivre les instructions à la lettre.
- Les modèles peuvent avoir des accessoires différents tels que des sacs, des paniers, des réflecteurs, des, des supports, etc.
- Toutes les caractéristiques, tous les composants et tous les accessoires ne sont pas inclus dans tous les modèles.
- Veuillez lire l'intégralité de ce manuel avant de commencer le montage ou l'entretien.
- Si vous n'êtes pas sûr du montage de cette unité, veuillez contacter votre magasin de vélos local.

AVERTISSEMENT: Gardez les petites pièces hors de portée des enfants pendant le montage.
Ne jetez pas la boîte et l'emballage avant d'avoir fini d'assembler la bicyclette.
Cela peut éviter que des parties de la bicyclette ne soient jetées accidentellement.

REMARQUE: Toutes les indications (droite, gauche, avant, arrière, etc.) figurant dans ce manuel sont celles que voit le cycliste lorsqu'il est assis sur la moto.

Vérification du serrage de la potence et du guidon

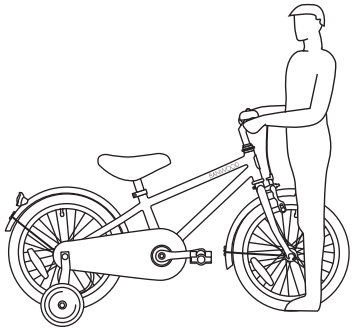

Pour vérifier l'étanchéité de la tige:
- Placez la roue avant entre vos jambes.
- Essayez de faire tourner la roue avant en tournant le guidon.
- Si le guidon et la potence tournent sans que la roue avant ne tourne, réalignez la potence avec la roue et serrez les boulons de la potence plus fermement qu'auparavant (environ 1/2 tour à la fois).
- Répétez ce test jusqu'à ce que le guidon et la potence ne tournent plus sans faire tourner la roue avant.

Pour vérifier le serrage de la pince du guidon:
- Maintenez le vélo à l'arrêt et essayez de déplacer les extrémités du guidon de haut en bas ou d'avant en arrière.

AVERTISSEMENT: Ne dépassez pas la limite de force de 45 kg (100 lbs).
- Si le guidon bouge, desserrez les boulons de fixation du guidon.
- Placez le guidon dans la bonne position et serrez les boulons de fixation du guidon plus fermement qu'auparavant.
- Si le collier de serrage du guidon comporte plus d'un boulon, serrez-les de manière égale.
- Répétez ce test jusqu'à ce que le guidon ne bouge plus dans la pince du guidon.

3 Comment monter le garde-boue avant ?

- Retirez le boulon avec une clé de 10 mm.
- Installez le garde-boue, replacez le boulon et fixez-le.
- Retirez les vis des embouts de la fourche à l'aide d'un tournevis.
- Montez les supports de garde-boue sur les extrémités de la fourche.
- Remettez les vis en place et utilisez un tournevis pour les fixer.

4 Comment monter la roue avant ?

- Retirez les écrous d'essieu et les fixations de roue déjà fixés à l'essieu de la roue avant.
- Montez la roue sur la fourche avant.
- Installez les dispositifs de retenue de la roue en vous assurant que les languettes se trouvent dans les trous des pattes de la fourche.
- Fixez la roue avant avec les écrous d'arbre.
- Positionnez la roue au centre de la fourche et serrez fermement les écrous de l'essieu avec une clé de 15 mm.

REMARQUE: Assurez-vous que la roue tourne librement sans entrer en contact avec la fourche ou le garde-boue.

AVERTISSEMENT: N'utilisez pas d'écrous ordinaires pour fixer la roue avant.

AVERTISSEMENT: Si vous ne suivez pas ces étapes, la roue avant risque de se détacher pendant la conduite. Cela peut entraîner des blessures pour le conducteur ou d'autres personnes.

5 Installation de la selle

Desserrez le boulon à tête hexagonale du collier de la tige de la selle pour permettre à la selle de bouger.

Réglez la hauteur de manière à ce que les pieds de votre enfant reposent confortablement sur le sol, à plat sur le sol et légèrement pliés au niveau du genou.

Serrez fermement le boulon de manière à ce qu'il soutienne le cavalier sans bouger.

AVERTISSEMENT: Pour éviter que la selle ne se desserre et que vous ne perdiez le contrôle, la marque ''min.in'' sur Ⓑ la tige de selle doit se trouver en dessous du haut du tube de selle Ⓒ.

6 Installation du panier

Attachez les sangles du panier au guidon et ajustez-le à une position parfaite.

7 Installation des pédales

- Notez qu'il y a une lettre à la fin de l'essieu. "L" signifie gauche, "R" signifie droite.
- Utilisez la clé de 15 mm pour fixer la pédale "L" sur le côté gauche et la pédale "R" sur le côté droit.

Serrez les pédales:
- Assurez-vous que les filets de chaque pédale sont entièrement dans le bras de manivelle.

AVERTISSEMENT: Assurez-vous que les pédales sont bien fixées aux bras de manivelle afin qu'elles ne se desserrent pas. Vérifiez périodiquement l'étanchéité.

8 Installation de la sonette

Utilisez un tournevis pour installer la sonette sur le guidon.

9 Réglage de la chaîne

ATTENTION:
- La chaîne doit rester sur les pignons. Si la chaîne se détache des pignons, le frein de montagne ne fonctionnera pas.
- N'essayez pas de réparer la chaîne. En cas de problème avec la chaîne, faites effectuer les réparations par un atelier de vélo.

Ajustement:
La chaîne doit être correctement réglée. S'il est trop serré, le vélo sera difficile à pédaler. S'il est trop lâche, la chaîne risque de se détacher des pignons.
Lorsque la chaîne Ⓒest correctement serrée, vous pouvez tourner la manivelle librement et vous ne pouvez pas la tirer de plus d'un demi-pouce Ⓐ d'une arête droite Ⓑ, comme illustré.
Réglez le serrage de la chaîne comme suit:
- Desserrez les écrous de l'essieu de la roue arrière.
- Déplacez la roue arrière vers l'avant ou l'arrière si nécessaire.

REMARQUE: Assurez-vous que la roue arrière se trouve au centre du cadre du vélo.
- Maintenez la roue dans cette position et serrez fermement.

10 Lubrification

AVERTISSEMENT:
- Ne pas trop lubrifier. Si l'huile pénètre dans les jantes ou les plaquettes de frein, la performance des freins sera réduite et une plus grande distance d'arrêt sera nécessaire. Le conducteur ou d'autres personnes risquent d'être blessés.
- La chaîne peut laisser fuir un excès d'huile sur la jante de la roue. Essuyez l'excès d'huile sur la chaîne.
- Ne laissez pas d'huile sur les surfaces des pédales où reposent vos pieds.
- À l'aide de savon et d'eau chaude, nettoyez toute trace d'huile sur les jantes, les patins de frein, les pédales et les pneus.
- Rincez à l'eau claire et séchez soigneusement avant de rouler.

Vous trouverez ci-dessous les pièces qui doivent être lubrifiées tous les six mois :
- Les pédales: Mettez quatre gouttes d'huile à l'endroit où les axes entrent dans les pédales.
- Chaîne: Mettez une goutte d'huile sur chaque rouleau de la chaîne. Essuyez tout excès d'huile sur la chaîne.
- Leviers de frein: Mettez une goutte d'huile sur le point de pivot de chaque levier de frein.
- Freins de roue: Mettez une goutte d'huile sur le point de pivot de chaque frein cantilever.
- Freins et câble: Mettez quatre gouttes d'huile aux deux extrémités de chaque câble. Laissez l'huile s'imprégner le long du fil du câble.
- Ensemble de pignons arrière: Posez la bicyclette sur son côté gauche. Tournez lentement la roue arrière dans le sens des aiguilles d'une montre. Mettez quatre gouttes d'huile dans la fente entre les pignons arrière (qui sont immobiles) et le corps de roue libre (qui tourne dans le sens des aiguilles d'une montre).

11 Stabilisateurs (roulettes)

Comment assembler les roulettes ?
- Déposez les écrous de l'arbre extérieur Ⓐ et les supports de garde-boue des deux côtés de l'essieu Ⓑ avec une clé de 15 mm.
- Placez la patte d'alignement Ⓒ, un pied de roue d'entraînement Ⓓ, un support de garde-boue, une entretoise et un écrou d'arbre Ⓐ à chaque extrémité de la roue arrière.
- Fixez les écrous avec la clé de 15mm, assurez-vous que les deux roues d'entraînement sont à la même distance du sol.

AVERTISSEMENT: Avant chaque trajet, assurez-vous que les deux écrous d'essieu sont bien serrés. Assurez-vous également que les deux roulettes sont à la même distance du sol.
Au fur et à mesure que les capacités de votre enfant s'améliorent, vous pouvez relever et éventuellement retirer les roulettes.
En relevant progressivement les roues d'entraînement, votre enfant apprendra à rouler sur les deux roues du vélo.
- Pour déplacer les roues d'entraînement, desserrez les écrous de l'arbre, faites glisser la jambe jusqu'à la bonne position et resserrez les écrous de l'arbre.
- Pour retirer les roues d'entraînement, retirez les écrous d'axe et les pieds d'entraînement. Réinstallez l'écrou de l'essieu sur la languette d'alignement et serrez-le ferme-

ment.
AVERTISSEMENT: Assurez-vous que l'encoche de la languette d'alignement Ⓒ se trouve à l'arrière de l'essieu et dans la fente du cadre.
AVERTISSEMENT: Si vous ne réinstallez pas les écrous de l'essieu, vous risquez de blesser le conducteur ou d'autres personnes.
AVERTISSEMENT: Lorsque vous utilisez le vélo avec des roulettes:
- Ne roulez que sur des zones planes.
- Ne roulez pas sur des pentes raides, des trottoirs irréguliers ou près de marches. Le vélo peut se renverser si l'une des roulettes se détache du bord de la surface de roulement.
- Roulez en ligne droite de haut en bas sur les surfaces inclinées, car la bicyclette peut se renverser lorsqu'elle roule sur des surfaces inclinées.
- Réduisez votre vitesse dans les virages, car vous ne pouvez pas tourner aussi vite que les vélos sans roues d'entraînement.

12 Réglage du système de freinage sur jante

AVERTISSEMENT: Vous devez régler les freins avant avant de rouler.
Première étape: Placez les plaquettes de frein Ⓑ dans la bonne position :
- Desserrez le boulon Ⓐde chaque plaquette de frein Ⓑ.
- Ajustez chaque patin de frein de manière à ce qu'il soit plat contre la jante et aligné avec la courbe de la jante.
- Veillez à ce que chaque patin de frein ne frotte pas contre la jante.
- Si la surface de la plaquette de frein comporte des flèches, assurez-vous que les flèches sont dirigées vers l'arrière de la bicyclette.
- Maintenez chaque plaquette de frein en position et serrez le boulon.
Étape 2: Vérifiez le serrage de chaque plaquette de frein:
- Essayez de déplacer chaque sabot de frein hors de sa position.
- Si une mâchoire de frein bouge, répétez l'étape 1, mais serrez l'écrou plus fort que précédemment.
- Répétez ce test jusqu'à ce que chaque plaquette de frein ne bouge plus.
Remplacement des plaquettes de frein
1. si nécessaire, desserrez le boulon de réglage du câble de frein Ⓐ.
2. Desserrez et retirez le boulon/la vis de la plaquette de frein Ⓑ.
3. Retirez l'ancienne plaquette de frein Ⓒ.
4. Installez la nouvelle plaquette de frein en veillant à ce qu'elle soit dirigée vers l'avant et alignée uniformément avec la jante Ⓓ.
5. Serrez le boulon de la mâchoire de frein conformément au tableau des couples de serrage.
AVERTISSEMENT: Remplacez la plaquette de frein par un modèle et un type identiques à ceux de la plaquette d'origine. Ne serrez pas trop le serre-câble. Si vous serrez trop le collier de serrage, vous risquez de couper le câble et de blesser le cycliste ou d'autres personnes.

13 Freins à rétropédalage (backpedal) - divers modèles

Ces modèles sont équipés d'un frein arrière « coaster » qui s'active en tournant la manivelle vers l'arrière.
Activez le frein à rétropédalage comme suit :
- Repoussez les pédales pour faire reculer la chaîne.
- La chaîne active le mécanisme de freinage situé à l'intérieur du moyeu de roue arrière.
- Plus vous poussez les pédales plus fort, plus l'action de freinage augmente.
Si votre vélo est équipé d'un frein à étrier en plus du frein à rétropédalage, utilisez toujours le frein à rétropédalage comme frein principal pour arrêter le vélo.
vélo.
AVERTISSEMENT: Le non-respect des instructions suivantes peut entraîner des blessures au pilote ou à d'autres personnes :
- Lorsque vous utilisez le vélo pour la première fois, essayez le frein à rétropédalage et entraînez-vous à l'utiliser à basse vitesse sur une zone large et plate, sans obstacles.
- Chaque fois que vous roulez à vélo, assurez-vous que le bras de fourche Ⓑ est solidement fixé à la base Ⓒ du cadre du vélo. Le frein à rétropédalage ne fonctionnera pas correctement si le bras de frein n'est pas fixé à la base.

AVIS DE SÉCURITÉ
- L'assemblage par un adulte est requis.
- Les parents et les soignants doivent s'assurer que les enfants sont correctement formés à l'utilisation de ce produit.
- Gardez les petites pièces hors de portée des enfants pendant le montage.
- Lorsque vous déballez le vélo, retirez correctement tous les emballages en plastique.
- Protégez la tête de votre enfant avec un casque de sécurité homologué, ainsi que des vêtements appropriés et des chaussures fermées lorsque vous faites du vélo.
- Pendant l'utilisation, gardez les mains et les doigts éloignés des roues et des autres pièces mobiles pour éviter tout risque de pincement ou de coincement.

ENTRETIEN ET MAINTENANCE
- Votre vélo est équipé de bouchons de valve de sécurité. Pour les retirer, appuyez et tournez dans le sens inverse des aiguilles d'une montre.
- Rangez votre vélo à l'intérieur et ne laissez jamais votre vélo dehors pendant de longues périodes.
- Après avoir roulé, essuyez l'eau ou la boue avec un chiffon propre.
- Rangez votre vélo dans un endroit sec lorsque vous ne l'utilisez pas.
- Vérifiez régulièrement la pression de vos pneus.
- Assurez-vous que vos pneus sont maintenus à la bonne pression (voir pneus pour plus de détails).
- Vérifiez et serrez régulièrement tous les boulons.
- Appliquez périodiquement une couche de cire pour entretenir et protéger la vie de votre vélo.
- Ce vélo est conçu pour les jeunes enfants et ne convient pas à une utilisation par des adolescents ou des adultes.

Entretien, réparation et service
AVERTISSEMENT: Ce produit doit être vérifié périodiquement pour s'assurer qu'il n'y a pas de pièces lâches, cassées ou usées. Serrez toutes les pièces desserrées et remplacez immédiatement les pièces usées ou cassées par des pièces d'origine. Un nettoyage périodique prolongera la durée de vie du produit.
Demandez à un magasin de vélos d'effectuer toute réparation ou tout réglage pour lesquels vous ne disposez pas des outils appropriés ou si les instructions de ce manuel ou les "Instructions spéciales" ne sont pas suffisantes pour vous.

DES FIXATIONS AUTOBLOQUANTES:
En cas d'utilisation répétée, les fixations autobloquantes peuvent perdre leur capacité de blocage du filetage et se desserrer. Vérifiez fréquemment les attaches autobloquantes et remplacez-les lorsqu'elles sont usées.

INSPECTION DES ROULEMENTS:
Vérifiez fréquemment les roulements des roues du produit. Remplacez les roues lorsque les roulements échouent aux tests suivants :
Soulevez chaque extrémité du produit du sol et faites tourner la roue soulevée à la main:
- La roue doit tourner librement et facilement.
- La roue doit tourner librement et facilement. Il ne doit pas y avoir de mouvement latéral sur le bord de la roue lorsqu'on la pousse d'un côté avec une force légère.

VÉRIFICATION HEBDOMADAIRE:
Appliquez quelques gouttes d'huile à usage général sur les côtés de chaque axe de roue. Vérifiez que les boulons de l'essieu sont bien serrés.

14 Réglage recommandé:
L'utilisation d'une clé dynamométrique est recommandée. Le couple de serrage recommandé pour chaque fixation est indiqué dans le tableau. En plus de suivre le serrage recommandé, assurez-vous que les pièces du produit sont suffisamment serrées en effectuant les tests de fonctionnement (énumérés dans les sections d'assemblage des composants du manuel) pour chaque composant au fur et à mesure qu'il est serré.
REMARQUE: Vérifiez que toutes les fixations du produit sont serrées conformément au tableau.

Couples de serrage:
1. Couple de serrage des boulons de potence-guidon : min.15N – max.25N.
2. Couple de serrage des boulons de tige et de fourche : min.15N – max.25N.
3. Force de traction de la poignée : max.220N.
4. Couple de serrage du boulon du collier de selle (pour fixer la tige de selle) : min.12N – max.23N.
5. Force de poussée côté selle :

max.220N.
6. Front wheel nut tightening torque: 22-27 N.
7. Rear wheel nut tightening torque: 24-29 N.

15 Pneus

Entretien:
- Vérifiez fréquemment la pression de gonflage des pneus, car les pneus perdent lentement de l'air avec le temps. Lorsque vous rangez votre vélo pour une longue période, positionnez-le de manière à ce que le poids du vélo ne repose pas sur les pneus.
- N'utilisez pas de tuyaux d'air non réglementés pour gonfler les pneus/tubes. Un tuyau non régulé peut surgonfler les pneus de la bicyclette et provoquer leur éclatement.
- Remplacez les pneus usés.

AVERTISSEMENT: Ne roulez pas et ne vous asseyez pas sur la bicyclette si un pneu est sous-gonflé. Cela peut endommager le pneu, la chambre à air et la jante.

Comment gonfler les pneus:
- Utilisez une pompe à main ou à pied pour gonfler les pneus.
- Les tuyaux d'air régulés par les jauges des stations-service sont également acceptables.
- La pression de gonflage maximale est indiquée sur le côté du pneu.
- Si deux pressions de gonflage sont indiquées sur le flanc du pneu, utilisez la pression la plus élevée pour la conduite sur route et la pression la plus basse pour la conduite hors route.
- Une pression plus faible permettra une meilleure traction des pneus et une conduite plus confortable.

Avant d'ajouter de l'air dans un pneu, assurez-vous que le bord du pneu (le plateau) est à la même distance de la jante, tout autour, des deux côtés du pneu. Si le pneu ne semble pas être correctement positionné, relâchez l'air de la chambre à air jusqu'à ce que vous puissiez pousser le talon du pneu dans la jante à l'endroit voulu. Ajoutez de l'air lentement et arrêtez-vous fréquemment pour vérifier l'assise et la pression du pneu jusqu'à ce que la pression de gonflage correcte soit atteinte.

Pression recommandée pour les pneus (250 Kpa - 36 PSI):
Vérifiez fréquemment la pression de gonflage des pneus, car tous les pneus perdent lentement de l'air avec le temps. Pour un stockage prolongé, ne laissez pas le poids du produit sur les pneus.
La pression recommandée pour le pneu est indiquée sur le flanc du pneu. Conversion de PSI en Kilopascals au la tableau.

Inspection des roulements

MAINTENANCE
Vérifiez fréquemment les roulements de la bicyclette. Lubrifiez les roulements une fois par an ou chaque fois qu'ils ne répondent pas aux exigences: suivantes

ROULEMENTS DU TUBE DE DIRECTION
La fourche doit tourner librement et en douceur à tout moment. Lorsque la roue avant ne repose pas sur le sol, vous ne devez pas être en mesure de déplacer la fourche vers le haut, le bas ou d'un côté à l'autre du tube de direction.

ROULEMENTS À BILLES
La manivelle doit tourner librement et en douceur à tout moment et les pignons avant ne doivent pas être desserrés sur la manivelle. L'extrémité de la pédale de la manivelle ne doit pas pouvoir bouger d'un côté à l'autre.

ROULEMENTS DE ROUE
Soulevez chaque extrémité de la bicyclette du sol et tournez lentement la roue soulevée à la main. Les roulements sont correctement réglés si:
- La roue tourne librement et facilement.
- Le poids du réflecteur à rayons, lorsqu'il est placé contre l'avant ou l'arrière de la bicyclette, fait tourner la roue d'avant en arrière plusieurs fois.
- Il n'y a pas de mouvement latéral de la jante de la roue lorsque vous poussez la roue latéralement avec une force légère.

BANWOOD

1 Lenkermontage

Lösen Sie die Schraube oben am Lenker, um eine Bewegung des Lenkerendes zu ermöglichen.
Setzen Sie den Lenker in den Steuersatz ein und stellen Sie sicher, dass er sich über der Sicherheitslinie des Lenkers befindet.
Ziehen Sie die Schraube oben am Lenker mit dem mitgelieferten Inbusschlüssel fest.
WARNUNG: Um eine Beschädigung des Lenksystems und einen möglichen Verlust der Kontrolle zu vermeiden, muss die "MIN-IN" (Minimum Insertion) Markierung Ⓐ auf dem Vorbau unterhalb der Oberkante der Sicherungsmutter Ⓑ liegen
WARNUNG: Ziehen Sie die Vorbauschraube nicht zu fest an. Ein zu starkes Anziehen der Vorbauschraube kann das Lenksystem beschädigen und zum Verlust der Kontrolle führen.
WARNUNG: TRAGEN SIE IMMER EINEN HELM, WENN SIE DIESES PRODUKT VERWENDEN!
- Der Helm muss auf Kopfhöhe und tief auf der Stirn getragen werden. Die Freilegung der Stirn kann zu schweren Verletzungen führen.
- Stellen Sie die Gurtschieber unterhalb des Ohrs auf beiden Seiten ein.
- Befestigen Sie den Kinnriemen. Ziehen Sie den Gurt fest, bis er straff sitzt.
- Es sollten nicht mehr als zwei Finger zwischen den Kinnriemen und das Kinn passen.
- Ein richtig angepasster Helm sollte bequem sein und nicht nach vorne/hinten oder von einer Seite zur anderen wackeln.

Warnung und Sicherheitshinweise - ERSTICKUNGSGEFAHR. Kleine Teile. Nicht geeignet für Kinder unter 3 Jahren.
- Die Montage muss von einem Erwachsenen durchgeführt werden.
- Lenkergriffe oder Rohrendkappen sollten ersetzt werden, wenn sie beschädigt sind, da freiliegende Rohre Verletzungen verursachen können. Alle Produkte, die einen Endschutz enthalten, sollten regelmäßig überprüft werden, um sicherzustellen, dass der Schutz ausreichend ist.
- Ersatzgabeln müssen die gleiche Teilung und den gleichen Rohrinnendurchmesser haben wie das Originalprodukt.
- Geben Sie dem Produkt keine Motoren hinzu.
- Ziehen oder schieben Sie das Produkt nicht.
- Verändern Sie das Produkt nicht.
- Ersetzen Sie verschlissene oder defekte Teile sofort.
- Wenn etwas nicht richtig funktioniert, verwenden Sie es nicht mehr.

2 Anpassen des Fahrers an das Fahrrad Zur Bestimmung der richtigen Fahrradgröße für den Fahrer:

- Steigen Sie auf das Fahrrad und stellen Sie Ihre Füße schulterbreit auseinander und flach auf den Boden.
- Zwischen der Oberkante des Oberrohrs 2 und dem Schritt des Fahrers sollten bei ordnungsgemäß aufgepumpten Reifen mindestens 2,5 cm Spielraum 1 vorhanden sein.
- Die Mindestlänge der Beine des Fahrers ist der höchste Punkt des Oberrohrs plus ein Zoll 3.

Hinweise zur Handbremse:
In Europa/Australien/Neuseeland/China: Der linke Bremshebel steuert die Hinterradbremse.
- Der rechte Bremshebel steuert die Vorderradbremse.

In den USA und den meisten anderen Ländern:
- Der linke Bremshebel steuert die Vorderradbremse.
- Der rechte Bremshebel steuert die Hinterradbremse.

HINWEIS: Die Bremskabel für die Vorder- und Hinterradbremse werden je nach den Gesetzen oder Gepflogenheiten des Landes, in dem das Fahrrad verkauft wird, zum rechten oder linken Bremshebel verlegt.
Dies liegt in der Verantwortung des Eigentümers:
WARNUNG: Dieses Fahrrad ist für den allgemeinen Transport und den Freizeitgebrauch durch jeweils einen Fahrer vorgesehen. Er ist nicht dazu gedacht, Stunts und Sprünge zu unterstützen. Wenn das Fahrrad unmontiert gekauft wurde, liegt es in der Verantwortung des Besitzers, alle Montage- und Einstellanweisungen genau so zu befolgen, wie sie in diesem Handbuch und in den mitgelieferten "Besonderen Hinweisen" beschrieben sind. Darüber hinaus müssen Sie sicherstellen, dass alle Befestigungselemente und Komponenten fest

angezogen sind.
HINWEIS: Überprüfen Sie regelmäßig, ob alle Befestigungselemente und Komponenten fest angezogen sind.
Wenn das Fahrrad zusammengebaut gekauft wurde, liegt es in der Verantwortung des Eigentümers, vor der ersten Benutzung sicherzustellen, dass das Fahrrad genau so zusammengebaut und eingestellt wurde, wie es in diesem Handbuch und in den mitgelieferten "Besonderen Hinweisen" beschrieben ist, und dass alle Befestigungen und Komponenten fest angezogen sind.
HINWEIS:
Wenn das Produkt zusammengebaut ist, fahren Sie mit den Abschnitten fort:
- Überprüfen Sie den Vorbau und den Lenker.
- Einstellen der Sattelklemme.

Allgemeine Warnung
WARNUNG: Nicht für den Gebrauch auf öffentlichen Straßen bestimmt.
- Tragen Sie immer einen Fahrradhelm, der den CPSC-Sicherheitsstandards sowie den örtlichen Sicherheitsstandards entspricht.
- Tragen Sie immer Schuhwerk.
- Fahrräder, die 12 Zoll (30 cm) oder kleiner sind, sind nicht für den Gebrauch auf öffentlichen Straßen bestimmt.
- Vermeiden Sie Fahrten bei Nacht, in der Dämmerung und zu anderen Zeiten mit schlechter Sicht.
- Reflektoren:
- Fahren Sie zu Ihrer eigenen Sicherheit nicht mit dem Fahrrad, wenn die Reflektoren nicht ordnungsgemäß angebracht sind, beschädigt sind oder fehlen.
- Achten Sie darauf, dass die Sichtbarkeit der Reflektoren nicht durch Kleidung oder andere Gegenstände behindert wird. Verschmutzte Reflektoren funktionieren nicht richtig. Reinigen Sie die Reflektoren, falls erforderlich, mit einem feuchten Tuch und Seife.
- Seien Sie bei nassem Wetter äußerst vorsichtig:
- Fahren Sie auf nasser Fahrbahn langsam, da die Reifen leichter rutschen.
- Verlängern Sie den Bremsweg bei nassem Wetter.
- Vermeiden Sie diese Gefahren, um den Verlust der Kontrolle oder Schäden an den Rädern zu vermeiden:
- Achten Sie auf Entwässerungsgitter, weiche Straßenränder, Schotter oder Sand, Schlaglöcher oder Spurrillen, nasses Laub oder unebenen Belag.
- Überqueren Sie die Gleise im rechten Winkel, um einen Kontrollverlust zu vermeiden.
- Vermeiden Sie unsichere Handlungen während der Fahrt.
- Befördern Sie keine Passagiere.
- Tragen Sie keine Gegenstände bei sich und befestigen Sie nichts am Fahrrad, was Ihre Sicht, Ihr Gehör oder Ihre Kontrolle beeinträchtigen könnte.
- Fahren Sie nicht mit beiden Händen vom Lenker.
- Einige Abbildungen können leicht vom tatsächlichen Produkt abweichen.
- Bitte befolgen Sie die Anweisungen genau.
- Die Modelle können verschiedene Zubehörteile wie Taschen, Körbe, Reflektoren, Gepäckträger usw. haben.
- Nicht alle Funktionen, Komponenten und Zubehörteile sind in allen Modellen enthalten.
- Bitte lesen Sie dieses Handbuch vollständig durch, bevor Sie mit der Montage oder Wartung beginnen.
- Wenn Sie sich unsicher sind, wie Sie dieses Gerät montieren sollen, wenden Sie sich bitte an Ihren Fahrradhändler vor Ort.

WARNUNG: Bewahren Sie Kleinteile während der Montage außerhalb der Reichweite von Kindern auf.
Entsorgen Sie den Karton und die Verpackung erst, wenn Sie das Fahrrad fertig zusammengebaut haben.
Dies kann verhindern, dass Teile des Fahrrads versehentlich weggeworfen werden.
HINWEIS: Alle Angaben (rechts, links, vorne, hinten usw.) in diesem Handbuch beziehen sich auf die Sicht des Fahrers, wenn er auf dem Motorrad sitzt.

Das maximale Gewicht des Fahrers/Fahrrads für dieses Produkt ist wie folgt						
Fahrradgröße	Radfahrer		Radfahrer + Fahrrad		Radfahrer + Fahrrad + Korb	
	kg	lbs	kg	lbs	kg	lbs
12	25	55	29,5	65	29,65	65,4
16	45	100	52,9	116,6	53,1	117,1

Prüfen der Festigkeit von Vorbau und LenkeZur Überprüfung der Dichtigkeit des Stiels:

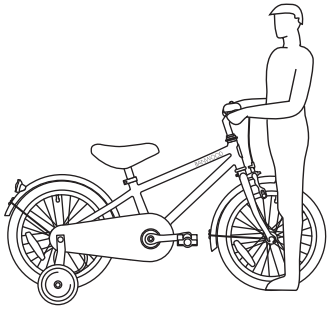

- Nehmen Sie das Vorderrad zwischen Ihre Beine.
- Versuchen Sie, das Vorderrad durch Drehen des Lenkers zu drehen.
- Wenn sich der Lenker und der Vorbau drehen, ohne dass sich das Vorderrad dreht, richten Sie den Vorbau neu auf das Rad aus und ziehen Sie die Vorbauschrauben fester an als zuvor (ca. 1/2 Umdrehung auf einmal).
- Wiederholen Sie diesen Test, bis sich der Lenker und der Vorbau nicht mehr drehen lassen, ohne das Vorderrad zu drehen.

Um den festen Sitz der Lenkerklemme zu überprüfen:
- Halten Sie das Fahrrad im Stand und versuchen Sie, die Lenkerenden nach oben und unten oder vorwärts und rückwärts zu bewegen.

WARNUNG: Überschreiten Sie nicht die Kraftgrenze von 45 kg (100 lbs).
- Wenn sich der Lenker bewegt, lösen Sie die Schrauben der Lenkerklemme.
- Bringen Sie den Lenker in die richtige Position und ziehen Sie die Schrauben der Lenkerklemmung fester an als zuvor.
- Wenn die Lenkerklemme mehr als eine Schraube hat, ziehen Sie diese gleichmäßig fest.
- Wiederholen Sie diesen Test, bis sich der Lenker nicht mehr in der Lenkerklemmung bewegt.

3 Wie montiere ich den vorderen Kotflügel?

- Entfernen Sie die Schraube mit einem 10-mm-Schraubenschlüssel.
- Bringen Sie den Kotflügel an, setzen Sie die Schraube wieder ein und sichern Sie ihn.
- Entfernen Sie die Schrauben an den Gabelspitzen mit einem Schraubenzieher.
- Montieren Sie die Schutzblechhalterungen an den Gabelspitzen.
- Setzen Sie die Schrauben wieder ein und sichern Sie sie mit einem Schraubendreher.

4 Wie wird das Vorderrad montiert?

- Entfernen Sie die Achsmuttern und Radhalterungen, die bereits an der Vorderradachse befestigt sind.
- Setzen Sie das Rad auf die Vordergabel.
- Bringen Sie die Radhalterungen an und achten Sie dabei darauf, dass die Laschen in den Löchern der Gabelzinken sitzen.
- Sichern Sie das Vorderrad mit den Wellenmutter.
- Positionieren Sie das Rad in der Mitte der Gabel und ziehen Sie die Achsmuttern mit einem 15-mm-Schraubenschlüssel fest an.

HINWEIS: Stellen Sie sicher, dass sich das Rad frei drehen lässt, ohne die Gabel oder das Schutzblech zu berühren.

WARNUNG: Verwenden Sie keine einfachen Muttern, um das Vorderrad zu sichern.

WARNUNG: Wenn Sie diese Schritte nicht befolgen, kann sich das Vorderrad während der Fahrt lösen. Dies kann zu Verletzungen des Fahrers oder anderer Personen führen.

5 Einsetzen des Sattels

Lösen Sie die Sechskantschraube an der Sattelstützenklemme, damit sich der Sattel bewegen kann.
Stellen Sie die Höhe so ein, dass die Füße Ihres Kindes bequem auf dem Boden ruhen, flach auf dem Boden liegen und in den Knien leicht gebeugt sind.
Ziehen Sie die Schraube fest an, so dass sie den Fahrer ohne Bewegung trägt.

WARNUNG: Um zu verhindern, dass sich der Sattel lockert und Sie die Kontrolle verlieren, muss die "min.in"-Markierung an der Sattelstütze (B) unterhalb der Oberkante des Sitzrohrs (C) liegen.

6 Einsetzen des Korbs

Befestigen Sie die Riemen des Korbs am Lenker und stellen Sie ihn in eine perfekte Position.

7 Einbau der Pedale

- Beachten Sie, dass sich am Ende der Achse ein Buchstabe befindet. "L" steht für links, "R" für rechts.
- Befestigen Sie das "L"-Pedal auf der linken Seite und das "R"-Pedal auf der rechten Seite mit dem 15-mm-Schraubenschlüssel.

Ziehen Sie die Pedale fest:

- Vergewissern Sie sich, dass die Gewinde jedes Pedals vollständig im Kurbelarm stecken.

WARNUNG: Vergewissern Sie sich, dass die Pedale sicher an den Kurbelarmen befestigt sind, damit sie sich nicht lösen können. Prüfen Sie die Dichtigkeit regelmäßig.

8 Fahrradklingel

Verwenden Sie einen Schraubenzieher, um die Fahrradklingel am Lenker zu befestigen.

9 Einstellung der Kette

VORSICHT!

- Die Kette muss auf den Ritzeln bleiben. Wenn sich die Kette von den Ritzeln löst, funktioniert die Bergbremse nicht.
- Versuchen Sie nicht, die Kette zu reparieren. Wenn es ein Problem mit der Kette gibt, lassen Sie eine **Fahrradwerkstatt die Reparatur durchführen.**

Anpassen:

Die Kette muss richtig eingestellt sein. Wenn er zu eng ist, lässt sich das Fahrrad nur schwer treten. Wenn sie zu locker ist, kann die Kette von den Ritzeln abspringen. Wenn die Kette (C) richtig gespannt ist, können Sie die Kurbel frei drehen und sie nicht mehr als einen halben Zoll (A) von einer geraden Kante (B) wegziehen, wie gezeigt. Stellen Sie die Spannung der Kette wie folgt ein:

- Lösen Sie die Muttern der Hinterradachse.
- Bewegen Sie das Hinterrad je nach Bedarf nach vorne oder nach hinten.

HINWEIS: Achten Sie darauf, dass sich das Hinterrad in der Mitte des Fahrradrahmens befindet.

- Halten Sie das Rad in dieser Position und ziehen Sie es fest.

10 Schmierung

WARNUNG:

- Schmieren Sie nicht zu viel. Wenn Öl in die Felgen oder Bremsbeläge gelangt, verringert sich die Bremsleistung und ein längerer Bremsweg wird benötigt. Es kann zu Verletzungen des Fahrers oder anderer Personen kommen.
- Die Kette kann überschüssiges Öl auf die Felge lecken. Wischen Sie überschüssiges Öl von der Kette ab.
- Halten Sie jegliches Öl von den Pedalflächen fern, auf denen Ihre Füße stehen.
- Reinigen Sie Felgen, Bremsbeläge, Pedale und Reifen mit Seife und heißem Wasser von allem Öl.
- Spülen Sie mit klarem Wasser nach und trocknen Sie es vor der Fahrt gründlich ab.

Im Folgenden finden Sie die Teile, die alle sechs Monate geschmiert werden sollten:

- Pedale: Geben Sie vier Tropfen Öl an die Stelle, an der die Achsen in die Pedale gehen.
- Kette: Geben Sie einen Tropfen Öl auf jede Rolle der Kette. Wischen Sie alles überschüssige Öl von der Kette ab.
- Bremshebel: Geben Sie einen Tropfen Öl auf den Drehpunkt jedes Bremshebels.
- Radbremsen: Geben Sie einen Tropfen Öl auf den Drehpunkt jeder Cantilever-Bremse.
- Bremsen und Kabel: Geben Sie vier Tropfen Öl auf beide Enden jedes Bremszugs. Lassen Sie das Öl entlang des Kabeldrahts einziehen.
- Hinteres Ritzelpaket: Legen Sie das Fahrrad auf die linke Seite. Drehen Sie das Hinterrad langsam im Uhrzeigersinn. Geben Sie vier Tropfen Öl in den Spalt zwischen den hinteren Ritzeln (die stillstehen) und dem Freilaufkörper (der sich im Uhrzeigersinn dreht).

11 Stützräder

Wie montieren Sie der Stützräder?

- Entfernen Sie die äußeren Achsmuttern (A) und die Kotflügelhalterungen von beiden Seiten der Achse (B) mit einem 15 mm Schraubenschlüssel.
- Bringen Sie die Ausrichtungslasche (C), den Trainingsradschenkel (D), die Kotflügelstütze, den Abstandshalter und die Achsmutter (A) an jedem Ende des Hinterrads der Achse an.
- Befestigen Sie die Muttern mit dem Schraubenschlüssel 15 mm und stellen Sie sicher, dass beide Stützräder den gleichen Abstand zum Boden haben.

WARNUNG: Stellen Sie vor jeder Fahrt sicher, dass beide Achsmuttern

fest angezogen sind. Achten Sie auch darauf, dass beide Rollen den gleichen Abstand zum Boden haben.
Wenn sich die Fähigkeiten Ihres Kindes verbessern, können Sie die Rollen erhöhen und schließlich entfernen.
Wenn Sie die Stützräder allmählich anheben, lernt Ihr Kind, auf beiden Rädern des Fahrrads zu fahren.
- Um die Stützräder zu verschieben, lösen Sie die Achsmuttern, schieben das Bein in die richtige Position und ziehen die Achsmuttern wieder an.
- Um die Stützräder abzunehmen, entfernen Sie die Achsmuttern und die Stützfüße. Setzen Sie die Achsmutter wieder auf die Ausrichtungslasche und ziehen Sie sie fest an.
WARNUNG: Vergewissern Sie sich, dass sich die eingekerbte Lasche der Ausrichtungslasche (C) auf der Rückseite der Achse und im Schlitz des Rahmens befindet.
WARNUNG: Wenn Sie die Achsmuttern nicht wieder anbringen, kann dies zu Verletzungen des Fahrers oder anderer Personen führen.
WARNUNG: Wenn Sie das Fahrrad mit Rädern benutzen:
- Fahren Sie nur auf ebenen Flächen.
- Fahren Sie nicht auf steilen Hügeln, unebenen Gehwegen oder in der Nähe von Stufen. Das Fahrrad kann umkippen, wenn eine der Räder von der Kante der Fahrfläche abhebt.
- Fahren Sie auf abschüssigen Flächen gerade hoch und runter, da das Fahrrad auf abschüssigen Flächen umkippen kann.
- Verringern Sie Ihre Geschwindigkeit bei Kurvenfahrten, denn Sie können nicht so schnell wenden wie Fahrräder ohne Stützräder.

12 Einstellen der Felgenbremsanlage

WARNUNG
Sie müssen die vorderen Bremsen vor der Fahrt einstellen.
Schritt Eins: Bringen Sie die Bremsbeläge (B) in die richtige Position:
- Lösen Sie die Schraube (A) an jedem Bremsbelag (B).
- Stellen Sie jeden Bremsbelag so ein, dass er flach an der Felge anliegt und mit der Kurve der Felge ausgerichtet ist.
- Achten Sie darauf, dass die einzelnen Bremsbeläge nicht an der Felge reiben.
- Wenn die Oberfläche des Bremsbelags mit Pfeilen versehen ist, vergewissern Sie sich, dass die Pfeile in Richtung der Rückseite des Fahrrads zeigen.
- Halten Sie jeden Bremsbelag in Position und ziehen Sie die Schraube fest.
Schritt 2: Überprüfen Sie den festen Sitz der Bremsbeläge:
- Versuchen Sie, jede Bremsbacke aus ihrer Position zu bewegen.
- Wenn sich eine Bremsbacke bewegt, wiederholen Sie Schritt 1, aber ziehen Sie die Mutter fester an als zuvor.
- Wiederholen Sie diesen Test, bis sich jeder Bremsbelag nicht mehr bewegt.
Auswechseln der Bremsbeläge
1 Lösen Sie gegebenenfalls die Schraube zur Einstellung des Bremsseils (A) .
2. Lösen und entfernen Sie die Schraube des Bremsbelags (B) .
3. Entfernen Sie den alten Bremsbelag (C).
4. Setzen Sie den neuen Bremsbelag ein und achten Sie darauf, dass er nach vorne zeigt und gleichmäßig an der Felge ausgerichtet ist (D).
5. Ziehen Sie die Bremsbackenschraube gemäß der Drehmomenttabelle an.
WARNUNG: Ersetzen Sie den Bremsbelag durch das gleiche Modell und den gleichen Typ wie den Original-Bremsbelag. Ziehen Sie die Kabelklemme nicht zu fest an. Wenn Sie die Kabelklemme zu fest anziehen, kann das Kabel durchgeschnitten werden und zu Verletzungen des Fahrers oder anderer Personen führen.

13 Rücktrittbremsen (Rückwärtsgang) - verschiedene Modelle

Diese Modelle sind mit einer „Rücktritt“-Hinterradbremse ausgestattet, die durch Drehen der Kurbel nach hinten aktiviert wird. Aktivieren Sie die Rücktrittbremse wie folgt:
- Drücken Sie die Pedale nach hinten, um die Kette nach hinten zu bewegen.
- Die Kette aktiviert den Bremsmechanismus im Inneren Hinterradnabe.
- Je stärker Sie die Pedale nach hinten treten, desto stärker wird die Bremswirkung.

Wenn Ihr Fahrrad zusätzlich zur Rücktrittbremse über eine Sattelbremse verfügt, verwenden Sie immer die Rücktrittbremse als Hauptbremse, um das Fahrrad anzuhalten.
Fahrrad.
WARNUNG: Die Nichtbeachtung der folgenden Anweisungen kann zu Verletzungen des Fahrers oder anderer Personen führen:
- Probieren Sie beim ersten Fahren mit dem Fahrrad die Rücktrittbremse aus und üben Sie den Einsatz bei niedriger Geschwindigkeit auf einem weiten, ebenen Gelände ohne Hindernisse.
- Stellen Sie bei jeder Fahrt sicher, dass der Gabelarm Ⓑ sicher an der Kettenstrebe Ⓒ des Fahrradrahmens befestigt ist. Die Rücktrittbremse funktioniert nicht richtig, wenn der Bremsarm nicht an der Kettenstrebe befestigt ist.

SICHERHEITSHINWEIS
- Die Montage durch einen Erwachsenen ist erforderlich.
- Eltern und Betreuer müssen sicherstellen, dass Kinder ordnungsgemäß in den Gebrauch dieses Produkts eingewiesen werden.
- Bewahren Sie Kleinteile während der Montage außerhalb der Reichweite von Kindern auf.
- Entfernen Sie beim Auspacken des Fahrrads ordnungsgemäß alle Plastikverpackungen.
- Schützen Sie den Kopf Ihres Kindes mit einem zugelassenen Schutzhelm sowie mit geeigneter Kleidung und geschlossenen Schuhen, wenn Sie mit dem Fahrrad fahren.
- Halten Sie während der Benutzung Hände und Finger von den Rädern und anderen beweglichen Teilen fern, um die Gefahr des Einklemmens oder Einklemmens zu vermeiden.

PFLEGE UND WARTUNG
- Ihr Fahrrad ist mit Sicherheitsventilkappen ausgestattet. Um sie zu entfernen, drücken Sie sie nach unten und drehen Sie sie gegen den Uhrzeigersinn.
- Bewahren Sie Ihr Fahrrad in einem geschlossenen Raum auf und lassen Sie es nie für längere Zeit draußen stehen.
- Wischen Sie nach der Fahrt Wasser oder Schlamm mit einem sauberen Tuch ab.
- Bewahren Sie Ihr Fahrrad an einem trockenen Ort auf, wenn es nicht benutzt wird.
- Prüfen Sie regelmäßig Ihren Reifendruck.
- Stellen Sie sicher, dass Ihre Reifen den richtigen Druck haben (siehe Reifen).
- Prüfen und ziehen Sie alle Schrauben regelmäßig nach.
- Tragen Sie regelmäßig eine Schicht Wachs auf, um die Lebensdauer Ihres Motorrads zu erhalten und zu schützen.
- Dieses Fahrrad wurde für kleine Kinder entwickelt und ist nicht für Jugendliche oder Erwachsene geeignet.

Wartung, Reparatur und Service
WARNUNG: Dieses Produkt sollte regelmäßig auf lose, defekte oder abgenutzte Teile überprüft werden. Ziehen Sie alle losen Teile fest und ersetzen Sie verschlissene oder defekte Teile sofort durch Originalteile. Regelmäßige Reinigung verlängert die Lebensdauer des Produkts.
Lassen Sie Reparaturen oder Einstellungen, für die Sie nicht über das richtige Werkzeug verfügen oder wenn Ihnen die Anweisungen in diesem Handbuch oder die "Besonderen Hinweise" nicht ausreichen, von einem Fahrradhändler durchführen.
SELBSTSICHERNDE VERSCHLÜSSE:
Bei wiederholter Verwendung können selbstsichernde Verschlüsse ihre Gewindesicherung verlieren und sich lockern. Prüfen Sie selbstsichernde Verschlüsse regelmäßig und ersetzen Sie sie, wenn sie abgenutzt sind.
INSPEKTION DER LAGER:
Überprüfen Sie regelmäßig die Lager in den Rädern des Produkts.
Tauschen Sie die Räder aus, wenn die Lager die folgenden Tests nicht bestehen:
Heben Sie die beiden Enden des Produkts vom Boden ab und drehen Sie das angehobene Rad von Hand:
- Das Rad sollte sich frei und leicht drehen lassen.
- Das Rad sollte sich frei und leicht drehen lassen. Es sollte keine Seitwärtsbewegung am Rand des Rades geben, wenn es mit leichtem Druck zur Seite geschoben wird.

WÖCHENTLICHE KONTROLLE:
Geben Sie einige Tropfen Allzwecköl auf die Seiten jeder Radachse.
Prüfen Sie, ob die Achsbolzen fest angezogen sind.

14 Empfohlene Einstellung:
Die Verwendung eines Drehmomentschlüssels wird empfohlen. Das empfohlene Drehmoment für jedes

Befestigungselement ist in der Tabelle aufgeführt.. Vergewissern Sie sich nicht nur, dass die empfohlenen Anzugswerte eingehalten werden, sondern auch, dass die Produktteile ausreichend angezogen sind, indem Sie die Funktionstests (die in den Abschnitten zum Zusammenbau der Komponenten im Handbuch aufgeführt sind) für jede Komponente durchführen, während sie angezogen wird.

HINWEIS: Prüfen Sie, ob alle Produktbefestigungen gemäß der folgenden Tabelle angezogen sind.

Anzugsdrehmomente:

1. Anzugsdrehmoment der Lenkervorbauschraube: min. 15 N – max. 25 N.
2. Anzugsdrehmoment der Vorbau-Gabel-Schraube: min. 15 N – max. 25 N.
3. Griffzugkraft: max. 220 N.
4. Sattelklemmschraube (zur Befestigung der Sattelstütze), Anzugsdrehmoment: min. 12 N – max. 23 N.
5. Sattelseitige Druckkraft: max. 220 N.
6. Anzugsdrehmoment der Vorderradmutter: 22-27 N.
7. Anzugsdrehmoment der Hinterradmutter: 24-29 N.

15 Reifen

Wartung:

- Prüfen Sie den Reifendruck häufig, da die Reifen im Laufe der Zeit langsam Luft verlieren. Wenn Sie Ihr Fahrrad für einen längeren Zeitraum abstellen, positionieren Sie es so, dass das Gewicht des Fahrrads nicht auf den Reifen lastet.
- Verwenden Sie keine ungeregelten Luftschläuche zum Aufpumpen von Reifen/Schläuchen. Ein ungeregelter Schlauch kann die Fahrradreifen zu stark aufpumpen und zum Platzen bringen.
- Ersetzen Sie abgefahrene Reifen.

WARNUNG: Fahren oder sitzen Sie nicht auf dem Fahrrad, wenn ein Reifen zu wenig Luftdruck hat. Dies kann den Reifen, den Schlauch und die Felge beschädigen.

Wie man Reifen aufpumpt:

- Verwenden Sie zum Aufpumpen der Reifen eine Hand- oder Fußpumpe.
- Luftschläuche, die mit Tankstellenmanometern reguliert werden, sind ebenfalls akzeptabel.
- Der maximale Luftdruck ist an der Seite des Reifens angegeben.
- Wenn auf der Seitenwand des Reifens zwei Luftdrücke angegeben sind, verwenden Sie den höheren Druck für Fahrten auf der Straße und den niedrigeren Druck für Fahrten im Gelände.
- Der niedrigere Druck sorgt für eine bessere Reifentraktion und einen höheren Fahrkomfort. Bevor Sie Luft in einen Reifen einfüllen, vergewissern Sie sich, dass der Rand des Reifens (das Brot) auf beiden Seiten des Reifens den gleichen Abstand zur Felge hat. Wenn der Reifen nicht richtig zu sitzen scheint, lassen Sie die Luft aus dem Schlauch ab, bis Sie den Reifenwulst an der gewünschten Stelle in die Felge drücken können. Füllen Sie langsam Luft nach und halten Sie häufig an, um den Sitz und den Druck des Reifens zu überprüfen, bis der richtige Luftdruck erreicht ist.

Empfohlener Reifendruck (250 Kpa - 36 PSI):

Prüfen Sie den Reifendruck häufig, da alle Reifen mit der Zeit langsam Luft verlieren. Achten Sie bei längerer Lagerung darauf, dass das Gewicht des Produkts nicht auf den Reifen lastet.

Der empfohlene Reifendruck ist auf der Seitenwand des Reifens angegeben. Umrechnung von PSI in Kilopascal.

Inspektion des Lagers

WARTUNG

Kontrollieren Sie die Fahrradlager regelmäßig. Schmieren Sie die Lager einmal im Jahr oder immer dann, wenn sie nicht den folgenden Anforderungen entsprechen.

STEUERROHRLAGER

Die Gabel muss sich jederzeit frei und leichtgängig drehen lassen. Wenn das Vorderrad vom Boden abgehoben ist, sollten Sie die Gabel nicht nach oben, unten oder zur Seite auf dem Gabelschaft bewegen können.

CRANK-LAGER

Die Kurbel sollte sich jederzeit frei und leichtgängig drehen und die vorderen Ritzel sollten nicht lose auf der Kurbel sitzen. Das Pedalende der Kurbel darf sich nicht von einer Seite zur anderen bewegen können.

RÄDERLÄGER

Heben Sie beide Enden des Fahrrads vom Boden ab und drehen Sie das angehobene Rad langsam von Hand. Die Lager sind richtig eingestellt, wenn:

- Das Rad dreht sich frei und leicht.
- Das Gewicht des Speichenreflektors, wenn er gegen die Vorder- oder Rückseite des Fahrrads gedrückt wird, bewirkt, dass sich das Rad mehrmals hin und her dreht.
- Die Felge bewegt sich nicht von einer Seite zur anderen, wenn Sie das Rad mit leichter Kraft zur Seite

中文 (ZH)

1 车把安装

松开车把顶部的螺钉，以允许车把端部移动。
将车把插入耳机并确保其位于车把安全线上方。
使用提供的内六角扳手拧紧车把顶部的螺钉。
警告：为防止转向系统受损和可能失去控制，阀杆上的 "MIN-IN"（最小插入）标记 Ⓐ 必须低于锁紧螺母 Ⓑ的顶部。

警告：不要过度拧紧阀杆螺栓。过度拧紧阀杆螺栓会损坏转向系统并导致失去控制。

警告：使用本产品时一定要戴上头盔!
- 头盔必须戴在头部的高度，并低放在额头上。额头的暴露会造成严重伤害。
- 调整两边耳朵下面的带子滑块。
- 系好下巴的带子。拧紧带子，直到紧固。
- 颏带和下巴之间不应超过两个手指。
- 一个合适的头盔应该是舒适的，不会向前/向后或从一边摇晃到另一边。

警告和安全信息
- 窒息危险。小零件。不适合3岁以下的儿童。
- 组装必须由成人进行。
- 车把柄或管子端盖如有损坏应予更换，因为暴露的管子会造成伤害。所有含有末端保护的产品都应定期检查，以确保保护是充分的。
- 替换的前叉必须具有与原产品相同的间距和内管直径。
- 不要在产品中添加任何电机。
- 不要拖或推产品。
- 请勿修改产品。
- 立即更换磨损或损坏的部件。
- 如果某样东西不能正常工作，就停止使用它。

2 将骑手安装到自行车上

要确定骑手的正确自行车尺寸。
- 骑上骑行车，双脚分开与肩同宽，平放在地上。
- 在轮胎适当充气的情况下，上管2的顶部与骑手的胯部之间至少应有2.5厘米的间隙1。
- 骑手腿部的最小长度是上管的最高部分加上一英寸3。

关于手刹的说明。

在欧洲/澳大利亚/新西兰/中国：
- 左边的刹车杆控制后刹车。
- 右边的刹车杆控制前刹车。
在美国和大多数其他国家/地区：
- 左侧刹车杆控制前刹车。
- 右边的刹车杆控制后刹车。

注意：根据自行车销售国的法律或习俗，前、后刹车的刹车线将被引向右或左刹车杆。

这是主人的责任。
警告：本自行车旨在由一个骑手同时骑行，用于一般运输和娱乐。它的目的不是为了支持特技和跳跃。如果自行车是在未组装的情况下购买的，车主有责任严格按照本手册和提供的 "特别说明 "中的所有组装和调整说明进行操作。此外，你必须确保所有的紧固件和部件都被牢固地拧紧。

注意：定期检查所有的紧固件和部件是否牢固拧紧。
如果自行车是组装购买的，在第一次使用之前，车主有责任确保自行车已经完全按照本手册和所提供的 "特别说明 "中的描述进行了组装和调整，并确保所有的紧固件和部件都被牢固地拧紧了。
注意：
如果产品是组装好的，请跳到各部分。
- 检查车杆和车把。
- 调整座椅夹。

一般警告
警告：不打算在公共道路上使用。
- 始终佩戴符合CPSC安全标准以及当地安全标准的自行车头盔。
- 始终穿着鞋类。
- 12英寸（30厘米）或更小的自行车不打算在公共道路上使用。
- 避免在夜间、黄昏、黎明和其他任何能见度低的时候骑行。
- 反射器。
- 为了你自己的安全，如果反光镜安装不当、损坏或丢失，请不要骑车。
- 不要让反光镜的能见度被衣服或其他物品挡住。脏的反射器不能正常工作。如有必要，用湿布和肥皂清洁反射器。
- 在潮湿的天气里要特别小心。
- 在潮湿的路面上缓慢行驶，因为轮胎更容易滑动。
- 在潮湿的天气里增加制动距离。
- 避免这些危险，以防止失去控制或车轮损坏。
- 要注意排水篦子、柔软的道路边缘、碎石或沙子、坑洞或车辙、湿叶或不平整的路面。
- 以直角穿过轨道，以避免失去控制。
- 避免在驾驶时采取不安全的行动。
- 不要载客。
- 不要在自行车上携带任何可能影响你的视力、听力或控制的物体或附加任何东西。
- 不要在双手离开车把的情况下骑车。

装配简介
这本手册是为几种不同的自行车制作的。
- 一些插图可能与实际产品略有不同。
- 请严格按照说明操作。
- 模型可能有不同的附件项目，如袋子、

本产品的最大骑手/自行车重量如下						
自行车尺寸	骑自行车的人		骑自行车的人+自行车		骑自行车的人+自行车+篮子	
	kg	lbs	kg	lbs	kg	lbs
12	25	55	29,5	65	29,65	65,4
16	45	100	52,9	116,6	53,1	117,1

篮子、反射器、架子等。
- 所有的功能、组件和附件并不包括在所有型号中。
- 在开始组装或维护之前，请阅读本手册全文。
- 如果你对安装本装置没有把握，请联系当地的自行车店。
警告：在组装过程中，请将小部件放在儿童接触不到的地方。
在你完成组装自行车之前，请不要处理盒子和包装。
这可以防止自行车的部件被意外地丢弃。
注意：本手册中的所有指示（右、左、前、后等）都是骑手坐在自行车上时看到的指示。

检查立管和手把的松紧度
要检查阀杆的松紧度。
- 在两腿之间跨过前轮。
- 尝试通过转动车把来转动前轮。
- 如果车把和车把转动而不转动前轮，请将车把与车轮重新对准，并将车把螺栓拧紧，比以前更紧（每次大约1/2圈）。

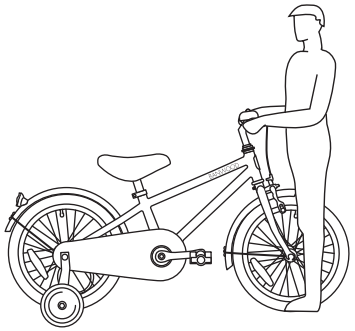

- 重复这一测试，直到车把和车杆在不转动前轮的情况下不能转动。
检查车把夹的松紧度。
- 握住自行车不动，试着上下或前后移动车把两端。
警告：不要超过45公斤（100磅）的力量限制。
- 如果车把移动，松开车把夹螺栓。
- 将车把放在正确的位置，并将车把夹螺栓拧紧，比之前更紧。
- 如果车把夹有一个以上的螺栓，请将它们平均拧紧。
- 重复这一测试，直到车把在车把夹中不移动为止。

3 我如何安装前挡泥板？
- 用10毫米的扳手卸下螺栓。
- 安装挡泥板，更换螺栓并固定。
- 用螺丝刀卸下叉尖上的螺丝。
- 将挡泥板支架安装到前叉顶端。
- 重新装上螺丝，用螺丝刀将其固定。

4 如何安装前轮？
- 拆除已经连接到前轮轴上的轴螺母和车轮固定器。
- 将车轮装到前叉上。
- 安装车轮固定器，确保标签在叉耳的孔中。
- 用亚历克斯螺母固定前轮。
- 将车轮放在前叉的中心，用15毫米的扳手将车轴螺母牢牢拧紧。
注意：确保车轮自由转动，不接触前叉或挡泥板。
警告：不要使用普通螺母来固定前轮。
警告：不遵循这些步骤可能导致前轮在骑行中松动。这可能会对骑手或其他人造成伤害。

5 安装鞍座
松开座管夹上的六角头螺栓，使座垫能够移动。
调整高度，使孩子的脚舒适地放在地面上，平放在地上，膝盖略微弯曲。
牢牢地拧紧螺栓，使其能够支撑骑手不动。
警告：为了防止座垫松动和失去控制，座管 Ⓑ 上的''min.in''标记必须低于座管 Ⓒ 的顶部。

6 安装篮子
将篮子的带子系在车把上，并将其调整到一个完美的位置。

7 安装踏板
- 请注意，在轴的末端有一个字母。"L "表示左，"R "表示右。
- 用15毫米扳手将 "L "踏板固定在左侧，"R "踏板固定在右侧。
拧紧踏板。
- 确保每个踏板的螺纹完全进入曲柄臂。
警告：确保踏板牢固地固定在曲柄臂上，使其不致松动。定期检查松紧度。

8 自行车铃
用螺丝刀将自行车铃铛安装在车把上。

9 链条调整
小心。
- 链条必须保持在链轮上。如果链条从链轮上脱落，山地制动器将无法工作。
- 不要试图修理链条。如果链条有问题，让自行车修理厂进行维修。
调整。
链条必须正确调整。如果太紧，自行车将很难踩动。如果太松，链条可能会从链轮上脱落。
当链条 Ⓒ 被正确地拧紧时，你可以自由地转动曲柄，你可以把它拉到不超过半英寸 Ⓐ 的直边 Ⓑ 上，如图所示。
按以下方法调整链条的松紧度。
- 松开后轮轴螺母。
- 根据需要将后轮向前或向后移动。
注意：确保后轮在自行车框架的中心。
- 将车轮固定在这一位置，并牢牢拧紧。

10 润滑
警告。
- 不要过度润滑。如果机油进入轮辋或刹车片，刹车性能就会降低，需要更大的停车距离。可能会对骑手或其他人造成伤害。
- 链条可能会将多余的油漏到轮辋上。擦掉链条上多余的油。
- 让所有的油离开你的脚所在的踏板表面。
- 使用肥皂和热水，清洗轮辋、刹车片、踏板和轮胎上的所有油污。
- 在骑行前用清水冲洗并彻底干燥。

你将在下面看到每六个月应该润滑的部件。

- 踏板。在车轴进入踏板的地方滴上四滴油。
- 链条。在链条的每个滚筒上滴一滴油。擦掉链条上所有多余的油。
- 刹车杆。在每个刹车杆的支点上滴一滴油。
- 车轮制动器。在每个悬臂式制动器的支点上滴一滴油。
- 刹车器和电缆。将四滴油滴入每根电缆的两端。让油沿着电缆线浸泡回去。
- 后链轮组。将自行车放在其左侧。慢慢地顺时针转动后轮。在后链轮（静止的）和离合器体（顺时针转动的）之间的缝隙中滴入四滴油。

11 训练轮

如何组装训练轮？

- 用15毫米扳手从亚历克斯 Ⓑ 的两侧拆下亚历克斯的外侧螺母 Ⓐ 和挡泥板支撑。
- 在后轮亚历克斯的两端各放一个对准片 Ⓒ，一个训练轮腿 Ⓓ，挡泥板支撑，垫片和一个轴螺母Ⓐ。
- 用15毫米的扳手固定螺母，确保两个训练轮与地面保持相同的距离。

警告：每次骑行前，确保两个车轴螺母都已拧紧。还要确保两个脚轮与地面有相同的距离。

随着你孩子能力的提高，你可以提高并最终移除脚轮。

逐渐提高训练轮将帮助你的孩子学会用自行车的两个轮子骑行。

- 要移动训练轮，松开轴螺母，将腿部滑动到正确的位置，然后重新拧紧轴螺母。
- 要卸下训练轮，请卸下轴螺母和训练腿。将车轴螺母重新安装在校准片上，并牢牢拧紧。

警告：确保对准片 Ⓒ 的缺口片在车轴的后面，并在车架的槽中。

警告：不重新安装车轴螺母可能导致骑手或其他人受伤。

警告：当使用带脚轮的自行车时。

- 只能在平坦的地方骑行。
- 不要在陡峭的山坡、不平坦的人行道或台阶附近骑行。如果其中一个脚轮从骑行面的边缘脱落，自行车就会翻倒。
- 在斜面上直上直下地骑行，因为在斜面上骑行时，自行车会翻倒。
- 转弯时要降低速度，因为你不能像没有训练轮的自行车那样快速转弯。

12 调整轮辋制动系统

警告：你必须在骑行前调整前刹车。

第一步：将刹车片 Ⓑ 放在正确位置。

- 松开每个制动蹄铁 Ⓑ 的螺丝 Ⓐ。
- 调整每个刹车片，使其平放在轮辋上并与轮辋的曲线对齐。
- 确保每个刹车片不与轮辋摩擦。
- 如果刹车片的表面有箭头，确保箭头指向自行车的尾部。
- 握住每个刹车片的位置，拧紧螺栓。

第2步：检查每个刹车片的松紧度。

- 尝试将每个制动蹄片移出位置。
- 如果一个制动蹄片移动，重复步骤1，但要比以前更紧地拧紧螺母。
- 重复这一测试，直到每个刹车片都不移动。

更换刹车片

1.如有必要，松开制动电缆调整螺栓。Ⓐ

2. 松开并卸下刹车片的螺栓/螺丝。Ⓑ

3. 拆除旧的刹车片。Ⓒ

4. 安装新的刹车片，确保它指向前方并与轮辋均匀对齐。Ⓓ

5. 根据扭矩表，拧紧制动蹄片的螺栓。

警告：更换与原车制动片相同型号和类型的制动片。不要过度拧紧电缆夹。过度拧紧电缆夹会切断电缆，导致骑手或其他人受伤。

13 脚踏车（倒车）制动器--各种型号

这些型号配备了一个后轮刹车，通过向后转动曲柄进行操作。

按以下方法操作盘车制动器。

- 向后推动踏板，使链条向后移动。
- 链条激活了后轮轮毂内的制动机制。
- 当你用越来越大的力气向后踩踏板时，制动作用会增加。

如果你的自行车除了柱式制动器外还有一个卡钳式制动器，请始终将柱式制动器作为主要的制动器来使用，以停止自行车。

作为主要的制动器来停止自行车。

警告：如果不遵守以下说明，可能导致骑手或其他人受伤。

- 第一次骑自行车时，要试骑盘车制动器，并在宽阔、平坦、没有障碍物的地方练习低速使用。
- 每次骑车时，要确保刹车臂 Ⓑ 牢牢地固定在车架的防滑链 Ⓒ 上。如果刹车臂没有连接到防滑链上，盘式制动器将无法正常工作。

安全通知

- 需要成人组装。
- 家长和看护人必须确保儿童在使用本产品时得到正确的指导。
- 在组装过程中，请将小部件放在儿童接触不到的地方。
- 当拆开自行车的包装时，正确地去除所有塑料包装。
- 在骑自行车时，要用经批准的安全头盔保护孩子的头部，并穿上合适的衣服和密趾鞋。
- 在使用过程中，让手和手指远离轮子和其他运动部件，以避免被夹住或夹伤的危险。

护理和保养

- 您的自行车配备了安全阀盖。要想取下它们，请按下并逆时针旋转。
- 把你的自行车存放在室内，千万不要把你的自行车长时间放在外面。
- 骑行后，用干净的布擦去任何水或泥巴。
- 不使用时，将自行车存放在干燥的地方。
- 定期检查您的轮胎压力。
- 确保你的轮胎保持在正确的压力下（详见轮胎）。
- 定期检查并紧固所有螺栓。
- 定期涂上一层蜡，以维护和保护你的自行车的寿命。
- 这辆自行车是为年轻儿童设计的，不适合青少年或成年人使用。

维护、修理和服务

警告：应定期检查本产品是否有松动、

损坏或磨损的部件。拧紧任何松动的部件，并立即用原装部件更换任何磨损或损坏的部件。定期清洗将延长产品的寿命。
如果你没有合适的工具，或者本手册中的说明或任何 "特别说明 "对你来说不够充分，请让自行车店进行任何维修或调整。
自锁扣件。
随着反复使用，自锁紧固件可能会失去其螺纹锁定能力，并可能松动。经常检查自锁的紧固件，磨损后要及时更换。
轴承检查。
经常检查产品车轮中的轴承。当轴承不能通过以下测试时，请更换车轮。
将产品的两端抬离地面，用手旋转凸起的轮子。
- 轮子应该自由和轻松地旋转。
- 轮子应该自由和轻松地旋转。当用轻力向一侧推动时，车轮边缘不应有侧向移动。
每周检查：在每个轮轴的两侧滴上几滴通用机油。检查车轴螺栓是否紧固。

14 建议调整。

建议使用扭矩扳手。下面给出了每个螺栓的建议紧固度。除了遵循建议的紧固方式外，在紧固时对每个部件进行功能测试（列在手册的部件组装部分），以确保产品部件得到充分的紧固。
注意：检查所有的产品紧固件是否按照下表中的规定进行了紧固。
紧固扭矩：
1. 车把-立管螺栓拧紧扭矩：最小 15N – 最大 25N。
2. 阀杆叉螺栓拧紧扭矩：最小15N – 最大25N。
3. 握把拉力：最大220N。
4. 座夹螺栓（用于固定座杆）拧紧扭矩：最小12N – 最大23N。
5.鞍座侧推力：最大220N。
6. 前轮螺母拧紧扭矩：22-27 N。
7. 后轮螺母拧紧扭矩：24-29 N。

15 轮胎

维护。
- 经常检查轮胎的充气压力，因为轮胎会随着时间的推移慢慢失去空气。在较长时间内存放自行车时，应将自行车摆放好，使自行车的重量不停留在轮胎上。
- 不要使用不规范的空气软管为轮胎/气囊充气。不规范的软管会使自行车轮胎充气过度，导致轮胎爆裂。
- 更换磨损的轮胎。
警告：如果轮胎充气不足，请不要骑车或坐在自行车上。这可能会损坏轮胎、轮胎管和轮辋。
如何给轮胎充气。
- 使用手动或脚踏泵为轮胎充气。
- 由服务站仪表调节的空气软管也是可以接受的。
- 轮胎侧面标明了最大充气压力。
- 如果轮胎侧壁上有两种充气压力，在公路行驶时使用较高的压力，在越野行驶时使用较低的压力。
- 较低的压力将提供更好的轮胎牵引力和更舒适的驾驶。在给任何轮胎充气之前，确保轮胎边缘（面包）与轮辋的距离相同，一路走来，轮胎两侧都是如此。如果轮胎似乎没有正确就位，从轮胎中释放空气，直到可以将轮胎胎圈推入需要的地方。缓慢地添加空气，并经常停下来检查轮胎的位置和压力，直到达到正确的充气压力。

建议的轮胎压力(250 Kpa - 36 PSI)。
经常检查轮胎的充气压力，因为所有的轮胎都会随着时间的推移慢慢失去空气。对于长时间的储存，请保持产品重量不超过轮胎。
建议的轮胎压力标在轮胎的侧壁上。
从PSI到Kilopascals的转换。

轴承检查
保养
经常检查自行车的轴承。每年对轴承进行一次润滑，或在轴承不符合要求时进行润滑：如下

头管轴承
叉子必须在任何时候都能自由、平稳地旋转。在前轮离开地面的情况下，你不应该能够上下或左右移动前叉的转向管。
凸轮轴轴承
曲柄在任何时候都应自由而平稳地转动，前链轮在曲柄上不应松动。曲柄的踏板端不能从一边移到另一边。

轮毂轴承
将自行车的两端抬离地面，用手慢慢转动凸起的车轮。在以下情况下，轴承的调整是正确的。
- 轮子转动自如，很容易。
- 辐条反射器的重量，当放在自行车的前部或后部时，会使车轮来回旋转几次。
- 当你用轻微的力量向侧面推动车轮时，车轮轮辋没有侧向移动。

BANWOOD

1 Монтаж на кормилото

Разхлабете винта в горната част на кормилото, за да позволите движението на края на кормилото.
Поставете кормилото в слушалките и се уверете, че е над защитната линия на кормилото.
Като използвате предоставения гаечен ключ, затегнете винта в горната част на кормилото.

ПРЕДУПРЕЖДЕНИЕ:
За да се предотврати повреда на кормилната уредба и евентуална загуба на контрол, маркировката "MIN-IN" (минимално вмъкване) Ⓐ на стеблото трябва да е под горната част на гайката Ⓑ.

ПРЕДУПРЕЖДЕНИЕ: Не затягайте прекалено болта на стеблото. Прекомерното затягане на болта на стеблото може да повреди кормилната уредба и да доведе до загуба на контрол.

ПРЕДУПРЕЖДЕНИЕ: ВИНАГИ НОСЕТЕ КАСКА, КОГАТО ИЗПОЛЗВАТЕ ТОЗИ ПРОДУКТ!
- Каската трябва да се носи на височината на главата и ниско върху челото. Излагането на челото може да доведе до сериозни наранявания.
- Регулирайте плъзгачите на каишката под ухото от двете страни.
- Затегнете ремъка за брадичката. Затегнете ремъка, докато стане плътно.
- Между каишката на подбрадника и брадичката не трябва да има повече от два пръста.
- Правилно поставената каска трябва да е удобна и да не се клати напред/назад или настрани.

Предупреждение и информация за безопасност
- ОПАСНОСТ ОТ ЗАДУШАВАНЕ. Малки части. Не е подходящ за деца под 3 години.
- Монтажът трябва да се извършва от възрастен.
- Ръкохватките на кормилото или крайните капачки на тръбите трябва да се сменят, ако са повредени, тъй като откритите тръби могат да причинят нараняване. Всички продукти, съдържащи крайна защита, трябва да се проверяват редовно, за да се гарантира, че защитата е достатъчна.
- Вилиците за смяна трябва да имат същата стъпка и вътрешен диаметър на тръбата като оригиналния продукт.
- Не добавяйте никакви двигатели към продукта.
- Не теглете и не бутайте продукта.
- Не модифицирайте продукта.
- Незабавно заменете износените или счупени части.
- Ако нещо не работи правилно, спрете да го използвате.

2 Монтиране на велосипедиста към велосипеда

Определяне на правилния размер на велосипеда за водача:
- Застанете на монтирания велосипед с крака, разтворени на ширината на раменете, и плоски на земята.
- При правилно напомпани гуми трябва да има поне 2,5 см разстояние 1 между горната част на горната тръба 2 и кръста на ездача.
- Минималната дължина на краката на ездача е най-високата част на горната тръба плюс един инч 3.

Бележки за ръчната спирачка:
В Европа/Австралия/Нова Зеландия/Китай:
- Левият спирачен лост управлява задната спирачка.
- Десният спирачен лост управлява предната спирачка.

В САЩ и повечето други страни:
- Левият спирачен лост управлява предната спирачка.
- Десният спирачен лост управлява задната спирачка.

ЗАБЕЛЕЖКА: Спирачните въжета за предната и задната спирачка ще бъдат насочени към десния или левия спирачен лост в съответствие със законите или обичаите на страната, в която се продава велосипедът.

Това е отговорност на собственика:
ПРЕДУПРЕЖДЕНИЕ: Този велосипед е предназначен да бъде каран от един ездач едновременно за общ транспорт и развлекателна употреба. Той не е предназначен за каскади и скокове. Ако велосипедът е закупен в разглобен вид, собственикът е длъжен да спазва всички инструкции за сглобяване и регулиране точно както е описано в това ръководство и в предоставените "Специални инструкции". Освен това трябва да се уверите, че всички скрепителни

елементи и компоненти са здраво затегнати.

ЗАБЕЛЕЖКА: Периодично проверявайте дали всички скрепителни елементи и компоненти са добре затегнати. Ако велосипедът е закупен в сглобен вид, собственикът е длъжен, преди да го използва за първи път, да се увери, че велосипедът е сглобен и регулиран точно както е описано в това ръководство и в предоставените "Специални инструкции", както и да се увери, че всички крепежни елементи и компоненти са здраво затегнати.

ЗАБЕЛЕЖКА:

Ако продуктът е сглобен, преминете към разделите:

- Проверка на стойката и кормилото.
- Регулиране на скобата на седалката.

Общо предупреждение

ПРЕДУПРЕЖДЕНИЕ: Не е предназначен за използване по обществени пътища.

- Винаги носете велосипедна каска, която отговаря на стандартите за безопасност на CPSC, както и на местните стандарти за безопасност.
- Винаги носете обувки.
- Велосипеди с размер 12 инча (30 см) или по-малък не са предназначени за използване по обществени пътища.
- Избягвайте да шофирате през нощта, при здрач, на разсъмване и по всяко друго време с ниска видимост.
- Рефлектори:
- За ваша собствена безопасност не карайте велосипеда си, ако светлоотразителите са неправилно монтирани, повредени или липсват.
- Не позволявайте видимостта на светлоотразителите да бъде закрита от дрехи или други предмети. Замърсените рефлектори не работят правилно. Ако е необходимо, почистете рефлекторите с влажна кърпа и сапун.
- Бъдете изключително предпазливи при влажно време:
- Шофирайте бавно на мокри повърхности, тъй като гумите се плъзгат по-лесно.
- Увеличете спирачния път при мокра настилка.
- Избягвайте тези опасности, за да предотвратите загуба на контрол или повреда на колелото:
- Внимавайте за отводнителни решетки, меки ръбове на пътя, чакъл или пясък, дупки или коловози, мокри листа или неравна настилка.
- Пресичайте релсите под прав ъгъл, за да избегнете загуба на контрол.
- Избягвайте опасни действия по време на шофиране.
- Не превозвайте пътници.
- Не носете никакви предмети и не прикрепвайте нищо към велосипеда, което може да влоши зрението, слуха или контрола ви.
- Не карайте с двете си ръце извън кормилото.

Въведение в сглобяването

Това ръководство е предназначено за няколко различни велосипеда:

- Някои илюстрации може да се различават леко от действителния продукт.
- Моля, следвайте точно инструкциите.
- Моделите могат да имат различни аксесоари, като чанти, кошници, светлоотразители, багажници и др.
- Всички функции, компоненти и аксесоари не са включени във всички модели.
- Моля, прочетете цялото ръководство, преди да започнете сглобяване или поддръжка.
- Ако не сте сигурни в монтажа на устройството, обърнете се към местния магазин за велосипеди.

ПРЕДУПРЕЖДЕНИЕ: По време на сглобяването съхранявайте малките части на места, недостъпни за деца.

Не изхвърляйте кутията и опаковката, докато не приключите със сглобяването на велосипеда. Това може да предотврати случайното изхвърляне на части от велосипеда.

ЗАБЕЛЕЖКА: Всички обозначения (дясно, ляво, предно, задно и т.н.) в това ръководство са тези, които

Максималното тегло на водача/велосипеда за този продукт е следното						
Размер на велосипеда	Велосипедист		Велосипедист + велосипед		Велосипедист + велосипед + кошница	
	kg	lbs	kg	lbs	kg	lbs
12	25	55	29,5	65	29,65	65,4
16	45	100	52,9	116,6	53,1	117,1

се виждат от водача, когато е седнал на мотоциклета.

Проверка на затегнатостта на кормилото и кормилната щанга

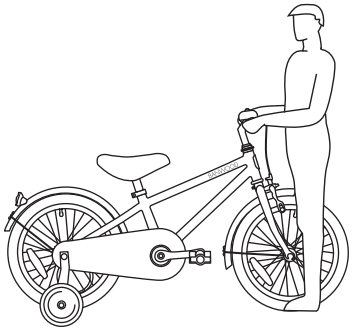

За проверка на затягането на стеблото:
- Разположете предното колело между краката си.
- Опитайте се да завъртите предното колело, като завъртите кормилото.
- Ако кормилото и шенкелът се завъртят, без да се завърти предното колело, пренастройте шенкела спрямо колелото и затегнете болтовете на шенкела по-силно от преди (приблизително 1/2 оборот наведнъж).
- Повтаряйте този тест, докато кормилото и кормилната щанга не се завъртят, без да се завърти предното колело.

Проверка на затегнатостта на скобата на кормилото:
- Задръжте велосипеда неподвижен и опитайте да движите краищата на кормилото нагоре и надолу или напред и назад.

ПРЕДУПРЕЖДЕНИЕ: Не превишавайте ограничението за сила от 45 кг.
- Ако кормилото се движи, разхлабете болтовете на скобите на кормилото.
- Поставете кормилото в правилната позиция и затегнете болтовете на скобата на кормилото по-силно от преди.
- Ако скобата на кормилото има повече от един болт, затегнете ги еднакво.
- Повторете този тест, докато кормилото не се премести в скобата на кормилото.

3 Как да монтирам предния калник?

- Свалете болта с помощта на 10 мм гаечен ключ.
- Монтирайте калника, поставете болта и го закрепете.
- Отстранете винтовете от накрайниците на вилката с помощта на отвертка.
- Монтирайте скобите на калниците към върховете на вилката.
- Поставете отново винтовете и ги закрепете с помощта на отвертка.

4 Как се монтира предното колело?

- Свалете гайките на оста и фиксаторите на колелото, които вече са прикрепени към оста на предното колело.
- Монтирайте колелото върху предната вилка.
- Монтирайте фиксаторите на колелата, като се уверите, че разделите са в отворите на накрайниците на вилката.
- Закрепете предното колело с гайките на оста.
- Поставете колелото в центъра на вилката и затегнете здраво гайките на осите с 15-милиметров ключ.

ЗАБЕЛЕЖКА: Уверете се, че колелото се върти свободно, без да се допира до вилката или калника.

ПРЕДУПРЕЖДЕНИЕ: Не използвайте обикновени гайки за закрепване на предното колело.

ПРЕДУПРЕЖДЕНИЕ: Неспазването на тези стъпки може да доведе до разхлабване на предното колело по време на движение. Това може да доведе до нараняване на водача или на други лица.

5 Монтиране на седлото

Разхлабете болта с шестостенна глава на скобата на стойката на седалката, за да позволите на седлото да се движи.
Настройте височината така, че стъпалата на детето ви да лежат удобно на земята, да са плоски и леко свити в коляното.
Затегнете здраво болта, така че да поддържа ездача, без да се движи.

ПРЕДУПРЕЖДЕНИЕ: За да се предотврати разхлабване на седалката и загуба на контрол, маркировката "min.in" върху стойката на седалката (B) трябва да бъде под горната част на седалковата тръба (C).

6 Монтиране на кошницата

Закрепете ремъците на коша към кормилото и го настройте в идеална позиция.

7 Монтиране на педалите

- Обърнете внимание, че в края на оста има буква. "L" означава ляво, "R" означава дясно.
- С помощта на 15-милиметровия гаечен ключ закрепете педала "L" от лявата страна и педала "R" от дясната страна.

Затегнете педалите:

- Уверете се, че резбите на всеки педал са изцяло в рамото на манивелата.

ПРЕДУПРЕЖДЕНИЕ: Уверете се, че педалите са здраво закрепени към рамената на манивелата, за да не се разхлабят. Периодично проверявайте затягането.

8 Велосипеден звънец

Монтирайте звънеца за велосипед на кормилото с помощта на отвертка.

9 Регулиране на веригата

ВНИМАНИЕ:

- Веригата трябва да остане върху зъбните колела. Ако веригата се свали от зъбните колела, планинската спирачка няма да работи.
- Не се опитвайте да ремонтирате веригата. Ако има проблем с веригата, поправете я в сервиз за велосипеди.

Регулиране:

Веригата трябва да бъде правилно регулирана. Ако е твърде стегнат, велосипедът ще се движи трудно. Ако е прекалено хлабава, веригата може да се откачи от зъбните колела.

Когато веригата (C) е правилно затегната, можете да въртите манивелата свободно и да я издърпате на не повече от половин инч (A) от прав ръб (B), както е показано.

Регулирайте обтягането на веригата, както следва:

- Разхлабете гайките на осите на задните колела.
- Преместете задното колело напред или назад, ако е необходимо.

ЗАБЕЛЕЖКА: Уверете се, че задното колело е в центъра на рамката на велосипеда.

- Задръжте колелото в това положение и го затегнете здраво.

10 Смазване

ПРЕДУПРЕЖДЕНИЕ:

- Не прекалявайте със смазването. Ако маслото попадне в джантите или в спирачните накладки, спирачната ефективност ще бъде намалена и ще е необходим по-дълъг спирачен път. Може да се стигне до нараняване на водача или на други лица.
- Веригата може да изпуска излишно масло върху джантата на колелото. Избършете излишното масло от веригата.
- Не допускайте попадане на масло върху повърхността на педалите, където стъпват краката ви.
- С помощта на сапун и гореща вода почистете всички масла от джантите, спирачните накладки, педалите и гумите.
- Изплакнете го с чиста вода и го подсушете добре, преди да го използвате.

По-долу ще намерите частите, които трябва да се смазват на всеки шест месеца:

- Педалите: Поставете четири капки масло на мястото, където осите влизат в педалите.
- Верига: Сложете по една капка масло на всяка ролка на веригата. Избършете цялото излишно масло от веригата.
- Спирачни лостове: Сложете по една капка масло върху въртящата се точка на всеки спирачен лост.
- Спирачки на колелата: Сложете по една капка масло в точката на въртене на всяка конзолна спирачка.
- Спирачки и въжета: Сложете по четири капки масло в двата края на всяко въже. Оставете маслото да попие обратно по кабела.
- Задната зъбна предавка: Поставете велосипеда на лявата му страна. Бавно завъртете задното колело по посока на часовниковата стрелка. Сложете четири капки масло в пукнатината между задните зъбни колела (които са неподвижни) и тялото на свободното колело (което се върти по посока на часовниковата стрелка).

11 Стабилни велосипеди (колела)

Как се сглобява колелото за обучение?

- Отстранете външните гайки на Алекс (A) и опорите на калниците от двете страни на Алекс (B)с помощта на гаечен ключ 15 мм.
- Поставете плочата за подравняване (C), подложката за тренировъчно колело (D), опората на калника, дистанционната връзка и гайката на оста (A) във всеки край на задното колело на оста.
- Фиксирайте гайките с помощта на гаечен ключ 15 мм, като се уверите, че двете учебни колела са на еднакво разстояние от земята.

ПРЕДУПРЕЖДЕНИЕ: Преди всяко пътуване се уверете, че двете гайки на осите са затегнати. Също така се уверете, че двете колелца са на еднакво разстояние от земята.

С напредването на уменията на детето можете да повдигнете и евентуално да премахнете колелцата.

Постепенното повдигане на колелата ще помогне на детето да се научи да кара и на двете колела на велосипеда.

- За да преместите колелата за обучение, разхлабете гайките на осите, преместете крачето в правилната позиция и отново затегнете гайките на осите.
- За да демонтирате колелата за обучение, свалете гайките на осите и крачетата за обучение. Монтирайте отново гайката на оста върху таблото за подравняване и затегнете здраво.

ПРЕДУПРЕЖДЕНИЕ: Уверете се, че назъбеният участък на табелката за подравняване (C)е в задната част на оста и в прореза на рамата.

ПРЕДУПРЕЖДЕНИЕ: Ако не монтирате отново гайките на осите, това може да доведе до нараняване на водача или други лица.

ПРЕДУПРЕЖДЕНИЕ: Когато използвате велосипеда с колелца:

- Карайте само на равни участъци.
- Не се движете по стръмни хълмове, неравни настилки или в близост до стъпала. Велосипедът може да се преобърне, ако някое от колелцата се откачи от ръба на повърхността за каране.
- Карайте направо нагоре и надолу по наклонени повърхности, тъй като велосипедът може да се преобърне при каране по наклонени повърхности.
- Намалете скоростта си при завиване, защото не можете да завивате толкова бързо, колкото велосипедите без колела за обучение.

12 Регулиране на спирачната система на джантата

ПРЕДУПРЕЖДЕНИЕ: Трябва да регулирате предните спирачки, преди да започнете да карате.

Първа стъпка: Поставете спирачните накладки (B) в правилната позиция:

- Разхлабете болта (A) на всяка спирачна накладка (B).
- Нагласете всяка спирачна накладка така, че да е равна на джантата и да е в една линия с извивката на джантата.
- Уверете се, че всяка спирачна накладка не се трие в джантата.
- Ако на повърхността на спирачната накладка има стрелки, уверете се, че стрелките сочат към задната част на велосипеда.
- Задръжте всяка спирачна накладка на място и затегнете болта.

Стъпка 2: Проверете затегнатостта на всяка спирачна накладка:

- Опитайте се да преместите всяка спирачна челюст от мястото й.
- Ако някоя спирачна обувка се премести, повторете стъпка 1, но затегнете гайката по-силно от преди.
- Повтаряйте този тест, докато всяка спирачна накладка не се движи.

Смяна на спирачните накладки

1. Ако е необходимо, разхлабете болта за регулиране на спирачното въже. (A)
2. Разхлабете и свалете болта/винта на спирачната накладка. (B)
3. Отстранете старата спирачна накладка. (C)
4. Монтирайте новата спирачна накладка, като се уверите, че тя сочи напред и е равномерно подравнена с джантата. (D)
5. Затегнете болта на спирачната челюст в съответствие с таблицата за въртящия момент.

ПРЕДУПРЕЖДЕНИЕ: Заменете спирачната накладка със същия модел и тип като оригиналната спирачна накладка. Не затягайте прекалено кабелната скоба. Прекаленото затягане на кабелната скоба може да пререже кабела и да причини нараняване на водача или на други лица.

13 Спирачки за движение назад - различни модели

Тези модели са оборудвани със задна спирачка "coaster", която се активира чрез завъртане на манивелата назад.
Активирайте спирачката за увеселителен парк, както следва:
- Натиснете педалите назад, за да преместите веригата назад.
- Веригата активира спирачния механизъм, разположен вътре в главина на задното колело.
- Когато натискате педалите назад по-силно, спирачното действие се увеличава.

Ако вашият велосипед има спирачка с челюст в допълнение към спирачката за каботаж, винаги използвайте спирачката за каботаж като основна спирачка за спиране на велосипеда.
велосипед.

ПРЕДУПРЕЖДЕНИЕ:
Неспазването на следните инструкции може да доведе до нараняване на ездача или други:
- Когато карате велосипед за първи път, изпробвайте спирачката за каботаж и се упражнявайте да я използвате при ниска скорост в широка, равна зона, без препятствия.
- Всеки път, когато карате велосипед, уверете се, че рамото на вилицата Ⓑ е здраво закрепено към верижния ограничител Ⓒ на рамката на велосипеда. Спирачката на каботажната спирачка няма да функционира правилно, ако спирачното рамо не е прикрепено към опората на веригата.

ЗАБЕЛЕЖКА ЗА БЕЗОПАСНОСТ
- Изисква се сглобяване от възрастни.
- Родителите и настойниците трябва да гарантират, че децата са правилно инструктирани за използването на този продукт.
- По време на сглобяването съхранявайте малките части на места, недостъпни за деца.
- Когато разопаковате велосипеда, отстранете правилно всички пластмасови опаковки.
- Защитете главата на детето си с одобрена предпазна каска, както и с подходящо облекло и затворени обувки, когато карате велосипед.
- По време на работа дръжте ръцете и пръстите си далеч от колелата и другите движещи се части, за да избегнете опасността от притискане или заклещване.

ГРИЖИ И ПОДДРЪЖКА
- Велосипедът ви е оборудван с предпазни капачки на вентилите. За да ги отстраните, натиснете надолу и завъртете обратно на часовниковата стрелка.
- Съхранявайте велосипеда си на закрито и никога не го оставяйте навън за дълъг период от време.
- След каране избършете водата или калта с чиста кърпа.
- Съхранявайте велосипеда си на сухо място, когато не го използвате.
- Проверявайте редовно налягането в гумите си.
- Уверете се, че налягането в гумите ви е правилно (вижте за повече информация за гумите).
- Редовно проверявайте и затягайте всички болтове.
- Периодично нанасяйте слой восък, за да поддържате и защитавате живота на велосипеда си.
- Този велосипед е предназначен за малки деца и не е подходящ за използване от тийнейджъри или възрастни.

Поддръжка, ремонт и обслужване
ПРЕДУПРЕЖДЕНИЕ: Този продукт трябва да се проверява периодично за разхлабени, счупени или износени части. Затегнете всички разхлабени части и незабавно заменете износените или счупени части с оригинални такива. Периодичното почистване ще удължи живота на продукта. Възложете на сервиз за велосипеди да извърши всички ремонти или настройки, за които не разполагате с подходящи инструменти или ако инструкциите в това ръководство или в "Специални инструкции" не са достатъчни за вас.

САМОЗАКЛЮЧВАЩИ СЕ СКРЕПИТЕЛНИ ЕЛЕМЕНТИ:
При многократна употреба самозаключващите се скрепителни елементи могат да загубят способността си да застопоряват резбата и да се разхлабят. Проверявайте често самозаключващите се скрепителни елементи и ги сменяйте, когато са износени.
ПРОВЕРКА НА ЛАГЕРИТЕ:
Често проверявайте лагерите в колелата на продукта. Сменете колелата, когато лагерите не преминат следните тестове:
Повдигнете двата края на продукта от земята и завъртете повдигнатото колело с ръка:
- Колелото трябва да се върти свободно и лесно.
- Колелото трябва да се върти свободно и лесно. Не трябва да има странично движение на ръба на колелото при натискане на една страна с лека сила.
СЕДМИЧНА ПРОВЕРКА: Нанесете няколко капки универсално масло отстрани на всяка ос на колелото. Проверете дали болтовете на осите са добре затегнати.

14 Препоръчителна настройка:

Препоръчва се използването на динамометричен ключ. Препоръчителният въртящ момент за всяка закопчалка е посочен в таблицата. В допълнение към спазването на препоръчаното затягане, уверете се, че частите на продукта са достатъчно затегнати, като извършите функционалните тестове (изброени в разделите за сглобяване на компонентите в ръководството) за всеки компонент, когато той е затегнат.
ЗАБЕЛЕЖКА: Проверете дали всички крепежни елементи на продукта са затегнати в съответствие със следната таблица.
Моменти на затягане:
1. Момент на затягане на болта на кормилото: min.15N – max.25N.
2. Момент на затягане на болта на вилицата: мин.15N – макс.25N.
3. Теглителна сила на захващане: max.220N.
4. Болт на скобата на седалката (за фиксиране на колчето на седалката) момент на затягане: min.12N – max.23N.
5. Сила на натиск от страната на седлото: max.220N.
6. Момент на затягане на гайката на предното колело: 22-27 N.
7. Момент на затягане на гайката на задното колело: 24-29 N.

15 Гуми

Поддръжка:
- Проверявайте често налягането в гумите, тъй като с течение на времето гумите бавно губят въздух. Когато съхранявате велосипеда си за по-дълъг период от време, поставете го така, че тежестта му да не лежи върху гумите.
- Не използвайте нерегламентирани въздушни маркучи за напомпване на гуми/дупки. Нерегулираният маркуч може да доведе до прекомерно напомпване на велосипедните гуми и те да се спукат.
- Сменете износените гуми.
ПРЕДУПРЕЖДЕНИЕ: Не карайте и не сядайте на велосипеда, ако гумата е недостатъчно напомпана. Това може да доведе до повреда на гумата, джантата и каплата.
Как се напомпват гуми:
- Използвайте ръчна или крачна помпа, за да напомпате гумите.
- Допустими са и маркучи за въздух, регулирани с манометри на бензиностанция.
- Максималното налягане на напомпване е обозначено отстрани на гумата.
- Ако на страничната стена на гумата са посочени две стойности на налягането, използвайте по-високото налягане за шофиране по пътя и по-ниското налягане за шофиране извън пътя.
- По-ниското налягане ще осигури по-добро сцепление на гумите и по-комфортно пътуване. Преди да добавите въздух в която и да е гума, се уверете, че ръбът на гумата (хлябът) е на еднакво разстояние от джантата, по цялата дължина, от двете страни на гумата. Ако изглежда, че гумата не е добре закрепена, изпуснете въздуха от тръбата, докато успеете да вкарате шарката на гумата в джантата, където е необходимо. Добавяйте въздух бавно и спирайте често, за да проверявате мястото на гумата и налягането, докато се достигне правилното

налягане.

Препоръчително налягане в гумите (250 Kpa - 36 PSI):

Често проверявайте налягането в гумите, тъй като с течение на времето всички гуми бавно губят въздух. При продължително съхранение не допускайте тежестта на продукта върху гумите.

Препоръчителното налягане в гумата е отбелязано върху страничната стена на гумата.

Превръщане от PSI в Килопаскали.

Проверка на лагерите

ПОДДЪРЖАНЕ

Проверявайте често лагерите на велосипеда. Смазвайте лагерите веднъж годишно или когато те не отговарят на следните изисквания.

ЛАГЕРИ НА ТРЪБАТА НА ГЛАВАТА

Вилицата трябва да се върти свободно и плавно през цялото време. Когато предното колело е откъснато от земята, не трябва да можете да движите вилката нагоре, надолу или настрани по кормилната тръба.

ЛАГЕРИ ЗА ЗЪБНИ КОЛЕЛА

Коляновият вал трябва да се върти свободно и плавно през цялото време, а предните зъбни колела не трябва да са разхлабени върху коляновия вал. Краят на педала на манивелата не трябва да може да се движи от една страна на друга.

КОЛЕСНИ ЛАГЕРИ

Повдигнете двата края на велосипеда от земята и бавно завъртете повдигнатото колело с ръка. Лагерите са правилно регулирани, ако:

- Колелото се върти свободно и лесно.
- Тежестта на спицовия отражател, поставен върху предната или задната част на велосипеда, кара колелото да се завърти няколко пъти напред и назад.
- При леко натискане на джантата встрани няма движение на джантата встрани.

BANWOOD

1 Instalace řídítek

Povolte šroub v horní části řídítek, abyste umožnili pohyb konce řídítek.
Vložte řídítka do náhlavní soupravy a ujistěte se, že jsou nad bezpečnostní linií řídítek.
Pomocí dodaného imbusového klíče utáhněte šroub na horní straně řídítek.
VAROVÁNÍ: Aby nedošlo k poškození systému řízení a možné ztrátě kontroly, musí být značka "MIN-IN" (minimální zasunutí) Ⓐ na dříku pod horní částí pojistné matice Ⓑ.
VAROVÁNÍ: Šroub představce příliš neutahujte. Nadměrné utažení šroubu dříku může poškodit systém řízení a způsobit ztrátu kontroly.
VAROVÁNÍ: PŘI POUŽÍVÁNÍ TOHOTO VÝROBKU VŽDY POUŽÍVEJTE PŘILBU!
- Přilba by se měla nosit ve výšce hlavy a nízko nad čelem. Odhalení čela může způsobit vážné zranění.
- Nastavte posuvníky řemínku pod uchem na obou stranách.
- Zapněte pásek pod bradou. Utáhněte popruh, dokud nebude pevně uchycen.
- Mezi bradový pásek a bradu by se měly vejít maximálně dva prsty.
- Správně nasazená přilba by měla být pohodlná a neměla by se houpat dopředu/dozadu nebo ze strany na stranu.

Varování a bezpečnostní informace

- NEBEZPEČÍ UDUŠENÍ. Malé díly. Nevhodné pro děti do 3 let.
- Montáž musí provádět dospělá osoba.
- V případě poškození je třeba vyměnit rukojeti řídítek nebo koncovky trubek, protože odhalené trubky mohou způsobit zranění. Všechny výrobky obsahující koncovou ochranu by měly být pravidelně kontrolovány, aby se zajistilo, že je ochrana dostatečná.
- Náhradní vidlice musí mít stejnou rozteč a vnitřní průměr trubky jako původní výrobek.
- Nepřidávejte do výrobku žádné motory.
- Výrobek netahejte ani netlačte.
- Výrobek neupravujte.
- Opotřebované nebo poškozené díly okamžitě vyměňte.
- Pokud něco nefunguje správně, přestaňte to používat.

2 Montáž jezdce na jízdní kolo

Určení správné velikosti kola pro jezdce:
- Sedněte si na kolo s nohama na šířku ramen a rovně na zemi.
- Při správně nahuštěných pneumatikách by měla být mezi horní částí horní trubky 2 a rozkrokem jezdce vzdálenost alespoň 2,5 cm.
- Minimální délka nohou jezdce je nejvyšší část horní trubky plus jeden palec. 3.

Poznámky k ruční brzdě:
V Evropě/Austrálii/Novém Zélandu/Číně:
- Levá brzdová páka ovládá zadní brzdu.
- Pravá brzdová páka ovládá přední brzdu.

V USA a většině ostatních zemí:
- Levá brzdová páka ovládá přední brzdu.
- Pravá brzdová páka ovládá zadní brzdu.

POZNÁMKA: Brzdová lanka přední a zadní brzdy jsou vedena k pravé nebo levé brzdové páce podle zákonů nebo zvyklostí země, ve které se kolo prodává.

Za to je odpovědný majitel:
UPOZORNĚNÍ: Toto jízdní kolo je určeno pro jízdu jednoho jezdce najednou pro běžnou přepravu a rekreační použití. Není určen k podpoře kaskadérských kousků a skoků. Pokud bylo jízdní kolo zakoupeno v nesloženém stavu, je povinností majitele dodržovat všechny pokyny pro montáž a seřízení přesně podle tohoto návodu a "Zvláštních pokynů". Kromě toho je třeba zajistit, aby všechny spojovací prvky a součásti byly pevně utaženy.
POZNÁMKA: Pravidelně kontrolujte, zda jsou všechny spojovací prvky a součásti pevně utaženy.
Pokud bylo jízdní kolo zakoupeno smontované, je povinností majitele před prvním použitím kola zajistit, aby bylo kolo smontováno a seřízeno přesně podle popisu v tomto návodu a v přiložených "Zvláštních pokynech" a aby byly všechny spojovací prvky a součásti pevně utaženy.
POZNÁMKA:
Pokud je výrobek smontován, přejděte k následujícím oddílům:
- Kontrola představce a řídítek.
- Nastavení sedlové objímky.

Obecné varování
UPOZORNĚNÍ: Není určeno pro použití na veřejných komunikacích.
- Vždy používejte cyklistickou přilbu,

která splňuje bezpečnostní normy CPSC i místní bezpečnostní normy.
- Vždy noste obuv.
- Jízdní kola o velikosti 30 cm (12 palců) nebo menší nejsou určena pro provoz na veřejných komunikacích.
- Vyhněte se jízdě v noci, za soumraku, za svítání a v době snížené viditelnosti.
- Reflektory:
- V zájmu vlastní bezpečnosti nejezděte na kole, pokud jsou odrazky nesprávně nainstalované, poškozené nebo chybí.
- Nedovolte, aby viditelnost odrazek byla zakryta oblečením nebo jinými předměty. Špinavé reflektory nefungují správně. V případě potřeby vyčistěte reflektory vlhkým hadříkem a mýdlem.
- Za mokra dbejte zvýšené opatrnosti:
- Na mokrém povrchu jezděte pomalu, protože pneumatiky snáze prokluzují.
- Prodloužení brzdné dráhy za mokra.
- Vyhněte se těmto nebezpečím, abyste předešli ztrátě kontroly nad vozidlem nebo poškození kola:
- Dávejte pozor na odvodňovací mříže, měkké okraje vozovky, štěrk nebo písek, výmoly nebo koleje, mokré listí nebo nerovný chodník.
- Křižujte koleje v pravém úhlu, aby nedošlo ke ztrátě kontroly.
- Vyvarujte se nebezpečných činností během jízdy.
- Nepřepravujte cestující.
- Nepřevážejte na kole žádné předměty ani na něj nepřipevňujte nic, co by mohlo zhoršit váš výhled, sluch nebo ovládání.
- Nejezděte s oběma rukama mimo řídítka.

Maximální hmotnost jezdce/kola pro tento výrobek je následující						
Velikost kola	Cyklista		Cyklista + kolo		Cyklista + kolo + košík	
	kg	lbs	kg	lbs	kg	lbs
12	25	55	29,5	65	29,65	65,4
16	45	100	52,9	116,6	53,1	117,1

Úvod do montáže
Tato příručka je určena pro několik různých jízdních kol:
- Některé ilustrace se mohou od skutečného výrobku mírně lišit.
- Postupujte přesně podle pokynů.
- Modely mohou mít různé doplňky, jako jsou brašny, koše, odrazky, stojany atd.
- Všechny funkce, komponenty a příslušenství nejsou součástí všech modelů.
- Před zahájením montáže nebo údržby si přečtěte celý tento návod.
- Pokud si nejste jisti montáží této jednotky, obraťte se na místní prodejnu jízdních kol.
UPOZORNĚNÍ: Během montáže uchovávejte malé části mimo dosah dětí.
Krabici a obal zlikvidujte až po dokončení montáže kola.
To může zabránit náhodnému vyhození částí jízdního kola.
POZNÁMKA: Všechny údaje (vpravo, vlevo, vpředu, vzadu atd.) v této příručce jsou údaje, které vidí jezdec sedící na motocyklu.

Kontrola těsnosti představce a těsnosti řídítek

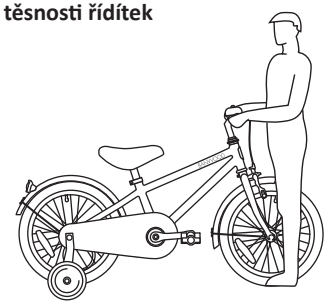

Kontrola těsnosti dříku:
- Přední kolo si rozkročte mezi nohama.
- Pokuste se otočit předním kolem otáčením řídítek.
- Pokud se řídítka a představec otáčejí, aniž by se otáčelo přední kolo, srovnejte představec s kolem a utáhněte šrouby představce pevněji než předtím (přibližně o 1/2 otáčky).
- Tuto zkoušku opakujte, dokud se řídítka a představec neotáčejí, aniž by se otáčelo přední kolo.

Kontrola utažení objímky řídítek:
- Držte kolo v klidu a zkuste pohybovat konci řídítek nahoru a dolů nebo dopředu a dozadu.
VAROVÁNÍ: Nepřekračujte limit síly 45 kg.
- Pokud se řídítka pohybují, povolte šrouby objímek řídítek.

- Umístěte řídítka do správné polohy a utáhněte šrouby objímky řídítek pevněji než předtím.
- Pokud má svorka řídítek více než jeden šroub, utáhněte je rovnoměrně.
- Tuto zkoušku opakujte, dokud se řídítka v objímce nepohybují.

3 Jak se montuje přední blatník?

- Odstraňte šroub pomocí 10mm klíče.
- Nainstalujte blatník, nasaďte šroub a zajistěte jej.
- Pomocí šroubováku odstraňte šrouby z hrotů vidlic.
- Namontujte držáky blatníků na konce vidlic.
- Šrouby znovu namontujte a zajistěte je šroubovákem.

4 Jak namontovat přední kolo?

- Odstraňte matice náprav a držáky kol, které jsou již připevněny k nápravě předního kola.
- Nasaďte kolo na přední vidlici.
- Nainstalujte držáky kol a ujistěte se, že jsou výstupky v otvorech v okách vidlice.
- Přední kolo zajistěte osovými maticemi.
- Umístěte kolo do středu vidlice a pevně utáhněte osové matice klíčem o průměru 15 mm.

POZNÁMKA: Ujistěte se, že se kolo volně otáčí, aniž by se dotýkalo vidlice nebo blatníku.
VAROVÁNÍ: K zajištění předního kola nepoužívejte obyčejné matice.
VAROVÁNÍ: Nedodržení těchto pokynů může způsobit uvolnění předního kola během jízdy. To může způsobit zranění jezdce nebo jiných osob.

5 Instalace sedla

Povolte šroub se šestihrannou hlavou na objímce sedlovky, aby se sedlo mohlo pohybovat.
Nastavte výšku tak, aby nohy dítěte pohodlně spočívaly na zemi, byly na ní rovně a mírně pokrčené v kolenou.
Šroub pevně utáhněte tak, aby jezdce podpíral bez pohybu.
VAROVÁNÍ: Aby se sedlo neuvolnilo a neztratilo kontrolu, musí být značka "min.in" na sedlovce (B) pod horní hranou sedlové trubky (C).

6 Instalace koše

Připevněte popruhy košíku k řídítkům a nastavte jej do ideální polohy.

7 Instalace pedálů

- Všimněte si, že na konci osy je písmeno. "L" znamená vlevo, "R" znamená vpravo.
- Pomocí 15mm klíče upevněte pedál "L" na levé straně a pedál "R" na pravé straně.

Utáhněte pedály:
- Ujistěte se, že jsou závity každého pedálu zcela v rameni kliky.

UPOZORNĚNÍ: Ujistěte se, že jsou pedály pevně připevněny ke klikám, aby se neuvolnily. Pravidelně kontrolujte těsnost.

8 Zvonek na kolo

Pomocí šroubováku namontujte zvonek na řídítka.

9 Nastavení řetězu

POZOR:
- Řetěz musí zůstat na řetězových kolech. Pokud řetěz sjede z řetězových kol, horská brzda nebude fungovat.
- Nepokoušejte se řetěz opravovat. Pokud je s řetězem problém, nechte ho opravit v servisu jízdních kol.

Úprava:
Řetěz musí být správně seřízen. Pokud je příliš těsná, kolo se špatně ovládá. Pokud je příliš volný, může řetěz sjet z řetězových kol.
Když je řetěz (C) správně napnutý, můžete klikou volně otáčet a můžete ji vytáhnout maximálně na půl palce (A) od rovné hrany (B), jak je znázorněno na obrázku.
Napnutí řetězu nastavte takto:
- Povolte matice náprav zadních kol.
- Podle potřeby posuňte zadní kolo dopředu nebo dozadu.

POZNÁMKA: Ujistěte se, že je zadní kolo uprostřed rámu kola.
- Podržte kolo v této poloze a pevně jej utáhněte.

10 Mazání jízdních kol

VAROVÁNÍ:
- Nemažte příliš. Pokud se olej dostane do ráfků nebo brzdových destiček, sníží se brzdný účinek a bude nutná delší brzdná dráha. Může dojít ke zranění jezdce nebo jiných osob.
- Z řetězu může unikat přebytečný olej na ráfek kola. Otřete přebytečný olej z řetězu.
- Udržujte veškerý olej mimo plochy pedálů, na kterých spočívají vaše

nohy.
- Pomocí mýdla a horké vody očistěte ráfky, brzdové destičky, pedály a pneumatiky od oleje.
- Před jízdou je opláchněte čistou vodou a důkladně osušte.
Níže najdete díly, které by se měly mazat každých šest měsíců:
- Pedály: V místě, kde osy ústí do pedálů, kápněte čtyři kapky oleje.
- Řetěz: Na každý váleček řetězu dejte jednu kapku oleje. Setřete z řetězu všechen přebytečný olej.
- Brzdové páky: Na každý otočný bod brzdové páky naneste jednu kapku oleje.
- Brzdy kol: Vložte olej do brzdového systému: Na každý otočný bod konzolové brzdy naneste jednu kapku oleje.
- Brzdy a lanka: Do obou konců každého lanka kápněte čtyři kapky oleje. Nechte olej nasáknout zpět podél lanka.
- Zadní řetězová sada: Vložte olej do zadní řetězové sady: Položte kolo na levý bok. Pomalu otáčejte zadním kolem ve směru hodinových ručiček. Do škvíry mezi zadními řetězovými koly (která jsou v klidu) a tělesem volnoběžky (které se otáčí ve směru hodinových ručiček) kápněte čtyři kapky oleje.

11 Jízdní kola (kola)

Jak sestavit tréninkové kolo?
- Pomocí 15mm klíče odstraňte vnější matice nápravy (A) a podpěry blatníků z obou stran nápravy (B).
- Na každý konec zadního kola nápravy namontujte vyrovnávací desku (C), nohu tréninkového kola (D), podpěru blatníku, distanční podložku a matici (A).
- Připevněte matice pomocí klíče 15 mm, ujistěte se, že jsou obě tréninková kola ve stejné vzdálenosti od země.
VAROVÁNÍ: Před každou jízdou se ujistěte, že jsou obě matice náprav utaženy. Ujistěte se také, že jsou obě kolečka ve stejné vzdálenosti od země.
Jak se schopnosti dítěte zlepšují, můžete kolečka zvýšit a případně odstranit.
Postupné zvedání tréninkových koleček pomůže dítěti naučit se jezdit na obou kolech kola.
- Chcete-li tréninková kola posunout, povolte matice na nápravách, posuňte nohu do správné polohy a matice na nápravách opět utáhněte.
- Chcete-li odstranit tréninková kola, sejměte matice na nápravě a tréninkové nohy. Znovu nasaďte matici nápravy na vyrovnávací jazýček a pevně ji utáhněte.
UPOZORNĚNÍ: Ujistěte se, že je zářez na vyrovnávací kartě (C) vzadu na nápravě a v drážce rámu.
UPOZORNĚNÍ: Nedodržení povinnosti zpětné montáže matic na nápravě může vést ke zranění jezdce nebo jiných osob.
VAROVÁNÍ: Při používání kola s kolečky:
- Jezděte pouze na rovných plochách.
- Nejezděte na strmých kopcích, nerovných chodnících nebo v blízkosti schodů. Kolo se může převrátit, pokud jedno z koleček sjede z okraje jízdní plochy.
- Na šikmých plochách jezděte rovně nahoru a dolů, protože při jízdě na šikmých plochách se kolo může převrátit.
- V zatáčkách snižte rychlost, protože nemůžete zatáčet tak rychle jako kola bez tréninkových koleček.

12 Nastavení brzdového systému ráfků

VAROVÁNÍ: Před jízdou je nutné seřídit přední brzdy.
První krok: Umístěte brzdové destičky (B) do správné polohy:
- Uvolněte šroub (A) na každém brzdovém obložení (B).
- Nastavte každou brzdovou destičku tak, aby byla v rovině s ráfkem a zarovnaná se zakřivením ráfku.
- Dbejte na to, aby se brzdové destičky netřely o ráfek.
- Pokud jsou na povrchu brzdové destičky šipky, ujistěte se, že směřují k zadní části kola.
- Přidržte každou brzdovou destičku na místě a utáhněte šroub.
Krok 2: Zkontrolujte těsnost jednotlivých brzdových destiček:
- Pokuste se posunout každou brzdovou čelist z její polohy.
- Pokud se brzdová čelist pohne, opakujte krok 1, ale utáhněte matici pevněji než předtím.
- Tuto zkoušku opakujte, dokud se jednotlivé brzdové destičky nepohybují.
Výměna brzdových destiček
1. V případě potřeby povolte šroub pro seřízení brzdového lanka. (A)
2. Povolte a vyšroubujte šroub/šroub brzdového obložení. (B)
3. Odstraňte staré brzdové obložení. (C)

4. Nainstalujte novou brzdovou destičku a ujistěte se, že směřuje dopředu a rovnoměrně lícuje s ráfkem.
5. Utáhněte šroub brzdové čelisti podle tabulky utahovacích momentů. (D)
UPOZORNĚNÍ: Brzdové destičky vyměňte za stejný model a typ jako původní brzdové destičky. Kabelovou svorku příliš neutahujte. Přílišné utažení kabelové svorky může vést k přetržení kabelu a zranění jezdce nebo jiných osob.

13 Brzdy Coaster (zpětný chod) - různé modely

Tyto modely jsou vybaveny zadní brzdou „coaster“, která se aktivuje otočením kliky dozadu.
Aktivujte dojezdovou brzdu následovně:
- Zatlačením pedálů dozadu posunete řetěz dozadu.
- Řetěz aktivuje brzdový mechanismus umístěný uvnitř náboj zadního kola.
- Čím silněji zatlačíte na pedály dozadu, zvýší se brzdný účinek.
Pokud má vaše kolo kromě brzdy setrvačnou brzdu také třmenovou brzdu, vždy používejte brzdu setrvačností jako hlavní brzdu k zastavení kola.
jízdní kolo.

VAROVÁNÍ: Nedodržení následujících pokynů může vést ke zranění jezdce nebo jiných osob:
- Při první jízdě na jízdním kole vyzkoušejte dráhovou brzdu a nacvičte si její používání při nízké rychlosti v širokém rovném prostoru bez překážek.
- Při každé jízdě na kole se ujistěte, že je rameno vidlice (B) bezpečně připevněno k řetězové vzpěře (C) rámu jízdního kola. Brzda setrvačností nebude správně fungovat, pokud rameno brzdy není připevněno k řetězové vzpěře.

BEZPEČNOSTNÍ UPOZORNĚNÍ
- Je nutná montáž dospělým.
- Rodiče a pečovatelé musí zajistit, aby děti byly řádně poučeny o používání tohoto výrobku.
- Během montáže uchovávejte malé části mimo dosah dětí.
- Při vybalování kola řádně odstraňte všechny plastové obaly.
- Při jízdě na kole chraňte hlavu dítěte schválenou bezpečnostní přilbou, vhodným oblečením a uzavřenou obuví.
- Během používání udržujte ruce a prsty mimo dosah kol a jiných pohyblivých částí, abyste předešli nebezpečí skřípnutí nebo zachycení.

PÉČE A ÚDRŽBA
- Vaše jízdní kolo je vybaveno bezpečnostními uzávěry ventilků. Chcete-li je vyjmout, stiskněte je a otočte proti směru hodinových ručiček.
- Kolo skladujte v interiéru a nikdy ho nenechávejte delší dobu venku.
- Po jízdě otřete vodu nebo bláto čistým hadříkem.
- Pokud kolo nepoužíváte, skladujte ho na suchém místě.
- Pravidelně kontrolujte tlak v pneumatikách.
- Dbejte na správný tlak v pneumatikách (podrobnosti viz pneumatiky).
- Pravidelně kontrolujte a dotahujte všechny šrouby.
- Pravidelně nanášejte vosk, abyste zachovali a ochránili životnost svého kola.
- Toto kolo je určeno pro malé děti a není vhodné pro použití dospívajícími nebo dospělými.

Údržba, opravy a servis
UPOZORNĚNÍ: Tento výrobek by měl být pravidelně kontrolován, zda není uvolněný, poškozený nebo opotřebovaný. Utáhněte všechny uvolněné díly a opotřebované nebo poškozené díly okamžitě vyměňte za originální. Pravidelné čištění prodlouží životnost výrobku.
Opravy nebo seřízení, pro které nemáte vhodné nářadí nebo pokud vám nestačí pokyny v této příručce nebo ve "Zvláštních pokynech", nechte provést v servisu jízdních kol.

SAMOSVORNÉ UZÁVĚRY:
Při opakovaném používání mohou samosvorné uzávěry ztratit svou zajišťovací schopnost a mohou se uvolnit. Často kontrolujte samosvorné uzávěry a v případě opotřebení je vyměňte.

KONTROLA LOŽISEK:
Často kontrolujte ložiska v kolech výrobku. Pokud ložiska nevyhoví následujícím testům, vyměňte kola:
Zvedněte oba konce výrobku ze země a otáčejte zvednutým kolem rukou:
- Kolo by se mělo volně a snadno otáčet.
- Kolo by se mělo volně a snadno otáčet. Při lehkém zatlačení na jednu stranu by nemělo dojít k žádnému pohybu okraje kola do strany.

TÝDENNÍ KONTROLA: Na boky každé osy kola naneste několik kapek univerzálního oleje. Zkontrolujte, zda

jsou šrouby nápravy pevně dotaženy.

14 Doporučené nastavení:

Doporučuje se použít momentový klíč. Doporučený utahovací moment pro každý spojovací prvek je uveden v tabulce. Kromě dodržení doporučeného utažení se ujistěte, že jsou součásti výrobku dostatečně utaženy, a to provedením funkčních testů (uvedených v částech příručky věnovaných montáži součástí) pro každou součást při jejím utahování.

POZNÁMKA: Zkontrolujte, zda jsou všechny upevňovací prvky výrobku utaženy podle následující tabulky.

Utahovací momenty:

1. Utahovací moment šroubů řidítek: min.15N – max.25N.
2. Utahovací moment šroubu představce a vidlice: min.15N – max.25N.
3. Tažná síla rukojeti: max.220N.
4. Utahovací moment šroubu sedlovky (pro upevnění sedlovky): min.12N – max.23N.
5. Přítlačná síla na straně sedla: max.220N.
6. Utahovací moment matice předního kola: 22-27 N.
7. Utahovací moment matice zadního kola: 24-29 N.

15 Pneumatiky

Údržba:

- Často kontrolujte tlak vzduchu v pneumatikách, protože pneumatiky časem pomalu ztrácejí vzduch. Při delším uskladnění kola jej umístěte tak, aby jeho váha nespočívala na pneumatikách.
- K huštění pneumatik nepoužívejte neregulované vzduchové hadice. Neregulovaná hadice může přehustit pneumatiky jízdního kola a způsobit jejich prasknutí.
- Vyměňte opotřebované pneumatiky.

VAROVÁNÍ: Nejezděte na kole ani na něm nesedejte, pokud je pneumatika podhuštěná. Může dojít k poškození pneumatiky, duše a ráfku.

Jak nahustit pneumatiky:

- K huštění pneumatik používejte ruční nebo nožní pumpu.
- Přijatelné jsou také vzduchové hadice regulované měřidly čerpací stanice.
- Maximální tlak vzduchu je uveden na boku pneumatiky.
- Pokud jsou na bočnici pneumatiky uvedeny dva tlaky huštění, použijte vyšší tlak pro jízdu na silnici a nižší tlak pro jízdu v terénu.
- Nižší tlak zajistí lepší trakci pneumatik a pohodlnější jízdu. Před doplněním vzduchu do pneumatiky se ujistěte, že okraj pneumatiky (chléb) je na obou stranách pneumatiky ve stejné vzdálenosti od ráfku. Pokud se zdá, že pneumatika není správně usazena, vypusťte vzduch z duše, dokud nebudete moci zatlačit patku pneumatiky do ráfku, kde je to potřeba. Pomalu přidávejte vzduch a často zastavujte, abyste zkontrolovali usazení pneumatiky a její tlak, dokud nedosáhnete správného tlaku vzduchu.

Doporučený tlak v pneumatikách (250 Kpa - 36 PSI):

Často kontrolujte tlak vzduchu v pneumatikách, protože všechny pneumatiky časem pomalu ztrácejí vzduch. Při delším skladování neváhejte pneumatiky zatěžovat. Doporučený tlak v pneumatikách je vyznačen na bočnici pneumatiky. Převod z PSI na Kilopascal.

Kontrola ložisek

ÚDRŽBA

Často kontrolujte ložiska jízdního kola. Ložiska mažte jednou ročně nebo vždy, když nesplňují požadavky: následující.

LOŽISKA HLAVOVÉ TRUBKY

Vidlice se musí vždy volně a plynule otáčet. Když je přední kolo odlepené od země, nemělo by být možné pohybovat vidlicí nahoru, dolů nebo do stran na řídicí trubce.

LOŽISKA CRANK BEARINGS

Klika by se měla vždy volně a hladce otáčet a přední ozubená kola by neměla být na klice uvolněná. Konec kliky pedálu se nesmí pohybovat ze strany na stranu.

LOŽISKA KOL

Zvedněte oba konce kola ze země a pomalu otáčejte zvednutým kolem rukou. Ložiska jsou správně seřízena, pokud:

- Kolo se otáčí volně a snadno.
- Hmotnost odrazky s paprsky, která je umístěna proti přední nebo zadní části kola, způsobí, že se kolo několikrát otočí dopředu a dozadu.
- Při mírném zatlačení kola do strany nedochází k žádnému pohybu ráfku do stran.

BANWOOD

1 Montering af styr

Løsn skruen øverst på styret for at tillade bevægelse af styreenden. Indsæt styret i headsettet, og sørg for, at det er over styrets sikkerhedslinje.
Spænd skruen på toppen af styret med den medfølgende unbrakonøgle.
ADVARSEL: For at undgå skader på styresystemet og eventuelt tab af kontrol skal markeringen "MIN-IN" (mindste indføring) (A) på spindlen være under toppen af låsemøtrikken (B).
ADVARSEL: Spænd ikke spindelbolten for hårdt. Overdreven stramning kan beskadige styresystemet og medføre tab af kontrol.
ADVARSEL: BRUG ALTID HJELM, NÅR DU BRUGER DETTE PRODUKT!
- Hjelmen skal bæres i hovedhøjde og lavt på panden. Udsættelse af panden kan forårsage alvorlig skade.
- Juster remmenes skydere under øret i begge sider.
- Fastgør hageremmen. Spænd remmen, indtil den sidder godt fast.
- Der må ikke være mere end to fingre mellem hageremmen og hagen.
- En korrekt monteret hjelm skal være behagelig og må ikke vippe fremad/bagud eller fra side til side.

Advarsel og sikkerhedsoplysninger
- RISIKO FOR KVÆLNING. Små dele. Ikke egnet til børn under 3 år.
- Samlingen skal udføres af en voksen.
- Styrgreb eller rørendekapper skal udskiftes, hvis de er beskadiget, da udsatte rør kan forårsage skader. Alle produkter, der indeholder endebeskyttelse, bør kontrolleres regelmæssigt for at sikre, at beskyttelsen er tilstrækkelig.
- Udskiftningsgafler skal have samme stigning og indvendige rørdiameter som det originale produkt.
- Der må ikke tilsættes nogen motorer til produktet.
- Produktet må ikke trækkes eller skubbes.
- Du må ikke ændre produktet.
- Udskift straks slidte eller ødelagte dele.
- Hvis noget ikke fungerer korrekt, skal du holde op med at bruge det.

2 Montering af rytteren på cyklen

For at bestemme den korrekte cykelstørrelse til rytteren:
- Sæt dig op på den monterede cykel med fødderne spredt i skulderbredde og fladt på jorden.
- Der skal være mindst 2,5 cm frihøjde 1 mellem toppen af det øverste rør 2 og rytterens skridt med korrekt oppumpede dæk.
- Minimallængden af rytterens ben er den højeste del af overrøret plus en tomme 3.

Bemærkninger om håndbremse:
I Europa/Australien/New Zealand/Kina:
- Det venstre bremsegreb styrer bagbremsen.
- Det højre bremsegreb betjener forbremsen.

I USA og de fleste andre lande:
- Venstre bremsegreb betjener forreste bremse.
- Det højre bremsegreb betjener bagbremsen.

BEMÆRK: Bremsekablerne til for- og bagbremserne føres til højre eller venstre bremsegreb i henhold til lovgivningen eller toldreglerne i det land, hvor cyklen sælges.
Dette er ejerens ansvar:
ADVARSEL: Denne cykel er beregnet til at blive kørt af én rytter ad gangen til almindelig transport og rekreativ brug. Den er ikke beregnet til at støtte stunts og spring. Hvis cyklen er købt usamlet, er det ejerens ansvar at følge alle monterings- og justeringsanvisninger nøjagtigt som beskrevet i denne manual og i de medfølgende "Særlige instruktioner". Desuden skal du sikre dig, at alle skruer og komponenter er strammet godt fast.
BEMÆRK: Kontroller regelmæssigt, at alle skruer og komponenter er strammet godt til.
Hvis cyklen er købt samlet, er det ejerens ansvar, før den tages i brug første gang, at sikre, at cyklen er samlet og justeret nøjagtigt som beskrevet i denne manual og i de medfølgende "Særlige instruktioner", og at alle skruer og komponenter er strammet godt til.
BEMÆRK: Hvis produktet er samlet, skal du springe til afsnittene:
- Kontrol af forgaffel og styr.
- Justering af sadelklemmen.

Generel advarsel
ADVARSEL: Ikke beregnet til brug på offentlige veje.
- Brug altid en cykelhjelm, der opfylder CPSC's sikkerhedsstandarder samt lokale sikkerhedsstandarder.
- Brug altid fodtøj.
- Cykler på 30 cm (12 tommer) eller

mindre er ikke beregnet til brug på offentlige veje.
- Undgå at køre om natten, i skumringen, ved daggry og på alle andre tidspunkter med dårlig sigtbarhed.
- Reflektorer:
- Af hensyn til din egen sikkerhed må du ikke cykle, hvis reflekserne er forkert monteret, beskadiget eller mangler.
- Reflektorernes synlighed må ikke blokeres af tøj eller andre genstande. Beskidte reflektorer fungerer ikke korrekt. Rengør om nødvendigt reflektorerne med en fugtig klud og sæbe.
- Vær yderst forsigtig i vådt vejr:
- Kør langsomt på vådt underlag, da dækkene glider lettere.
- Forlængere bremselængde i vådt vejr.
- Undgå disse farer for at undgå tab af kontrol eller hjulskader:
- Vær opmærksom på drænriste, bløde vejkanter, grus eller sand, huller eller spor, våde blade eller ujævn belægning.
- Kryds sporene i rette vinkler for at undgå tab af kontrol.
- Undgå usikre handlinger under kørslen.
- Der må ikke transporteres passagerer.
- Du må ikke bære nogen genstande eller fastgøre noget på cyklen, som kan forringe dit syn, din hørelse eller din kontrol.
- Kør ikke med begge hænder fra styret.

Den maksimale vægt for cyklist/cykel for dette produkt er som følger						
Cykelstørrelse	Cyklist		Cyklist + Cykel		Cyklist + Cykel + Kurv	
	kg	lbs	kg	lbs	kg	lbs
12	25	55	29,5	65	29,65	65,4
16	45	100	52,9	116,6	53,1	117,1

Introduktion til samling
Denne manual er lavet til flere forskellige cykler:
- Nogle illustrationer kan afvige en smule fra det faktiske produkt.
- Følg venligst vejledningen nøjagtigt.
- Modellerne kan have forskelligt tilbehør, f.eks. tasker, kurve, reflekser, stativer osv.
- Alle funktioner, komponenter og tilbehør er ikke inkluderet i alle modeller.
- Læs hele denne vejledning, før du begynder at samle eller vedligeholde den.
- Hvis du er usikker på, hvordan du monterer denne enhed, skal du kontakte din lokale cykelhandler.

ADVARSEL: Hold små dele uden for børns rækkevidde under monteringen.
Bortskaf ikke kassen og emballagen, før du er færdig med at samle cyklen.
Dette kan forhindre, at dele af cyklen bliver kasseret ved et uheld.
BEMÆRK: Alle angivelser (højre, venstre, for, bag osv.) i denne vejledning er dem, som føreren kan se, når han sidder på cyklen.

Kontrol af spændingen af forgaffel og styr

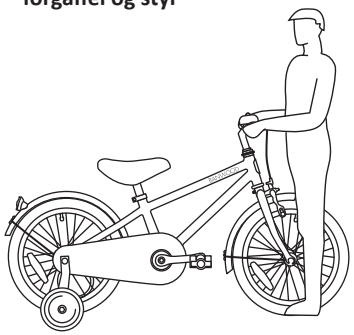

For at kontrollere, om stilken er tæt:
- Sæt forhjulet mellem dine ben.
- Prøv at dreje forhjulet ved at dreje på styret.
- Hvis styret og forgaflen drejer uden at dreje forhjulet, skal du rette forgaflen til hjulet, og stramme forgaflens bolte strammere end før (ca. 1/2 omdrejning ad gangen).
- Gentag denne test, indtil styret og forgaflen ikke kan drejes, uden at forhjulet drejes.

Sådan kontrolleres styrets fastspænding:
- Hold cyklen stille, og prøv at bevæge styret op og ned eller frem og tilbage.

ADVARSEL: Overskrid ikke kraftgrænsen på 45 kg (100 lbs).
- Hvis styret bevæger sig, skal du løsne skruerne til styrets fastspænding.
- Placer styret i den korrekte position, og stram styrets skruer strammere end før.
- Hvis styrklemmen har mere end én bolt, skal du stramme dem lige hårdt.
- Gentag denne test, indtil styret ikke bevæger sig i styrklemmen.

3 Hvordan monterer jeg den forreste stænderskærm?

- Fjern bolten med en 10 mm skruenøgle.
- Monter stænkskærmen, sæt bolten på igen, og fastgør den.
- Fjern skruerne fra gaffelspidserne med en skruetrækker.
- Monter beslagene til stænderskærmene på gaffelspidserne.
- Sæt skruerne på igen, og brug en skruetrækker til at fastgøre dem.

4 Hvordan monteres forhjulet?

- Fjern de akselmøtrikker og hjulholdere, der allerede er monteret på forhjulets aksel.
- Monter hjulet på forgaflen.
- Monter hjulholderne, og sørg for, at fanerne sidder i hullerne i gaffelhullerne.
- Fastgør forhjulet med akselmøtrikkerne.
- Placer hjulet i midten af gaflen, og spænd akselmøtrikkerne godt fast med en 15 mm skruenøgle.

BEMÆRK: Sørg for, at hjulet kan rotere frit uden at komme i kontakt med forgaflen eller stænklappen.
ADVARSEL: Brug ikke almindelige møtrikker til at fastgøre forhjulet.
ADVARSEL: Hvis du ikke følger disse trin, kan det medføre, at forhjulet løsner sig under kørsel. Dette kan medføre skader på føreren eller andre.

5 Montering af sadlen

Løsn sekskantbolten på sadelpindsklemmen, så sadlen kan bevæge sig.
Juster højden, så barnets fødder hviler behageligt på jorden, fladt på jorden og let bøjet i knæene.
Spænd bolten godt fast, så den støtter rytteren uden at bevæge sig.
ADVARSEL: For at undgå, at sadlen løsner sig og mister kontrollen, skal mærket "min.in" på (B) sadelpinden være under toppen af sadelrøret (C).

6 Montering af kurven

Fastgør kurvestropperne til styret, og juster den til en perfekt position.

7 Montering af pedalerne

- Bemærk, at der er et bogstav i slutningen af akslen. "L" betyder venstre, "R" betyder højre.
- Brug en 15 mm skruenøgle til at fastgøre "L"-pedalen i venstre side og "R"-pedalen i højre side.

Spænd pedalerne:
- Sørg for, at gevindet på hver pedal sidder helt i krankarmen.

ADVARSEL: Sørg for, at pedalerne er forsvarligt fastgjort til krankarmene, så de ikke kan løsnes. Kontroller regelmæssigt, om den er tæt.

8 Cykelklokke

Monter cykelklokken på styret med en skruetrækker.

9 Justering af kæde

FORSIGTIG:
- Kæden skal forblive på tandhjulene. Hvis kæden løsner sig fra tandhjulene, virker mountainbikebremsen ikke.
- Forsøg ikke at reparere kæden. Hvis der er et problem med kæden, skal du få et cykelværksted til at reparere den.

Justering:
Kæden skal være korrekt indstillet. Hvis den er for stram, bliver det svært at træde på cyklen. Hvis den er for løs, kan kæden løsne sig fra tandhjulene.
Når kæden (C) er korrekt spændt, kan du dreje kranken frit, og du kan ikke trække den mere end en halv tomme (A) fra en lige kant (B), som vist.
Juster kædens stramhed som følger:
- Løsn baghjulets akselmøtrikker.
- Flyt baghjulet fremad eller bagud efter behov.

BEMÆRK: Sørg for, at baghjulet er i midten af cykelstellet.
- Hold hjulet i denne position, og spænd det fast.

10 Smøring

ADVARSEL:
- Der må ikke smøres for meget. Hvis der kommer olie i fælgene eller bremseklodserne, vil bremsernes ydeevne blive reduceret, og der vil være behov for en længere bremselængde. Der kan ske personskade på føreren eller andre.
- Kæden kan lække overskydende olie på fælgen. Tør overskydende olie af kæden.
- Hold al olie væk fra de pedalflader, hvor dine fødder hviler.
- Rengør al olie fra fælge, bremseklodser, pedaler og dæk med sæbe og varmt vand.
- Skyl med rent vand, og tør grundigt, inden du kører.

Nedenfor kan du se, hvilke dele der skal smøres hver sjette måned:

- Pedaler: Sæt fire dråber olie på det sted, hvor akslerne går ind i pedalerne.
- Kæde: Kom en dråbe olie på hver rulle i kæden. Tør al overskydende olie af kæden.
- Bremsehåndtag: Påfør en dråbe olie på hvert bremsegreb.
- Hjulbremser: Påfør en dråbe olie på drejepunktet på hver enkelt cantileverbremse.
- Bremser og kabel: Kom fire dråber olie i begge ender af hvert kabel. Lad olien trænge tilbage langs kabletråden.
- Baghjulskobling: Læg cyklen på venstre side. Drej langsomt baghjulet med uret. Kom fire dråber olie i sprækken mellem de bageste tandhjul (som er stationære) og frihjulskassen (som drejer med uret).

11 Træningshjul

Hvordan samles træningshjulet?

- Fjern de ydre akselmøtrikker (A) og stænkskærmstøtterne fra begge sider af aksel (B) med en 15 mm skruenøgle.
- Indsæt justeringsfanen (C), en træningshjulstift (D), en stænklapstøtte, en afstandsstykke og en akselmøtrik (A) i hver ende af baghjulets aksel.
- Fastgør møtrikkerne med en skruenøgle 15 mm, og sørg for, at begge træningshjul er i samme afstand fra jorden.

ADVARSEL: Før hver tur skal du sikre dig, at begge akselmøtrikker er spændt. Sørg også for, at begge hjul er i samme afstand fra jorden.

Efterhånden som dit barns evner forbedres, kan du hæve og til sidst fjerne hjulene.

Ved gradvist at hæve støttehjulene hjælper du dit barn med at lære at køre på begge hjul på cyklen.

- Hvis du vil flytte støttehjulene, skal du løsne akselmøtrikkerne, skubbe benet til den korrekte position og stramme akselmøtrikkerne igen.
- For at fjerne støttehjulene skal du fjerne akselmøtrikkerne og træningsbenene. Sæt akselmøtrikken på igen over justeringsfanen, og stram den godt til.

ADVARSEL: Sørg for, at den indhakkede fane (C) på justeringsfanen er på bagsiden af akslen og i slidsen i rammen.

ADVARSEL: Hvis akselmøtrikkerne ikke genmonteres, kan det medføre personskade på føreren eller andre.

ADVARSEL: Når du bruger cyklen med hjul:

- Kør kun på flade områder.
- Kør ikke på stejle bakker, ujævne fortove eller i nærheden af trapper. Cyklen kan vælte, hvis en af hjulene falder af kanten af kørefladen.
- Kør lige op og ned på skrånende overflader, da cyklen kan vælte, når den kører på skrånende overflader.
- Sænk hastigheden i sving, fordi du ikke kan dreje så hurtigt som cykler uden støttehjul.

12 Justering af fælgbremsesystemet

ADVARSEL: Du skal justere de forreste bremser, før du kører.

Trin et: Placer bremseklodserne (B) i den korrekte position:

- Løsn bolten (A) på hver bremseklods (B).
- Juster hver bremseklods, så den ligger fladt mod fælgen og flugter med fælgens kurve.
- Sørg for, at de enkelte bremseklodser ikke gnider mod fælgen.
- Hvis der er pile på bremseklodsens overflade, skal du sørge for, at pilene peger mod cyklens bagende.
- Hold hver bremseklods på plads, og stram bolten.

Trin 2: Kontroller, om hver enkelt bremseklods er strammet:

- Prøv at flytte hver enkelt bremsebakke ud af position.
- Hvis en bremsebakke bevæger sig, gentages trin 1, men møtrikken strammes strammere end før.
- Gentag denne test, indtil hver enkelt bremseklods ikke bevæger sig.

Udskiftning af bremseklodser

1. Løsn om nødvendigt bremsekabeljusteringsbolten. (A)
2. Løsn og fjern bremseklodsbolten/skruen. (B)
3. Fjern den gamle bremseklods. (C)
4. Monter den nye bremseklods, og sørg for, at den peger fremad og flugter jævnt med fælgen. (D)
5. Tilspænd bremseklodsbolten i overensstemmelse med drejningsmomenttabellen.

ADVARSEL: Udskift bremseklodsen med den samme model og type som den originale bremseklods. Kabelklemmen må ikke overspændes. Hvis kabelklemmen strammes for hårdt, kan kablet blive skåret over og forårsage skade på rytteren eller andre.

13 Bremser til coaster (baghjul) - forskellige modeler

Disse modeller er udstyret med en "coaster" bagbremse, der aktiveres ved at dreje håndsvinget bagud.
Aktiver kørebremsen som følger:
- Skub pedalerne tilbage for at flytte kæden bagud.
- Kæden aktiverer bremsemekanismen placeret inde i baghjulsnav.
- Når du trykker pedalerne hårdere tilbage, øges bremsevirkningen.
Hvis din cykel har en kaliberbremse ud over coasterbremsen, skal du altid bruge coasterbremsen som hovedbremse for at stoppe cyklen. cykel.

ADVARSEL: Manglende overholdelse af følgende instruktioner kan resultere i skade på rytteren eller andre:
- Når du kører på cyklen for første gang, så prøv kørebremsen og øv dig i at bruge den ved lav hastighed i et bredt, fladt område uden forhindringer.
- Hver gang du kører på cyklen, skal du sørge for, at gaffelarmen Ⓑ er sikkert fastgjort til kædestaget Ⓒ på cykelstellet. Rugebremsen vil ikke fungere korrekt, hvis bremsearmen ikke er fastgjort til kædestaget.

PLEJE OG VEDLIGEHOLDELSE
- Din cykel er udstyret med sikkerhedsventilhætter. For at fjerne dem skal du trykke ned og dreje dem mod uret for at fjerne dem.
- Opbevar din cykel indendørs, og lad aldrig cyklen stå udenfor i længere tid.
- Tør vand og mudder af med en ren klud efter kørsel.
- Opbevar din cykel på et tørt sted, når den ikke er i brug.
- Kontroller dæktrykket regelmæssigt.
- Sørg for, at dine dæk har det korrekte dæktryk (se dæk for yderligere oplysninger).
- Kontroller og stram alle bolte regelmæssigt.
- Påfør jævnligt et lag voks for at vedligeholde og beskytte din motorcykels levetid.
- Denne cykel er beregnet til små børn og er ikke egnet til brug af teenagere eller voksne.

Vedligeholdelse, reparation og service

ADVARSEL: Dette produkt skal kontrolleres regelmæssigt for løse, ødelagte eller slidte dele. Stram alle løse dele, og udskift straks slidte eller ødelagte dele med originale dele. Regelmæssig rengøring forlænger produktets levetid.
Få et cykelværksted til at foretage reparationer eller justeringer, som du ikke har det rette værktøj til, eller hvis instruktionerne i denne manual eller eventuelle "Særlige instruktioner" ikke er tilstrækkelige for dig.

SELVLÅSENDE SKRUER:
Ved gentagen brug kan selvlåsende skruer miste deres gevindlåsningsevne og løsne sig. Kontrollér selvlåsende skruer ofte, og udskift dem, når de er slidte.

INSPEKTION AF LEJER:
Kontroller ofte lejerne i produktets hjul. Udskift hjulene, når lejerne ikke opfylder følgende test:
Løft hver ende af produktet op fra jorden, og drej det hævede hjul med hånden:
- Hjulet skal kunne dreje frit og let.
- Hjulet skal kunne dreje frit og let.
Der må ikke være nogen side-til-side-bevægelse ved hjulets kant, når det skubbes til den ene side med let kraft.

UGEKONTROL: Påfør et par dråber olie til generelle formål på siderne af hver aksel. Kontroller, at akselboltene er strammet godt til.

14 Anbefalet justering:

Det anbefales at bruge en momentnøgle. Det anbefalede drejningsmoment for hver fastgørelsesanordning er angivet i tabellen. Ud over at følge den anbefalede tilspænding skal du sikre, at produktdelene er tilstrækkeligt tilspændt ved at udføre funktionstestene (anført i afsnittene om komponentmontering i manualen) for hver komponent, efterhånden som den tilspændes.

BEMÆRK: Kontroller, at alle produktfastgørelseselementer er strammet i overensstemmelse med følgende table.

Tilspændingsmomenter:
1. Tilspændingsmoment til styrspindelbolt: min.15N – max.25N.
2. Spændgaffelboltens tilspændingsmoment: min.15N – max.25N.
3. Greb trækkraft: max.220N.
4. Sædeklemmebolt (til fastgørelse af sadelpind) tilspændingsmoment: min.12N – max.23N.
5. Skubbekraft på sadelsiden: max.220N.
6. Forhjulsmøtrikkens tilspændingsmoment: 22-27 N.
7. Baghjulsmøtrikkens tilspændingsmoment: 24-29 N.

15 Dæk

Vedligeholdelse:

- Kontroller dæktrykket ofte, da dækkene langsomt mister luft med tiden. Når du opbevarer din cykel i længere tid, skal du placere cyklen, så cyklens vægt ikke hviler på dækkene.
- Brug ikke uregulerede luftslanger til at fylde dæk/slanger op. En ureguleret slange kan give cykeldækkene for meget luft og få dem til at sprænge.
- Udskift slidte dæk.

ADVARSEL: Du må ikke køre eller sidde på cyklen, hvis et dæk er for lidt oppustet. Dette kan beskadige dækket, slangen og fælgen.

Sådan puster du dækkene op:

- Brug en hånd- eller fodpumpe til at pumpe dækkene op.
- Luftslanger, der reguleres af måleinstrumenter fra servicestationer, er også acceptable.
- Det maksimale dæktryk er angivet på dækkets side.
- Hvis der er to dæktryk på dækkets sidevæg, skal du bruge det højere tryk til kørsel på landevej og det lavere tryk til kørsel i terræn.
- Det lavere tryk giver bedre dæktraktion og en mere behagelig kørsel. Før du fylder luft i et dæk, skal du sikre dig, at dækkets kant (brødet) er i samme afstand fra fælgen hele vejen rundt på begge sider af dækket. Hvis dækket ikke ser ud til at sidde ordentligt på plads, skal du lukke luften ud af slangen, indtil du kan skubbe dækperlen ind i fælgen, hvor det er nødvendigt. Tilsæt luft langsomt, og stop ofte for at kontrollere dæksædet og dæktrykket, indtil det korrekte dæktryk er nået.

Anbefalet dæktryk (250 Kpa - 36 PSI):

Kontroller dæktrykket ofte, da alle dæk mister luft langsomt med tiden. Ved længere tids opbevaring skal du holde produktets vægt på dækkene.

Det anbefalede dæktryk er angivet på dækkets sidevæg. Omregning fra PSI til Kilopascal.

nspektion af lejer

VEDLIGEHOLDELSE

Kontroller cykellagrene ofte. Smør lejerne en gang om året, eller når de ikke opfylder kravene: følgende

LEJER TIL HOVEDRØR

Gaflen skal hele tiden kunne rotere frit og jævnt. Når forhjulet er løftet fra jorden, må du ikke kunne bevæge gaflen op, ned eller fra side til side på styrrøret.

KRUMTAPAKSELEJER

Kurven skal altid kunne dreje frit og jævnt, og de forreste tandhjul må ikke sidde løst på kurven. Pedalenden af krumtappen må ikke kunne bevæge sig fra side til side.

HJULLEJER

Løft hver ende af cyklen fra jorden, og drej langsomt det løftede hjul med hånden. Lejerne er korrekt indstillet, hvis:

- Hjulet drejer frit og let.
- Vægten af egerreflektoren får hjulet til at rotere frem og tilbage flere gange, når den placeres mod cyklens for- eller bagende.
- Fælgen bevæger sig ikke fra side til side, når den skubbes til siden med let kraft.

BANWOOD

1 Installation av styre

Lossa skruven på toppen av styret för att tillåta rörelse av styrets ände. Sätt in styret i headsetet och se till att det är ovanför styrets säkerhetslinje.
Använd den medföljande insexnyckeln och dra åt skruven på toppen av styret.
VARNING: För att förhindra att styrsystemet skadas och eventuell kontrollförlust, måste ”MIN-IN” (minsta införande) markering (A) på spindeln vara under toppen av låsmuttern (B)
VARNING: Dra inte åt spindelbulten för hårt. Om du drar åt för mycket kan det skada styrsystemet och leda till förlorad kontroll.
VARNING: BÄR ALLTID HJÄLM NÄR DU ANVÄNDER DEN HÄR PRODUKTEN!
- Hjälmen ska bäras i huvudhöjd och lågt på pannan. Exponering av pannan kan orsaka allvarlig skada.
- Justera bandets reglage under örat på båda sidor.
- Fäst hakremmen. Dra åt remmen tills den sitter ordentligt.
- Högst två fingrar ska rymmas mellan hakremmen och hakan.
- En korrekt monterad hjälm ska vara bekväm och inte gunga framåt/bakåt eller från sida till sida.

Varning och säkerhetsinformation
- RISK FÖR KVÄVNING. Smådelar. Inte lämplig för barn under 3 år.
- Monteringen måste utföras av en vuxen.
- Handtag eller röränder ska bytas ut om de är skadade, eftersom exponerade rör kan orsaka skador. Alla produkter som innehåller ändskydd bör kontrolleras regelbundet för att säkerställa att skyddet är tillräckligt.
- Ersättningsgafflar måste ha samma stigning och innerrörsdiameter som den ursprungliga produkten.
- Tillsätt inga motorer till produkten.
- Dra eller skjut inte produkten.
- Ändra inte produkten.
- Byt ut slitna eller trasiga delar omedelbart.
- Om något inte fungerar som det ska, sluta använda det.

2 Montering av föraren på cykeln:

För att bestämma rätt cykelstorlek för cyklisten:
- Sätt dig på den monterade cykeln med fötterna axelbrett isär och platt på marken.
- Det ska finnas minst 2,5 cm fritt utrymme 1 mellan övre delen av övre röret 2 och förarens skrev med korrekt pumpade däck.
- Den minsta längden på förarens ben är den högsta delen av övre röret plus en tum 3.

Anmärkningar om handbroms:
I Europa/Australien/Nya Zeeland/-Kina:
- Den vänstra bromshandtaget styr den bakre bromsen.
- Den högra bromshandtaget styr frambromsen.

I USA och de flesta andra länder:
- Vänster bromshandtag styr frambromsen.
- Den högra bromshandtaget styr den bakre bromsen.

OBS: Bromskablarna för fram- och bakbromsarna kommer att ledas till höger eller vänster bromshandtag i enlighet med lagarna eller tullarna i det land där cykeln säljs.
Detta är ägarens ansvar:
VARNING: Den här cykeln är avsedd att användas av en förare åt gången för allmän transport och rekreation. Den är inte avsedd för stunts och hopp. Om cykeln köptes omonterad är det ägarens ansvar att följa alla monterings- och justeringsanvisningar exakt enligt den här handboken och de "särskilda anvisningarna" som finns med. Dessutom måste du se till att alla fästelement och komponenter är ordentligt åtdragna.
OBS: Kontrollera regelbundet att alla fästelement och komponenter är ordentligt åtdragna.
Om cykeln köptes monterad är det ägarens ansvar att innan den används för första gången se till att cykeln har monterats och justerats exakt enligt beskrivningen i den här handboken och i de medföljande "Särskilda anvisningarna", och att alla fästelement och komponenter är ordentligt åtdragna.
OBS:
Om produkten är monterad, hoppa till avsnitten:
- Kontrollera styret och styret.
- Justering av sadelklämman.

Allmän varning
VARNING: Inte avsedd att användas på allmänna vägar.
- Bär alltid en cykelhjälm som uppfyller CPSC:s säkerhetsnormer och lokala säkerhetsnormer.
- Bär alltid skor.
- Cyklar som är 30 cm (12 tum) eller mindre är inte avsedda att användas på allmänna vägar.
- Undvik att cykla på natten, i skymningen, i gryningen eller vid andra

tillfällen då sikten är dålig.
- Reflektorer:
- För din egen säkerhet får du inte cykla om reflektorerna är felaktigt monterade, skadade eller saknas.
- Låt inte kläder eller andra föremål skymma reflektorernas synlighet. Smutsiga reflektorer fungerar inte som de ska. Rengör reflektorerna vid behov med en fuktig trasa och tvål.
- Var ytterst försiktig i vått väder:
- Kör långsamt på vått underlag, eftersom däcken glider lättare.
- Öka bromssträckan i vått väder.
- Undvik dessa faror för att förhindra förlust av kontroll eller skador på hjulet:
- Var uppmärksam på dräneringsgaller, mjuka vägkanter, grus eller sand, gropar eller hjulspår, våta löv eller ojämn beläggning.
- Korsa spåren i rät vinkel för att undvika kontrollförlust.
- Undvik osäkra handlingar under körning.
- Befordra inte passagerare.
- Bär inget föremål och fäst inget på cykeln som kan försämra din syn, hörsel eller kontroll.
- Kör inte med båda händerna från styret.

Maximal vikt för förare/cykel för denna produkt är följande						
Cykels-torlek	Cyklist		Cyklist + cykel		Cyklist + cykel + korg	
	kg	lbs	kg	lbs	kg	lbs
12	25	55	29,5	65	29,65	65,4
16	45	100	52,9	116,6	53,1	117,1

Introduktion till montering
Den här handboken är avsedd för flera olika cyklar:
- Vissa illustrationer kan skilja sig något från den faktiska produkten.
- Följ instruktionerna exakt.
- Modellerna kan ha olika tillbehör, t.ex. väskor, korgar, reflexer, ställningar osv.
- Alla funktioner, komponenter och tillbehör ingår inte i alla modeller.
- Läs igenom hela denna handbok innan du börjar montera eller underhålla den.
- Om du är osäker på hur du ska montera den här enheten, kontakta din lokala cykelaffär.
VARNING: Håll smådelar utom räckhåll för barn under monteringen. Släng inte lådan och förpackningen förrän du har monterat cykeln färdigt. Detta kan förhindra att delar av cykeln slängs av misstag.
OBS: Alla indikationer (höger, vänster, fram, bak osv.) i den här handboken är de som föraren ser när han eller hon sitter på motorcykeln.

Kontroll av att skaftet och styret sitter fast

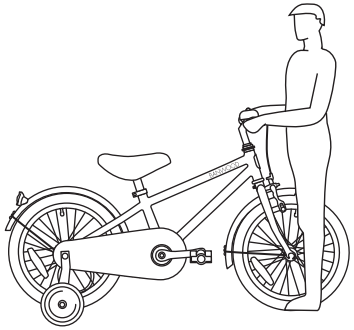

För att kontrollera att spindeln är tät:
- Sätt framhjulet mellan benen.
- Försök att vrida framhjulet genom att vrida på styret.
- Om styret och styrstången vänder sig utan att framhjulet vänder sig, rikta om styrstången mot hjulet och dra åt styrbultarna hårdare än tidigare (ungefär 1/2 varv åt gången).
- Upprepa testet tills styret och styrstången inte kan vridas utan att framhjulet vrids.
För att kontrollera att styrets klämman sitter fast:
- Håll cykeln stilla och försök att flytta styret upp och ner eller framåt och bakåt.
VARNING: Överskrid inte kraftgränsen på 45 kg (100 lbs).
- Om styret rör sig lossar du bultarna för styrets klämskruvar.
- Placera styret i rätt läge och dra åt styrets klämskruvar hårdare än tidigare.
- Om styret har fler än en skruv, dra åt dem lika mycket.
- Upprepa testet tills styret inte rör sig i styrklämman.

3 Hur monterar jag det främre stänkskyddet?

- Ta bort skruven med en 10 mm skiftnyckel.
- Montera stänkskyddet, sätt tillbaka skruven och fäst den.
- Ta bort skruvarna från gaffelspetsarna med en skruvmejsel.
- Montera stänkskyddsfästena på gaffelspetsarna.
- Sätt tillbaka skruvarna och använd en skruvmejsel för att säkra dem.

4 Hur monterar man framhjulet?

- Ta bort de axelmuttrar och hjulhållare som redan är monterade på framhjulets axel.
- Montera hjulet på framgaffeln.
- Montera hjulhållarna och se till att flikarna sitter i hålen i gaffelklackarna.
- Fäst framhjulet med axelmuttrarna.
- Placera hjulet i mitten av gaffeln och dra åt axelmuttrarna ordentligt med en 15 mm skiftnyckel.

OBS: Se till att hjulet roterar fritt utan att komma i kontakt med gaffeln eller stänkskyddet.

VARNING: Använd inte vanliga muttrar för att fästa framhjulet.

VARNING: Om du inte följer dessa steg kan framhjulet lossna under körning. Detta kan leda till att föraren eller andra skadas.

5 Montering av sadeln

Lossa sexkantskruven på klämman på sadelstolpen så att sadeln kan flyttas. Justera höjden så att barnets fötter vilar bekvämt på marken, platt på marken och lätt böjda i knäet.

Dra åt skruven ordentligt så att den stöder ryttaren utan att röra sig.

VARNING: För att förhindra att sadeln lossnar och du tappar kontrollen måste markeringen "min.in" på (B) sadelstolpen vara under toppen av sadelröret (C).

6 Montering av korgen

Fäst korgbanden på styret och justera den till en perfekt position.

7 Montering av pedalerna

- Observera att det finns en bokstav i slutet av axeln. "L" betyder vänster, "R" betyder höger.
- Använd 15 mm nyckel för att fästa L-pedalen på vänster sida och R-pedalen på höger sida.

Dra åt pedalerna:
- Se till att varje pedals gängor sitter helt i vevstaken.

VARNING: Se till att pedalerna är ordentligt fastsatta på vevstakarna så att de inte lossnar. Kontrollera regelbundet att den är ordentligt fastspänd.

8 Cykelklocka

Montera cykelklockan på styret med en skruvmejsel.

9 Justering av kedjan

FÖRSIKTIGHET:
- Kedjan måste ligga kvar på kedjehjulen. Om kedjan lossnar från kedjehjulen fungerar inte bergsbromsen.
- Försök inte att reparera kedjan. Om kedjan har problem, låt en cykelverkstad utföra reparationer.

Justering:

Kedjan måste vara korrekt inställd. Om det är för hårt, blir det svårt att trampa på cykeln. Om den är för lös kan kedjan lossna från kedjehjulen. När kedjan (C) är korrekt spänd kan du vrida veven fritt och du kan dra den högst en halv tum (A) från en rak kant (B), enligt bilden.

Justera kedjans spänning på följande sätt:
- Lossa bakhjulets axelmuttrar.
- Flytta bakhjulet framåt eller bakåt vid behov.

OBS: Se till att bakhjulet är i mitten av cykelramen.
- Håll hjulet i detta läge och dra åt ordentligt.

10 Smörjning

VARNING:
- Smörj inte för mycket. Om olja hamnar i fälgarna eller bromsbeläggen minskar bromsförmågan och det krävs en längre stoppsträcka. Föraren eller andra kan skadas.
- Kedjan kan läcka överflödig olja på fälgen. Torka bort överflödig olja från kedjan.
- Håll all olja borta från pedalytorna där dina fötter vilar.
- Använd tvål och varmt vatten för att rengöra all olja från fälgar, bromsbelägg, pedaler och däck.
- Skölj med rent vatten och torka ordentligt innan du åker.

Nedan hittar du de delar som ska smörjas var sjätte månad:
- Pedaler: Sätt fyra droppar olja där axlarna går in i pedalerna.
- Kedja: Sätt en droppe olja på varje kedjerulle. Torka bort all överflödig olja från kedjan.
- Bromshandtag: Sätt en droppe olja på varje bromshandtag.
- Hjulbromsar: Lägg en droppe olja på varje cantileverbroms.
- Bromsar och kablar: Lägg fyra droppar olja i båda ändarna av varje kabel. Låt oljan suga tillbaka längs kabeltråden.
- Bakre kugghjulskollektiv: Lägg cykeln på vänster sida. Vrid långsamt bakhjulet medurs. Lägg fyra droppar olja i sprickan mellan de bakre kedjehjulen (som står stilla) och frihjulskroppen (som vrids medurs).

11 Träningshjul

Hur monterar man träningshjulet?

- Ta bort de yttre axelmuttrarna (A) och stänkskydden från båda sidor av axeln (B) med en 15 mm skiftnyckel.
- Sätt in justeringsfliken (C), ett träningshjul (D), stänkskärmsstödet, distansbrickan och en axelmutter (A) i varje ände av bakhjulets axel.
- Sätt fast muttrarna med skiftnyckeln 15 mm, se till att båda träningshjulen är på samma avstånd från marken.

VARNING: Före varje körning ska du se till att båda axelmuttrarna är åtdragna. Se också till att båda hjulen är på samma avstånd från marken.

När ditt barns förmåga förbättras kan du höja rullarna och så småningom ta bort dem.

modeler84c gradvis höja stödhjulen kan ditt barn lära sig att cykla på båda hjulen.

- Om du vill flytta träningshjulen lossar du axelmuttrarna, flyttar benet till rätt position och drar åt axelmuttrarna igen.
- För att ta bort stödhjulen, ta bort axelmuttrarna och stödbenen. Sätt tillbaka axelmuttern över justeringsfliken och dra åt ordentligt.

VARNING: Se till att den inskurna fliken (C) på justeringsfliken är på axelns baksida och I spåret I ramen.

VARNING: Om axelmuttrarna inte återmonteras kan föraren eller andra skadas.

VARNING: När du använder cykeln med hjul:

- Kör endast på plana områden.
- Kör inte I branta backar, på ojämna trottoarer eller I närheten av modeler. Cykeln kan tippa om ett av hjulen lossnar från kanten av körytan.
- Kör rakt upp och ner på sluttande ytor, eftersom cykeln kan tippa omkull när du kör på sluttande ytor.
- Sänk hastigheten I kurvor eftersom du inte kan svänga lika snabbt som cyklar utan stödhjul.

12 Justering av fälgbromssystemet

VARNING: Du måste justera de främre bromsarna innan du kör.

Steg ett: Placera bromsbeläggen (B) I rätt läge:

- Lossa skruven (A) på varje bromsbelägg (B).
- Justera varje bromsbelägg så att det ligger plant mot fälgen och är I linje med fälgens kurva.
- Se till att varje bromsbelägg inte gnider mot fälgen.
- Om det finns pilar på bromsbeläggets yta ska du se till att pilarna pekar mot baksidan av cykeln.
- Håll varje bromsbelägg på plats och dra åt skruven.

Steg 2: Kontrollera att varje bromsbelägg sitter fast:

- Försök att flytta varje bromsbacke ur sitt läge.
- Om en bromssko rör sig upprepar du steg 1, men drar åt modele hårdare än tidigare.
- Upprepa testet tills varje bromsbelägg inte rör sig.

Byte av bromsbelägg

1. Lossa vid behov bromskabelns justeringsbult. (A)
2. Lossa och ta bort skruven/skruven till bromsbelägget. (B)
3. Ta bort det gamla bromsbelägget. (C)
4. Montera den nya bromsklossen och se till att den pekar framåt och ligger jämnt I linje med fälgen. (D)
5. Dra åt bromsbackens skruv I enlighet med momenttabellen.

VARNING: modele bromsbelägget med samma modeler84ch typ som originalbromsbelägget. Dra inte åt kabelklämman för mode. Om du drar åt kabelklämman för mode kan kabeln klippas av och orsaka skador på föraren eller andra.

13 Coaster-bromsar (backpedal) – olika modeler

Dessa modeller är utrustade med en "coaster" bakbroms som aktiveras genom att vrida veven bakåt.

Aktivera backbromsen enligt följande:

- Tryck pedalerna bakåt för att flytta kedjan bakåt.
- Kedjan aktiverar bromsmekanismen inuti
bakhjulsnav.
- När du trycker tillbaka pedalerna hårdare, ökar bromsverkan.

Om din cykel har en bromsbroms utöver löpbromsen, använd alltid löpbromsen som huvudbroms för att stoppa cykeln.

cykel.

VARNING: Underlåtenhet att följa följande instruktioner kan leda till skada på föraren eller andra:

- När du cyklar för första gången, prova backbromsen och öva på att använda den i låg hastighet på ett brett, plant område, fritt från hinder.
- Varje gång du cyklar, se till att gaffelarmen (B) är ordentligt fastsatt på kedjestaget (C) på cykelramen. Backbromsen fungerar inte korrekt om bromsarmen inte är fastsatt på kedjestaget.

SÄKERHETSMEDDELANDE
- Montering krävs av en vuxen.
- Föräldrar och vårdnadshavare måste se till att barn får korrekt instruktion i användningen av denna produkt.
- Håll smådelar utom räckhåll för barn under monteringen.
- När du packar upp cykeln ska du ta bort alla plastförpackningar ordentligt.
- Skydda ditt barns huvud med en godkänd hjälm, lämpliga kläder och stängda skor när du cyklar.
- Under användning ska du hålla händer och fingrar borta från hjul och andra rörliga delar för att undvika risk för klämning eller fastklämning.

SKÖTSEL OCH UNDERHÅLL
- Din cykel är utrustad med säkerhetsventilhattar. Om du vill ta bort dem trycker du ner dem och vrider dem moturs.
- Förvara cykeln inomhus och låt aldrig cykeln stå utomhus under långa perioder.
- Torka bort vatten och lera med en ren trasa efter ridning.
- Förvara cykeln på ett torrt ställe när den inte används.
- Kontrollera däcktrycket regelbundet.
- Se till att dina däck har rätt tryck (se däck för mer information).
- Kontrollera och dra åt alla skruvar regelbundet.
- Applicera regelbundet ett lager vax för att underhålla och skydda din motorcykels livslängd.
- Cykeln är avsedd för små barn och är inte lämplig för tonåringar eller vuxna.

Underhåll, reparation och service
VARNING: Den här produkten bör kontrolleras regelbundet för att upptäcka lösa, trasiga eller slitna delar. Dra åt alla lösa delar och byt omedelbart ut slitna eller trasiga delar mot originaldelar. Regelbunden rengöring förlänger produktens livslängd.
Låt en cykelverkstad utföra reparationer eller justeringar som du inte har rätt verktyg för eller om instruktionerna i den här handboken eller eventuella "Särskilda instruktioner" inte är tillräckliga för dig.

SJÄLVLÅSANDE FÄSTELEMENT:
Vid upprepad användning kan självlåsande fästelement förlora sin trådlåsande förmåga och lossna. Kontrollera självlåsande fästelement ofta och byt ut dem när de är slitna.

INSPEKTION AV LAGER:
Kontrollera ofta lagren i produktens hjul. Byt ut hjulen när lagren inte klarar följande tester:
Lyft upp vardera änden av produkten från marken och vrid det upphöjda hjulet för hand:
- Hjulet ska rotera fritt och lätt.
- Hjulet ska rotera fritt och lätt.
Hjulets kant får inte röra sig från sida till sida när det trycks åt sidan med lätt kraft.

VECKLISK KONTROLL: Applicera några droppar olja för allmänt bruk på sidorna av varje hjulaxel.
Kontrollera att axelskruvarna är ordentligt åtdragna.

14 Rekommenderad justering:

Användning av momentnyckel rekommenderas. Rekommenderat vridmoment för varje fästelement anges i tabellen. Förutom att följa den rekommenderade åtdragningen ska du se till att produktdelarna är tillräckligt åtdragna genom att utföra funktionstesterna (som anges i avsnittet om komponentmontering i handboken) för varje komponent när den dras åt.
OBS: Kontrollera att alla produktfästen är åtdragna enligt följande tabell.

Åtdragningsmoment:
1. Åtdragningsmoment för styrstångsbult: min.15N – max.25N.
2. Åtdragningsmoment för spindelgaffelbult: min.15N – max.25N.
3. Gripdragkraft: max.220N.
4. Sätesklämbult (för att fästa sadelstolpen) åtdragningsmoment: min.12N – max.23N.
5. Tryckkraft på sadelsidan: max.220N.
6. Framhjulsmutterns åtdragningsmoment: 22-27 N.
7. Åtdragningsmoment för bakhjulsmutter: 24-29 N.v

15 Däck

Underhåll:
- Kontrollera däckens lufttryck ofta eftersom däcken långsamt förlorar luft med tiden. När du förvarar din cykel under en längre tid ska du placera cykeln så att cykelns vikt inte vilar på däcken.
- Använd inte oreglerade luftslangar för att blåsa upp däck/slangar. En oreglerad slang kan ge cykeldäck för mycket luft och få dem att spricka.
- Byt ut slitna däck.

VARNING: Åk eller sitt inte på cykeln om ett däck är för lågt lufttryck. Detta kan skada däcket, slangen och fälgen.

Hur man blåser upp däck:
- Använd en hand- eller fotpump för att pumpa upp däcken.
- Luftslangar som regleras med hjälp av mätare från bensinstationer är också acceptabla.
- Det maximala lufttrycket anges på däckets sida.

- Om det finns två lufttryck på däckets sidovägg, använd det högre trycket för körning på väg och det lägre trycket för körning i terräng.
- Det lägre trycket ger bättre dragkraft i däcken och en bekvämare körning.
Innan du fyller på luft i ett däck ska du se till att däckets kant (brödet) är lika långt från fälgen, hela vägen runt, på båda sidor av däcket. Om däcket inte verkar sitta ordentligt, släpp ut luft ur slangen tills du kan trycka in däckets vulst i fälgen där det behövs. Fyll på luft långsamt och stanna ofta för att kontrollera däckets placering och tryck tills rätt lufttryck är uppnått.

Rekommenderat däcktryck (250 Kpa - 36 PSI):

Kontrollera däckens lufttryck ofta, eftersom alla däck förlorar luft långsamt med tiden. Vid långvarig förvaring bör du hålla vikten av produkten borta från däcken.
Det rekommenderade däcktrycket är markerat på däckets sidovägg.
Omvandling från PSI till Kilopascal.

Inspektion av lager

UNDERHÅLL

Kontrollera cykellagren ofta. Smörj lagren en gång om året eller när de inte uppfyller kraven enligt följande.

LAGER FÖR HUVUDRÖRET

Gaffeln måste alltid rotera fritt och smidigt. När framhjulet inte är på marken ska du inte kunna flytta gaffeln uppåt, nedåt eller från sida till sida på styrröret.

CRANK BEARINGS

Veven ska alltid kunna rotera fritt och smidigt och de främre kedjehjulen får inte sitta löst på veven. Vevans pedalände får inte kunna röra sig från sida till sida.

HJULLAGER

Lyft cykelns båda ändar från marken och vrid sakta det upphöjda hjulet för hand. Lagren är korrekt inställda om:
- Hjulet vrider sig fritt och lätt.
- När ekreflektorns vikt placeras mot cykelns fram- eller baksida får den hjulet att rotera fram och tillbaka flera gånger.
- Hjulet rör sig inte från sida till sida när det trycks i sidled med lätt kraft.

BANWOOD

SLOVENSKÁ (SK)

1 Inštalácia riadidiel

Uvoľnite skrutku v hornej časti riadidiel, aby ste umožnili pohyb konca riadidiel.
Vložte riadidlá do náhlavnej súpravy a uistite sa, že sú nad bezpečnostnou čiarou riadidiel.
Pomocou dodaného imbusového kľúča utiahnite skrutku na hornej časti riadidiel.
VAROVANIE: Aby sa zabránilo poškodeniu systému riadenia a možnej strate kontroly, musí byť značka "MIN-IN" (minimálne zasunutie) Ⓐ na drieku pod hornou časťou poistnej matice Ⓑ .
VÝSTRAHA: Skrutku predstavca príliš neutiahnite. Nadmerné utiahnutie skrutky drieku môže poškodiť systém riadenia a spôsobiť stratu kontroly.
UPOZORNENIE: PRI POUŽÍVANÍ TOHTO VÝROBKU VŽDY POUŽÍVAJTE PRILBU!
- Prilba by sa mala nosiť vo výške hlavy a nízko na čele. Odhalenie čela môže spôsobiť vážne poranenie.
- Nastavte posuvníky popruhu pod uchom na oboch stranách.
- Upevnite pásik pod bradou. Utiahnite popruh, kým nebude pevne priliehať.
- Medzi pásik na bradu a bradu by sa nemali zmestiť viac ako dva prsty.
- Správne nasadená prilba by mala byť pohodlná a nemala by sa hojdať dopredu/dozadu alebo zo strany na stranu.

Upozornenia a bezpečnostné informácie
- NEBEZPEČENSTVO UDUSENIA. Malé časti. Nevhodné pre deti mladšie ako 3 roky.
- Montáž musí vykonávať dospelá osoba.
- V prípade poškodenia by sa mali vymeniť rukoväte riadidiel alebo koncovky rúrok, pretože odhalené rúrky môžu spôsobiť zranenie. Všetky výrobky obsahujúce koncovú ochranu by sa mali pravidelne kontrolovať, aby sa zabezpečilo, že ochrana je primeraná.
- Náhradné vidlice musia mať rovnakú rozteč a vnútorný priemer rúrky ako pôvodný výrobok.
- Do výrobku nepridávajte žiadne motory.
- Výrobok neťahajte ani netlačte.
- Výrobok neupravujte.
- Opotrebované alebo poškodené diely okamžite vymeňte.
- Ak niečo nefunguje správne, prestaňte to používať.

2 Montáž jazdca na bicykel

Určenie správnej veľkosti bicykla pre jazdca:
- Sadnite si na bicykel s nohami na šírku ramien a plochou na zemi.
- Pri správne nahustených pneumatikách by mal byť medzi hornou časťou hornej trubky 2 a rozkrokom jazdca voľný priestor aspoň 2,5 cm.
- Minimálna dĺžka nôh jazdca je najvyššia časť hornej trubky plus jeden palec. 3.

Poznámky k ručnej brzde:
V Európe/Austrálii/Novom Zélande/Číne:
- Ľavá brzdová páka ovláda zadnú brzdu.
- Pravá brzdová páka ovláda prednú brzdu.

V USA a vo väčšine ostatných krajín:
- Ľavá brzdová páka ovláda prednú brzdu.
- Pravá brzdová páka ovláda zadnú brzdu.

POZNÁMKA: Brzdové lanká pre prednú a zadnú brzdu budú vedené k pravej alebo ľavej brzdovej páke podľa zákonov alebo zvyklostí krajiny, v ktorej sa bicykel predáva.

Za to je zodpovedný vlastník:
UPOZORNENIE: Tento bicykel je určený na jazdu jedného jazdca naraz na všeobecné dopravné a rekreačné účely. Nie je určený na podporu kaskadérskych kúskov a skokov. Ak bol bicykel zakúpený nezmontovaný, majiteľ je povinný dodržiavať všetky pokyny na montáž a nastavenie presne tak, ako je uvedené v tejto príručke a v priložených "Osobitných pokynoch". Okrem toho sa musíte uistiť, že sú všetky spojovacie prvky a komponenty pevne utiahnuté.
POZNÁMKA: Pravidelne kontrolujte, či sú všetky upevňovacie prvky a komponenty pevne dotiahnuté.
Ak bol bicykel zakúpený zmontovaný, je majiteľ povinný pred prvým použitím bicykla zabezpečiť, aby bol bicykel zmontovaný a nastavený presne tak, ako je to popísané v tejto príručke a v priložených "Osobitných pokynoch", a aby boli všetky spojovacie prvky a komponenty bezpečne utiahnuté.
POZNÁMKA:
Ak je výrobok zmontovaný, prejdite na nasledujúce časti:
- Kontrola predstavca a riadidiel.
- Nastavenie svorky sedadla.

Všeobecné upozornenie

SLOVENSKÁ (SK)

VAROVANIE: Nie je určený na používanie na verejných komunikáciách.
- Vždy noste cyklistickú prilbu, ktorá spĺňa bezpečnostné normy CPSC, ako aj miestne bezpečnostné normy.
- Vždy noste obuv.
- Bicykle s dĺžkou 12 palcov (30 cm) alebo menšou nie sú určené na používanie na verejných komunikáciách.
- Vyhnite sa jazde v noci, za súmraku, na úsvite a v čase zníženej viditeľnosti.
- Reflektory:
- V záujme vlastnej bezpečnosti nejazdite na bicykli, ak sú odrazové prvky nesprávne nainštalované, poškodené alebo chýbajú.
- Nedovoľte, aby bola viditeľnosť odrazových skiel zakrytá oblečením alebo inými predmetmi. Znečistené reflektory nefungujú správne. V prípade potreby vyčistite reflektory vlhkou handričkou a mydlom.
- Za vlhkého počasia buďte mimoriadne opatrní:
- Na mokrom povrchu jazdite pomaly, pretože pneumatiky sa ľahšie šmýkajú.
- Predĺženie brzdnej dráhy za mokra.
- Vyhnite sa týmto nebezpečenstvám, aby ste zabránili strate kontroly alebo poškodeniu kolesa:
- Dávajte pozor na odvodňovacie mreže, mäkké okraje ciest, štrk alebo piesok, výmole alebo koľaje, mokré lístie alebo nerovný chodník.
- Prechádzajte cez koľaje v pravom uhle, aby ste predišli strate kontroly.
- Vyhnite sa nebezpečným činnostiam počas jazdy.
- Nepreväžajte cestujúcich.
- Nepreväžajte na bicykli žiadne predmety ani naň nepripevňujte nič, čo by mohlo zhoršiť váš výhľad, sluch alebo ovládanie.
- Nejazdite s oboma rukami mimo riadidiel.

Maximálna hmotnosť jazdca/bicykla pre tento výrobok je nasledovná						
Cykels-torlek	Cyklist		Cyklist + cykel		Cyklist + cykel + korg	
	kg	lbs	kg	lbs	kg	lbs
12	25	55	29,5	65	29,65	65,4
16	45	100	52,9	116,6	53,1	117,1

Úvod do montáže
Táto príručka je určená pre niekoľko rôznych bicyklov:
- Niektoré ilustrácie sa môžu mierne líšiť od skutočného výrobku.
- Postupujte presne podľa pokynov.
- Modely môžu mať rôzne prvky príslušenstva, ako sú tašky, koše, reflektory, stojany atď.
- Všetky funkcie, komponenty a príslušenstvo nie sú súčasťou všetkých modelov.
- Pred začatím montáže alebo údržby si prečítajte celý tento návod.
- Ak si nie ste istí montážou tejto jednotky, obráťte sa na miestnu predajňu bicyklov.

VAROVANIE: Počas montáže uchovávajte malé časti mimo dosahu detí.
Krabicu a obal zlikvidujte až po dokončení montáže bicykla.
To môže zabrániť náhodnému odhodeniu častí bicykla.
POZNÁMKA: Všetky označenia (vpravo, vľavo, vpredu, vzadu atď.) v tejto príručke sú tie, ktoré vidí jazdec, keď sedí na bicykli.

Kontrola utiahnutia predstavca a utiahnutia riadidiel

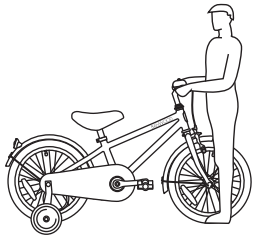

Kontrola tesnosti drieku:
- Predné koleso si rozkročte medzi nohy.
- Skúste otočiť predné koleso otáčaním riadidiel.
- Ak sa riadidlá a predstavec otáčajú bez toho, aby sa otáčalo predné koleso, vyrovnajte predstavec s kolesom a utiahnite skrutky predstavca pevnejšie ako predtým (približne po 1/2 otáčke).
- Tento test opakujte, kým sa riadidlá a predstavec neotáčajú bez otáčania predného kolesa.

Kontrola utiahnutia svorky riadidiel:
- Držte bicykel v pokoji a skúste pohybovať koncami riadidiel hore a dole alebo dopredu a dozadu.
VAROVANIE: Neprekračujte limit sily 45 kg.
- Ak sa riadidlá pohybujú, uvoľnite skrutky objímky riadidiel.
- Umiestnite riadidlá do správnej polohy a utiahnite skrutky objímky riadidiel pevnejšie ako predtým.
- Ak má svorka riadidiel viac ako jednu skrutku, utiahnite ich rovnako.
- Tento test opakujte, kým sa riadidlá v objímke nepohnú.

3 Ako sa montuje predný blatník?
- Skrutku odstráňte pomocou 10 mm

kľúča.
- Nainštalujte blatník, nasaďte skrutku a zaistite ho.
- Skrutkovačom odstráňte skrutky z hrotov vidlice.
- Namontujte držiaky blatníkov na konce vidlice.
- Znovu nasaďte skrutky a zaistite ich pomocou skrutkovača.

4 Ako namontovať predné koleso?

- Odstráňte matice nápravy a úchytky kolies, ktoré sú už pripevnené na náprave predného kolesa.
- Nasaďte koleso na prednú vidlicu.
- Nainštalujte držiaky kolies a uistite sa, že výstupky sú v otvoroch v okách vidlice.
- Predné koleso zaistite osovými maticami.
- Umiestnite koleso do stredu vidlice a pevne utiahnite matice nápravy pomocou 15 mm kľúča.

POZNÁMKA: Uistite sa, že sa koleso voľne otáča bez toho, aby sa dotýkalo vidlice alebo blatníka.
VAROVANIE: Na upevnenie predného kolesa nepoužívajte obyčajné matice.
VAROVANIE: Nedodržanie týchto krokov môže spôsobiť uvoľnenie predného kolesa počas jazdy. To môže spôsobiť zranenie jazdca alebo iných osôb.

5 Inštalácia sedla

Uvoľnite skrutku so šesťhrannou hlavou na objímke sedlovky, aby ste umožnili pohyb sedla.
Nastavte výšku tak, aby chodidlá dieťaťa pohodlne spočívali na zemi, boli na nej rovné a mierne pokrčené v kolenách.
Skrutku pevne utiahnite tak, aby podopierala jazdca bez pohybu.
VAROVANIE: Aby sa sedlo neuvoľnilo a nestratilo kontrolu, značka "min.in" na sedlovke (B) musí byť pod hornou časťou sedlovej trubky (C).

6 Inštalácia koša

Pripevnite popruhy koša k riadidlám a nastavte ho do ideálnej polohy.

7 Inštalácia pedálov

- Všimnite si, že na konci nápravy je písmeno. "L" znamená vľavo, "R" znamená vpravo.
- Pomocou 15 mm kľúča upevnite pedál "L" na ľavej strane a pedál "R" na pravej strane.

Utiahnite pedále:
- Uistite sa, že závity každého pedálu sú úplne v ramene kľuky.

VAROVANIE: Uistite sa, že sú pedále bezpečne pripevnené ku kľukovým ramenám, aby sa neuvoľnili. Pravidelne kontrolujte tesnosť.

8 Zvonček na bicykel

Zvonček na bicykel namontujte na riadidlá pomocou skrutkovača.

9 Nastavenie reťaze

POZOR:
- Reťaz musí zostať na reťazových kolesách. Ak reťaz spadne z ozubených kolies, horská brzda nebude fungovať.
- Reťaz sa nepokúšajte opravovať. Ak je s reťazou problém, nechajte ju opraviť v cyklistickom servise.

Úprava:
Reťaz musí byť správne nastavená. Ak je príliš tesný, bicykel sa ťažko ovláda. Ak je príliš voľná, reťaz môže z reťazových kolies sletieť.
Keď je reťaz (C) správne napnutá, môžete kľukou voľne otáčať a môžete ju ťahať najviac pol palca (A) od rovnej hrany (B), ako je znázornené na obrázku.
Napnutie reťaze nastavte takto:
- Povoľte matice náprav zadných kolies.
- Zadné koleso posúvajte podľa potreby dopredu alebo dozadu.

POZNÁMKA: Uistite sa, že je zadné koleso v strede rámu bicykla.
- Podržte koleso v tejto polohe a pevne ho utiahnite.

10 Mazanie

VAROVANIE:
- Nepremazávajte nadmerne. Ak sa olej dostane do ráfikov alebo brzdových doštičiek, zníži sa brzdný účinok a bude potrebná dlhšia brzdná dráha. Môže dôjsť k zraneniu jazdca alebo iných osôb.
- Z reťaze môže na ráfik kolesa vytiecť prebytočný olej. Z reťaze utrite prebytočný olej.
- Udržujte všetok olej mimo povrchu pedálov, na ktorom spočívajú vaše nohy.
- Pomocou mydla a horúcej vody očistite všetok olej z ráfikov, brzdových doštičiek, pedálov a pneumatík.
- Pred jazdou ho opláchnite čistou vodou a dôkladne vysušte.

Nižšie nájdete časti, ktoré by sa mali mazať každých šesť mesiacov:
- Pedále: V mieste, kde sa osy

vkladajú do pedálov, nakvapkajte štyri kvapky oleja.
- Reťaz: Na každý valček reťaze dajte jednu kvapku oleja. Z reťaze utrite všetok prebytočný olej.
- Brzdové páky: Na otočný bod každej brzdovej páky naneste jednu kvapku oleja.
- Brzdy kolies: Na otočný bod každej konzolovej brzdy dajte jednu kvapku oleja.
- Brzdy a laná: Do oboch koncov každého lanka nakvapkajte štyri kvapky oleja. Nechajte olej nasiaknuť späť pozdĺž lanka.
- Zadná reťazová súprava: Bicykel položte na ľavý bok. Pomaly otáčajte zadným kolesom v smere hodinových ručičiek. Do trhliny medzi zadnými ozubenými kolesami (ktoré stoja) a telom voľnobehu (ktoré sa otáča v smere hodinových ručičiek) nakvapkajte štyri kvapky oleja.

11 Tréningové kolesá

Ako zostaviť tréningové koleso?
- Pomocou 15 mm skrutkovača odstráňte vonkajšie matice nápravy (A) a podpery blatníkov z oboch strán nápravy (B).
- Na každý koniec zadného kolesa nápravy umiestnite jeden vyrovnávací výstupok (C), nohu tréningového kolesa (D), podperu blatníka, dištančnú podložku a maticu nápravy (A).
- Matice upevnite pomocou kľúča 15 mm, uistite sa, že obe tréningové kolesá sú v rovnakej vzdialenosti od zeme.

UPOZORNENIE: Pred každou jazdou sa uistite, že sú utiahnuté obe matice nápravy. Uistite sa tiež, že sú obe kolieska v rovnakej vzdialenosti od zeme.
Keď sa schopnosti vášho dieťaťa zlepšia, môžete kolieska zvýšiť a prípadne odstrániť.
Postupné zdvíhanie tréningových koliesok pomôže dieťaťu naučiť sa jazdiť na oboch kolesách bicykla.
- Ak chcete presunúť tréningové kolieska, uvoľnite matice náprav, posuňte nohu do správnej polohy a matice náprav opäť utiahnite.
- Ak chcete odstrániť tréningové kolieska, odstráňte matice nápravy a tréningové nohy. Znovu nasaďte maticu nápravy na vyrovnávací jazýček a pevne ju dotiahnite.

UPOZORNENIE: Uistite sa, že zárez na vyrovnávacej zarážke (C) je na zadnej strane nápravy a v drážke v ráme.

VAROVANIE: Ak matice na náprave nenamontujete, môže dôjsť k zraneniu jazdca alebo iných osôb.
VAROVANIE: Pri používaní bicykla s kolieskami:
- Jazdite len na rovných plochách.
- Nejazdite na strmých kopcoch, nerovných chodníkoch alebo v blízkosti schodov. Bicykel sa môže prevrátiť, ak sa jedno z koliesok odlepí od okraja jazdnej plochy.
- Na šikmých plochách jazdite rovno hore a dole, pretože pri jazde na šikmých plochách sa bicykel môže prevrátiť.
- Pri prejazde zákrutou znížte rýchlosť, pretože nemôžete zatáčať tak rýchlo ako bicykle bez tréningových koliesok.

12 Nastavenie brzdového systému ráfikov

VAROVANIE: Pred jazdou je potrebné nastaviť predné brzdy.
Prvý krok: Umiestnite brzdové doštičky (B) do správnej polohy:
- Uvoľnite skrutku (A) na každej brzdovej doštičke (B).
- Nastavte každú brzdovú doštičku tak, aby bola v rovine s ráfikom a zarovnaná so zakrivením ráfika.
- Dbajte na to, aby sa každá brzdová doštička netrela o ráfik.
- Ak sú na povrchu brzdovej doštičky šípky, uistite sa, že šípky smerujú k zadnej časti bicykla.
- Každú brzdovú doštičku podržte na mieste a utiahnite skrutku.

Krok 2: Skontrolujte tesnosť každého brzdového obloženia:
- Skúste posunúť každú brzdovú čeľusť z jej polohy.
- Ak sa brzdová čeľusť pohne, zopakujte krok 1, ale utiahnite maticu pevnejšie ako predtým.
- Tento test opakujte, kým sa jednotlivé brzdové doštičky nepohnú.

Výmena brzdových doštičiek
1. V prípade potreby uvoľnite skrutku nastavenia brzdového lanka. (A)
2. Uvoľnite a odstráňte skrutku brzdového obloženia. (B)
3. Odstráňte staré brzdové obloženie. (C)
4. Nainštalujte novú brzdovú doštičku, pričom dbajte na to, aby smerovala dopredu a rovnomerne lícovala s ráfikom. (D)
5. Utiahnite skrutku brzdovej čeľuste podľa tabuľky krútiaceho momentu.

VAROVANIE: Brzdové obloženie vymeňte za rovnaký model a typ ako

pôvodné brzdové obloženie. Káblovú svorku príliš neutiahnite. Nadmerné utiahnutie káblovej svorky môže spôsobiť prerezanie kábla a zranenie jazdca alebo iných osôb.

13 Horské (cúvacie) brzdy - rôzne modely

Tieto modely sú vybavené zadnou brzdou „coaster“, ktorá sa aktivuje otočením kľuky dozadu.
Aktivujte dojazdovú brzdu takto:
- Zatlačením pedálov dozadu posuniete reťaz smerom dozadu.
- Reťaz aktivuje brzdový mechanizmus umiestnený vo vnútri náboj zadného kolesa.
- Čím silnejšie stlačíte pedále dozadu, zvýši sa brzdný účinok.

Ak má váš bicykel okrem vodiacej brzdy aj čeľusťovú brzdu, vždy používajte na zastavenie bicykla túto brzdu ako hlavnú brzdu. bicykel.

VAROVANIE: Nedodržanie nasledujúcich pokynov môže viesť k zraneniu jazdca alebo iných osôb:
- Pri prvej jazde na bicykli vyskúšajte dráhovú brzdu a nacvičte si jej používanie pri nízkej rýchlosti na širokom, rovnom mieste bez prekážok.
- Pri každej jazde na bicykli sa uistite, že rameno vidlice Ⓑ je bezpečne pripevnené k reťazovej vzpere Ⓒ rámu bicykla. Ak brzdové rameno nie je pripevnené k reťazovej podpere, nebude brzda dojazdu fungovať správne.

BEZPEČNOSTNÉ UPOZORNENIE
- Vyžaduje sa montáž dospelými osobami.
- Rodičia a opatrovatelia musia zabezpečiť, aby boli deti riadne poučené o používaní tohto výrobku.
- Počas montáže uchovávajte malé časti mimo dosahu detí.
- Pri vybaľovaní bicykla riadne odstráňte všetky plastové obaly.
- Pri jazde na bicykli chráňte hlavu svojho dieťaťa schválenou bezpečnostnou prilbou, ako aj vhodným oblečením a uzavretou obuvou.
- Pri používaní výrobku držte ruky a prsty mimo dosahu kolies a iných pohyblivých častí, aby ste predišli nebezpečenstvu stlačenia alebo zachytenia.

STAROSTLIVOSŤ A ÚDRŽBA
- Váš bicykel je vybavený bezpečnostnými uzávermi ventilov. Ak ich chcete odstrániť, stlačte ich a otočte proti smeru hodinových ručičiek.
- Bicykel skladujte v interiéri a nikdy ho nenechávajte dlhší čas vonku.
- Po jazde zotrite vodu alebo blato čistou handričkou.
- Keď bicykel nepoužívate, uložte ho na suchom mieste.
- Pravidelne kontrolujte tlak v pneumatikách.
- Dbajte na správny tlak v pneumatikách (podrobnosti nájdete v časti Pneumatiky).
- Pravidelne kontrolujte a uťahujte všetky skrutky.
- Pravidelne nanášajte vrstvu vosku, aby ste udržali a chránili životnosť svojho motocykla.
- Tento bicykel je určený pre malé deti a nie je vhodný na používanie pre tínedžerov alebo dospelých.

Údržba, oprava a servis

UPOZORNENIE: Tento výrobok by sa mal pravidelne kontrolovať, či sa v ňom neuvoľnili, nepoškodili alebo neopotrebovali časti. Dotiahnite všetky uvoľnené diely a opotrebované alebo poškodené diely okamžite vymeňte za originálne. Pravidelné čistenie predĺži životnosť výrobku.
Všetky opravy alebo nastavenia, na ktoré nemáte vhodné náradie, alebo ak vám nepostačujú pokyny v tejto príručke alebo v "Osobitných pokynoch", zverte do servisu bicyklov.

SAMOSVORNÉ UZÁVERY:
Pri opakovanom používaní môžu samosvorné uzávery stratiť schopnosť uzamknutia závitu a môžu sa uvoľniť. Často kontrolujte samosvorné uzávery a po opotrebovaní ich vymeňte.

KONTROLA LOŽISKA:
Často kontrolujte ložiská v kolesách výrobku. Kolesá vymeňte, ak ložiská nevyhovejú nasledujúcim testom:
Zdvihnite každý koniec výrobku zo zeme a ručne otáčajte zdvihnutým kolieskom:
- Koleso by sa malo otáčať voľne a ľahko.
- Koleso by sa malo otáčať voľne a ľahko. Pri zatlačení kolesa do jednej strany miernou silou by nemal na okraji kolesa nastať žiadny pohyb do strán.

TÝŽDENNÁ KONTROLA: Na boky každej nápravy kolesa naneste niekoľko kvapiek univerzálneho oleja. Skontrolujte, či sú skrutky nápravy pevne dotiahnuté.

14 Odporúčané nastavenie:

Odporúča sa použiť momentový kľúč. Odporúčaný krútiaci moment pre každý upevňovací prvok je uvedený v tabuľke. Okrem dodržiavania odporúčaného uťahovania zabezpečte dostatočné utiahnutie dielov výrobku vykonaním funkčných testov (uvedených v častiach príručky venovaných montáži komponentov) pre každý komponent pri jeho uťahovaní.

POZNÁMKA: Skontrolujte, či sú všetky upevňovacie prvky výrobku utiahnuté v súlade s nasledujúcou tabuľkou.

Uťahovacie momenty:

1. Uťahovací moment skrutky riadidiel: min.15N – max.25N.
2. Uťahovací moment skrutky predstavca a vidlice: min.15N – max.25N.
3. Ťažná sila uchopenia: max.220N.
4. Uťahovací moment svorníka sedadla (na upevnenie sedlovky): min.12N – max.23N.
5. Prítlačná sila na strane sedla: max.220N.
6. Uťahovací moment matice predného kolesa: 22-27 N.
7. Uťahovací moment matice zadného kolesa: 24-29 N.

15 Pneumatiky

Údržba:

- Často kontrolujte tlak vzduchu v pneumatikách, pretože časom pomaly strácajú vzduch. Pri dlhodobom skladovaní bicykla ho umiestnite tak, aby jeho hmotnosť nespočívala na pneumatikách.
- Nepoužívajte neregulované vzduchové hadice na hustenie pneumatík/duší. Neregulovaná hadica môže nadmerne nafúknuť pneumatiky bicykla a spôsobiť ich prasknutie.
- Vymeňte opotrebované pneumatiky.

VAROVANIE: Nejazdite ani nesedajte na bicykel, ak je pneumatika nedostatočne nahustená. Môže dôjsť k poškodeniu pneumatiky, duše a ráfika.

Ako nahustiť pneumatiky:

- Na hustenie pneumatík používajte ručnú alebo nožnú pumpu.
- Prípustné sú aj vzduchové hadice regulované meradlami na čerpacích staniciach.
- Maximálny tlak vzduchu je uvedený na boku pneumatiky.
- Ak sú na bočnici pneumatiky uvedené dva tlaky hustenia, použite vyšší tlak na jazdu po ceste a nižší tlak na jazdu v teréne.
- Nižší tlak zabezpečí lepšiu trakciu pneumatík a pohodlnejšiu jazdu.

Pred pridaním vzduchu do akejkoľvek pneumatiky sa uistite, že okraj pneumatiky (chlieb) je v rovnakej vzdialenosti od ráfika po celej dĺžke na oboch stranách pneumatiky. Ak sa zdá, že pneumatika nie je správne usadená, vypustite vzduch z duše, kým nebudete môcť zatlačiť pätku pneumatiky do ráfika, kde je to potrebné. Pomaly pridávajte vzduch a často zastavujte, aby ste skontrolovali usadenie a tlak v pneumatike, kým nedosiahnete správny tlak.

Odporúčaný tlak v pneumatikách (250 Kpa - 36 PSI):

Často kontrolujte tlak v pneumatikách, pretože všetky pneumatiky časom pomaly strácajú vzduch. Pri dlhodobom skladovaní udržujte hmotnosť výrobku mimo pneumatík.

Odporúčaný tlak v pneumatike je vyznačený na bočnici pneumatiky. Prevod z PSI na kilopascal.

Kontrola ložísk

ÚDRŽBA

Často kontrolujte ložiská bicykla. Ložiská mazať raz ročne alebo vždy, keď nespĺňajú požiadavky: nasledujúce

LOŽISKÁ HLAVOVEJ RÚRKY

Vidlica sa musí vždy voľne a plynulo otáčať. Keď je predné koleso odlepené od zeme, nemali by ste byť schopní pohybovať vidlicou nahor, nadol alebo do strán na riadiacej trubke.

LOŽISKÁ CRANK BEARINGS

Kľuka by sa mala vždy voľne a hladko otáčať a predné ozubené kolesá by nemali byť na kľuke uvoľnené. Koniec kľukového pedála sa nesmie pohybovať zo strany na stranu.

LOŽISKÁ KOLIES

Zdvihnite oba konce bicykla zo zeme a pomaly otáčajte zdvihnutým kolesom rukou. Ložiská sú správne nastavené, ak:

- Koliesko sa otáča voľne a ľahko.
- Hmotnosť odrážadla so špicou, keď sa umiestni na prednú alebo zadnú časť bicykla, spôsobí, že sa koleso niekoľkokrát otočí tam a späť.
- Pri zatlačení kolesa do strany miernou silou nedochádza k pohybu ráfika.

BANWOOD

1 Namestitev krmila

Odvijte vijak na vrhu krmila, da omogočite premikanje konca krmila.
Krmilo vstavite v slušalke in se prepričajte, da je nad varnostno črto krmila.
S priloženim imbus ključem privijte vijak na vrhu krmila.
OPOZORILO: Da bi preprečili poškodbe krmilnega sistema in morebitno izgubo nadzora, mora biti oznaka ''MIN-IN'' (najmanjša vstavitev) Ⓐ na steblu pod vrhom zaklepne matice Ⓑ.
OPOZORILO: Ne zategujte vijaka stebla premočno. Pretirano zategovanje vijaka stebla lahko poškoduje krmilni sistem in povzroči izgubo nadzora.
OPOZORILO: PRI UPORABI TEGA IZDELKA VEDNO NOSITE ČELADO!
- Čelado je treba nositi v višini glave in nizko na čelu. Izpostavljenost čela lahko povzroči hude poškodbe.
- Nastavite drsnike traku pod ušesom na obeh straneh.
- Pritrdite trak za brado. Zategnite trak, dokler se ne prilega.
- Med pasom za brado in brado ne smeta biti več kot dva prsta.
- Pravilno nameščena čelada mora biti udobna in se ne sme zibati naprej/nazaj ali s strani na stran.

Opozorila in varnostne informacije
- NEVARNOST ZADUŠITVE. Majhni deli. Ni primerno za otroke, mlajše od 3 let.
- Montažo mora opraviti odrasla oseba.
- Če so poškodovani, je treba zamenjati ročaje krmila ali konce cevi, saj lahko izpostavljene cevi povzročijo poškodbe. Vse izdelke, ki vsebujejo končno zaščito, je treba redno preverjati, da se zagotovi ustrezna zaščita.
- Nadomestne vilice morajo imeti enak naklon in notranji premer cevi kot originalni izdelek.
- Izdelku ne dodajajte motorjev.
- Izdelka ne vlečete ali potiskate.
- Izdelka ne spreminjajte.
- Takoj zamenjajte obrabljene ali pokvarjene dele.
- Če nekaj ne deluje pravilno, tega ne uporabljajte več.

2 Namestitev kolesarja na kolo

Določitev pravilne velikosti kolesa za kolesarja:
- Sedite na kolo z nogami v širini ramen in plosko na tleh.
- Pri pravilno napolnjenih pnevmatikah mora biti med vrhom zgornje cevi 2 in kolesarjevim mednožjem vsaj 2,5 cm prostora 1.
- Najmanjša dolžina kolesarjevih nog je najvišji del zgornje cevi plus en centimeter. 3.

Opombe o ročni zavori:
V Evropi/Avstraliji/Novi Zelandiji/Kitajski:
- Leva zavorna ročica upravlja zadnjo zavoro.
- Z desno zavorno ročico upravljate sprednjo zavoro.

V ZDA in večini drugih držav:
- Leva zavorna ročica upravlja sprednjo zavoro.
- Desna zavorna ročica upravlja zadnjo zavoro.

OPOMBA: Zavorni kabli za sprednjo in zadnjo zavoro so napeljani na desno ali levo zavorno ročico v skladu z zakoni ali običaji države, v kateri se kolo prodaja.
Za to je odgovoren lastnik:
OPOZORILO: To kolo je namenjeno vožnji enega kolesarja naenkrat za splošno prevozno in rekreacijsko uporabo. Ni namenjen za izvajanje akrobacij in skokov. Če je bilo kolo kupljeno nesestavljeno, je lastnik dolžan upoštevati vsa navodila za sestavljanje in nastavljanje, ki so natančno opisana v tem priročniku in v priloženih "Posebnih navodilih". Poleg tega morate poskrbeti, da so vsi pritrdilni elementi in komponente dobro zategnjeni.
OPOMBA: Občasno preverite, ali so vsi pritrdilni elementi in komponente dobro zategnjeni.
Če je bilo kolo kupljeno sestavljeno, je lastnik pred prvo uporabo dolžan zagotoviti, da je bilo kolo sestavljeno in nastavljeno natančno tako, kot je opisano v tem priročniku in priloženih "Posebnih navodilih", ter da so vsi pritrdilni elementi in komponente dobro priviti.
OPOMBA:
Če je izdelek sestavljen, preskočite na naslednja poglavja:
- Preverjanje stebla in krmila.
- Nastavitev sedežne objemke.

Splošno opozorilo
OPOZORILO: Ni namenjen za uporabo na javnih cestah.
- Vedno nosite kolesarsko čelado, ki ustreza varnostnim standardom CPSC in lokalnim varnostnim standardom.
- Vedno nosite obutev.
- Kolesa, ki merijo 12 palcev (30 cm) ali manj, niso namenjena uporabi na javnih cestah.
- Izogibajte se vožnji ponoči, v mraku, ob zori in kadar koli ob slabi

vidljivosti.
- Odsevniki:
- Zaradi lastne varnosti ne vozite kolesa, če so odsevniki nepravilno nameščeni, poškodovani ali jih ni.
- Vidnosti odsevnikov ne smejo zakrivati oblačila ali drugi predmeti. Umazani reflektorji ne delujejo pravilno. Reflektorje po potrebi očistite z vlažno krpo in milom.
- V mokrem vremenu bodite zelo previdni:
- Na mokri podlagi vozite počasi, saj pnevmatike lažje zdrsnejo.
- Povečajte zavorno pot v mokrem vremenu.
- Izogibajte se tem nevarnostim, da preprečite izgubo nadzora ali poškodbo kolesa:
- Bodite pozorni na odtočne rešetke, mehke robove cest, gramoz ali pesek, luknje ali kolesnice, mokro listje ali neenakomeren pločnik.
- Da ne bi izgubili nadzora, prečkajte tire pod pravim kotom.
- Izogibajte se nevarnim dejanjem med vožnjo.
- Ne prevažajte potnikov.
- Na kolesu ne prevažajte nobenih predmetov ali nanj pritrjenih predmetov, ki bi lahko poslabšali vaš vid, sluh ali nadzor.
- Ne vozite z obema rokama brez krmila.

Največja teža kolesarja/kolesa za ta izdelek je naslednja						
Velikost kolesa	Kolesar		Kolesar + kolo		Kolesar + kolo + košara	
	kg	lbs	kg	lbs	kg	lbs
12	25	55	29,5	65	29,65	65,4
16	45	100	52,9	116,6	53,1	117,1

Uvod v sestavljanje
Ta priročnik je narejen za več različnih koles:
- Nekatere ilustracije se lahko nekoliko razlikujejo od dejanskega izdelka.
- Natančno upoštevajte navodila.
- Modeli imajo lahko različne dodatke, kot so torbe, košare, odsevniki, stojala itd.
- Vse funkcije, komponente in dodatki niso vključeni v vse modele.
- Pred začetkom montaže ali vzdrževanja preberite celoten priročnik.
- Če niste prepričani o namestitvi te enote, se obrnite na lokalno trgovino s kolesi.
OPOZORILO: Med sestavljanjem hranite majhne dele zunaj dosega otrok.
Ne zavrzite škatle in embalaže, dokler ne končate z montažo kolesa. S tem lahko preprečite, da bi dele kolesa pomotoma odvrgli.

OPOMBA: Vse oznake (desno, levo, spredaj, zadaj itd.) v tem priročniku so tiste, ki jih vidi voznik, ko sedi na kolesu.

Preverjanje zategnjenosti stebla in krmilnega droga

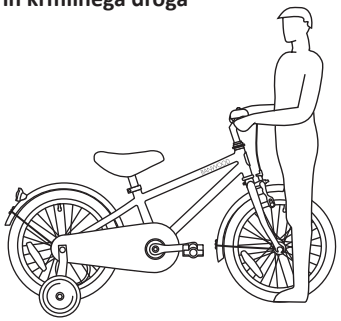

Preverjanje tesnosti stebla:
- Sprednje kolo namestite med noge.
- Poskusite obrniti sprednje kolo z vrtenjem krmila.
- Če se krmilo in steblo obračata, ne da bi se obračalo prednje kolo, ponovno poravnajte steblo s kolesom in zategnite vijake stebla močneje kot prej (približno za 1/2 obrata naenkrat).
- Ta preskus ponavljajte, dokler se krmilo in drog ne obrneta brez obračanja prednjega kolesa.
Preverjanje zategnjenosti objemke krmila:
- Kolo držite v mirovanju in poskusite premikati konce krmila gor in dol ali naprej in nazaj.
OPOZORILO: Ne prekoračite omejitve sile 45 kg.
- Če se krmilo premika, sprostite vijake objemke krmila.
- Krmilo postavite v pravilen položaj in zategnite vijake objemke krmila močneje kot prej.
- Če ima objemka krmila več vijakov, jih enako zategnite.
- Ta preskus ponavljajte, dokler se krmilo ne premakne v objemki krmila.

3 Kako namestim sprednji blatnik?

- Vijak odstranite z 10 mm ključem.
- Namestite blatnik, namestite vijak in ga pritrdite.
- Z izvijačem odstranite vijake s konic vilic.
- Namestite nosilce blatnikov na

konice vilic.
- Ponovno namestite vijake in jih pritrdite z izvijačem.

4 Kako namestiti sprednje kolo?

- Odstranite matice osi in kolesne nosilce, ki so že pritrjeni na os sprednjega kolesa.
- Namestite kolo na sprednjo vilico.
- Namestite nosilce kolesa in se prepričajte, da so jezički v luknjah v ušesih vilic.
- Sprednje kolo pritrdite z osnimi maticami.
- Kolo postavite na sredino vilic in s 15 mm ključem dobro privijte matice osi.

OPOMBA: Prepričajte se, da se kolo prosto vrti in se ne dotika vilic ali blatnika.

OPOZORILO: Za pritrditev sprednjega kolesa ne uporabljajte navadnih matic.

OPOZORILO: Če ne upoštevate teh korakov, se lahko med vožnjo spusti prednje kolo. To lahko povzroči poškodbe voznika ali drugih oseb.

5 Namestitev sedla

Razrahljajte vijak s šesterokotno glavo na objemki sedežne opore, da omogočite premikanje sedla.
Višino nastavite tako, da bodo otrokova stopala udobno počivala na tleh, ravno na tleh in rahlo pokrčena v kolenih.
Vijak dobro zategnite, da podpira kolesarja brez premikanja.
OPOZORILO: Če želite preprečiti, da bi se sedlo sprostilo in izgubilo nadzor, mora biti oznaka "min.in" na sedežni oporoki (B) pod vrhom sedežne cevi (C).

6 Namestitev košare

Pritrdite trakove košare na krmilo in jo nastavite v idealen položaj.

7 Namestitev pedal

- Upoštevajte, da je na koncu osi črka. "L" pomeni levo, "R" pomeni desno.
- S 15-milimetrskim ključem pritrdite pedal "L" na levi strani in pedal "R" na desni strani.

Zategnite pedala:
- Prepričajte se, da je navoj vsakega pedala popolnoma v ročici ročice.

OPOZORILO: Prepričajte se, da so pedala dobro pritrjena na ročice, da se ne sprostijo. Redno preverjajte tesnost.

8 Zvonec za kolo

Z izvijačem namestite kolesarski zvonec na krmilo.

9 Nastavitev verige

POZOR:
- Veriga mora ostati na zobnikih. Če veriga odpade z zobnikov, gorska zavora ne bo delovala.
- Ne poskušajte popravljati verige. Če je težava z verigo, jo popravite v kolesarskem servisu.

Prilagoditev:
Veriga mora biti pravilno nastavljena. Če je preozka, bo kolo težko poganjalo pedala. Če je preohlapna, lahko veriga odpade z verižnikov.
Ko je veriga (C) pravilno zategnjena, lahko gonilko prosto vrtite in jo lahko potegnete največ pol palca (A) od ravnega roba (B), kot je prikazano na sliki.
Napetost verige prilagodite na naslednji način:
- Razrahljajte matice osi zadnjega kolesa.
- Zadnje kolo po potrebi premaknite naprej ali nazaj.

OPOMBA: Prepričajte se, da je zadnje kolo na sredini okvirja kolesa.
- Kolo držite v tem položaju in ga dobro zategnite.

10 Mazanje

OPOZORILO:
- Ne namažite preveč. Če olje pride v platišča ali zavorne ploščice, se zmanjša učinkovitost zavor in je potrebna daljša zavorna pot. Lahko pride do poškodb voznika ali drugih oseb.
- Iz verige lahko odvečno olje izteče na platišče kolesa. Z verige obrišite odvečno olje.
- Olje naj ne bo prisotno na površinah pedal, na katerih počivajo vaše noge.
- Z milom in vročo vodo očistite vse olje z platišč, zavornih ploščic, pedal in pnevmatik.
- Pred vožnjo ga sperite s čisto vodo in temeljito posušite.

V nadaljevanju so navedeni deli, ki jih je treba namazati vsakih šest mesecev:
- pedala: V pedala kanite štiri kapljice olja.
- Veriga: Na vsak valj verige kanite po eno kapljico olja. Z verige obrišite vse odvečno olje.
- Zavorne ročice: Na vsako zavorno ročico nakapljajte po eno kapljico

olja.
- Kolesne zavore: Po eno kapljico olja kantirajte na vrtilno točko vsake konzolne zavore.
- Zavore in kabel: Na oba konca vsakega kabla kanite štiri kapljice olja. Počakajte, da se olje vpije nazaj vzdolž žice kabla.
- Zadnja verižna kolesa: Kolo položite na levo stran. Zadnje kolo počasi zavrtite v smeri urinega kazalca. V razpoko med zadnjima zobnikoma (ki mirujeta) in ohišjem prostega kolesa (ki se vrti v smeri urinega kazalca) kanite štiri kapljice olja.

11 Pomožna kolesa

Kako sestaviti kolo za trening?
- S 15 mm ključem odstranite zunanje matice osi (A) in nosilcev blatnikov na obeh straneh osi (B).
- Na oba konca osi zadnjega kolesa namestite izravnalni jeziček (C), nogo učnega kolesa (D), nosilec blatnika, distančnik in osno matico (A).
- Matice pritrdite s 15-milimetrskim ključem in poskrbite, da bosta obe vadbeni kolesi enako oddaljeni od tal.

OPOZORILO: Pred vsako vožnjo se prepričajte, da sta obe osni matici zategnjeni. Prepričajte se tudi, da sta obe kolesi enako oddaljeni od tal.
Ko se otrokove sposobnosti izboljšajo, lahko koleščke dvignete in jih sčasoma odstranite.
S postopnim dvigovanjem koles za trening se bo otrok naučil voziti na obeh kolesih kolesa.
- Če želite premakniti vadbena kolesa, sprostite osne matice, potisnite nogo v ustrezen položaj in ponovno zategnite osne matice.
- Če želite odstraniti vadbena kolesa, odstranite matice osi in vadbene noge. Ponovno namestite osno matico na nastavitveni jeziček in jo dobro zategnite.

OPOZORILO: Prepričajte se, da je zarezni jeziček na nastavitvenem (C) jezičku na zadnji strani osi in v reži v okvirju.

OPOZORILO: Če matic osi ne namestite nazaj, lahko pride do poškodb voznika ali drugih oseb.

OPOZORILO: Pri uporabi kolesa s koleščki:
- Vozite samo po ravnih površinah.
- Ne vozite po strmih klancih, neravnih pločnikih ali v bližini stopnic. Kolo se lahko prevrne, če se eno od kolesc odlepi od roba vozne površine.
- Na nagnjenih površinah vozite naravnost navzgor in navzdol, saj se lahko kolo med vožnjo po nagnjenih površinah prevrne.
- V zavojih zmanjšajte hitrost, saj ne morete zavijati tako hitro kot kolesa brez koles za trening.

12 Nastavitev zavornega sistema platišča

OPOZORILO: Pred vožnjo morate nastaviti sprednje zavore.

Prvi korak: Zavorne ploščice (B) postavite v pravilen položaj:
- Razrahljajte vijak (A) na vsaki zavorni ploščici (B).
- Vsako zavorno ploščico nastavite tako, da je ravna ob platišču in poravnana z ukrivljenostjo platišča.
- Prepričajte se, da se zavorne ploščice ne drgnejo ob platišče.
- Če so na površini zavorne ploščice puščice, se prepričajte, da so usmerjene proti zadnjemu delu kolesa.
- Vsako zavorno ploščico držite na mestu in zategnite vijak.

Korak 2: Preverite tesnost vsake zavorne ploščice:
- Poskusite premakniti vsako zavorno čeljust iz svojega položaja.
- Če se zavorna čeljustika premakne, ponovite korak 1, vendar zategnite matico močneje kot prej.
- Ta preskus ponavljajte, dokler se vse zavorne ploščice ne premaknejo.

Zamenjava zavornih ploščic
1. Po potrebi popustite vijak za nastavitev zavornega kabla. (A)
2. Odvijte in odstranite vijak zavorne ploščice. (B)
3. Odstranite staro zavorno ploščico. (C)
4. Namestite novo zavorno ploščico in se prepričajte, da je usmerjena naprej in enakomerno poravnana z obročnikom. (D)
5. Privijte vijak zavorne čeljusti v skladu s preglednico navora.

OPOZORILO: Zamenjajte zavorno ploščico z enakim modelom in tipom, kot je originalna zavorna ploščica. Kabelske sponke ne zategnite preveč. Pretirano zatego-vanje kabelske objemke lahko prereže kabel in povzroči poškodbe voznika ali drugih oseb.

13 Zavore za vzvratno vožnjo - različni modeli

Ti modeli so opremljeni z zadnjo zavoro "coaster", ki se aktivira z obračanjem ročice nazaj.

Aktivirajte zavoro, kot sledi:
- Potisnite pedale nazaj, da premaknete verigo nazaj.
- Veriga aktivira zavorni mehanizem, ki se nahaja znotraj
pesto zadnjega kolesa.
- Ko pedala močneje potisnete nazaj, se zaviranje poveča.
Če ima vaše kolo poleg vzmetne zavore še čeljustno zavoro, jo vedno uporabite kot glavno zavoro za zaustavitev kolesa.
kolo.

OPOZORILO: Neupoštevanje naslednjih navodil lahko povzroči poškodbe kolesarja ali drugih:
- Ko se prvič vozite s kolesom, preizkusite zavoro za vzpenjanje in jo vadite uporabljati pri nizki hitrosti na širokem, ravnem območju brez ovir.
- Vsakič, ko se vozite s kolesom, se prepričajte, da je vilica Ⓑ varno pritrjena na oporo verige Ⓒ okvirja kolesa. Zavorna zavora ne bo pravilno delovala, če zavorna roka ni pritrjena na opornik verige.

VARNOSTNO OBVESTILO
- Potrebno je sestavljanje s strani odraslih.
- Starši in skrbniki morajo zagotoviti, da so otroci ustrezno poučeni o uporabi tega izdelka.
- Med sestavljanjem hranite majhne dele zunaj dosega otrok.
- Pri razpakiranju kolesa ustrezno odstranite vse plastične ovoje.
- Med vožnjo s kolesom zaščitite otrokovo glavo z odobreno zaščitno čelado, ustreznimi oblačili in zaprtimi čevlji.
- Pri uporabi izdelka roke in prste držite stran od koles in drugih gibljivih delov, da se izognete nevarnosti stisnitve ali ujetja.

NEGA IN VZDRŽEVANJE
- Vaše kolo je opremljeno s pokrovčki varnostnih ventilov. Če jih želite odstraniti, jih pritisnite navzdol in zavrtite v nasprotni smeri urinega kazalca.
- Kolo shranjujte v zaprtih prostorih in ga nikoli ne puščajte dlje časa zunaj.
- Po vožnji obrišite vodo ali blato s čisto krpo.
- Kolesa ne uporabljate, ga shranite v suhem prostoru.
- Redno preverjajte tlak v pnevmatikah.
- Poskrbite, da bo tlak v pnevmatikah ustrezen (glejte poglavje Pnevmatike).
- Redno preverjajte in zategujte vse vijake.
- Občasno nanesite plast voska, da ohranite in zaščitite življenjsko dobo svojega kolesa.
- To kolo je namenjeno majhnim otrokom in ni primerno za uporabo s strani najstnikov ali odraslih.

Vzdrževanje, popravila in servisiranje

OPOZORILO: Ta izdelek je treba redno preverjati, ali ni zrahljanih, zlomljenih ali obrabljenih delov. Zategnite vse ohlapne dele in takoj zamenjajte obrabljene ali pokvarjene dele z originalnimi deli. Redno čiščenje podaljša življenjsko dobo izdelka.
Popravila ali nastavitve, za katere nimate ustreznega orodja ali če vam navodila v tem priročniku ali "Posebnih navodilih" ne zadostujejo, naj opravi kolesarski servis.

SAMOZAPORNI PRITRDILNI ELEMENTI:
Pri večkratni uporabi lahko samozaporni pritrdilni elementi izgubijo sposobnost zapiranja navoja in se lahko sprostijo. Pogosto preverjajte samozapornice in jih zamenjajte, če so obrabljene.

PREGLED LEŽAJA:
Pogosto preverjajte ležaje v kolesih izdelka. Kolesa zamenjajte, če ležaji ne opravijo naslednjih preskusov:
Dvignite oba konca izdelka s tal in ročno zavrtite dvignjeno kolo:
- Kolo se mora vrteti svobodno in z lahkoto.
- Kolo se mora vrteti svobodno in z lahkoto. Ko kolo z majhno silo potisnete na eno stran, se ne sme premikati vstran.

TEDENSKI PREGLED: Na stranice vsake kolesne osi nanesite nekaj kapljic splošnega olja. Preverite, ali so vijaki osi dobro priviti.

14 Priporočena prilagoditev:

Priporočljiva je uporaba momentnega ključa. Priporočeni navor za vsak pritrdilni element je naveden v tabeli. Poleg upoštevanja priporočenega zategovanja zagotovite, da so deli izdelka dovolj zategnjeni, tako da za vsak sestavni del med zategovanjem izvedete preskuse delovanja (navedeni v razdelkih o sestavljanju sestavnih delov v priročniku).

OPOMBA: Preverite, ali so vsi pritrdilni elementi izdelka zategnjeni v skladu z naslednjo preglednico.

Zatezni momenti:
1. Navor privijanja vijaka krmila: min.15N – max.25N.
2. Pritezni moment sornika vilic: min.15N – max.25N.

3. Vlečna sila oprijema: max.220N.
4. Zatezni moment vijaka objemke sedeža (za pritrditev sedežne opore): min.12N – max.23N.
5. Potisna sila na strani sedla: max.220N.
6. Navor privijanja matice sprednjega kolesa: 22-27 N.
7. Navor privijanja matice zadnjega kolesa: 24-29 N.

15 Pnevmatike

Vzdrževanje:

- Pogosto preverjajte tlak v pnevmatikah, saj pnevmatike sčasoma počasi izgubljajo zrak. Ko kolo shranjujete dlje časa, ga postavite tako, da se njegova teža ne bo opirala na pnevmatike.
- Za polnjenje pnevmatik ne uporabljajte nereguliranih zračnih cevi. Neurejena cev lahko preveč napolni kolesarske pnevmatike in jih razpoči.
- Zamenjajte obrabljene pnevmatike.

OPOZORILO: Če je pnevmatika premalo napolnjena, ne vozite ali sedite na kolesu. To lahko poškoduje pnevmatiko, zračnico in platišče.

Kako napolniti pnevmatike:

- Pnevmatike napolnite z ročno ali nožno črpalko.
- Sprejemljive so tudi zračne cevi, ki se uravnavajo z merilniki na bencinskih servisih.
- Najvišji tlak je naveden na strani pnevmatike.
- Če sta na bočnici pnevmatike navedena dva tlaka, za vožnjo po cesti uporabite višji tlak, za vožnjo po terenu pa nižjega.
- Nižji tlak zagotavlja boljši oprijem pnevmatik in udobnejšo vožnjo.

Pred dodajanjem zraka v pnevmatiko se prepričajte, da je rob pnevmatike na obeh straneh enako oddaljen od platišča. Če se zdi, da pnevmatika ni pravilno nameščena, izpustite zrak iz zračnice, dokler ne morete potisniti krog pnevmatike v platišče, kjer je to potrebno. Počasi dodajajte zrak in pogosto ustavljajte ter preverjajte namestitev pnevmatik in tlak, dokler ne dosežete pravilnega polnilnega tlaka.

Priporočeni tlak v pnevmatikah (250 Kpa - 36 PSI):

Pogosto preverjajte tlak v pnevmatikah, saj vse pnevmatike sčasoma počasi izgubljajo zrak. Pri daljšem skladiščenju ne obremenjujte pnevmatik.

Priporočeni tlak v pnevmatikah je označen na bočnici pnevmatike.

Pretvorba iz PSI v Kilopaskali.

Pregled ležaja

VZDRŽEVANJE

Pogosto preverjajte ležaje kolesa. Ležišča namažite enkrat na leto ali kadar koli ne izpolnjujejo naslednjih zahtev.

LEŽAJE ZA GLAVNO CEV

Vilice se morajo ves čas prosto in gladko vrteti. Ko je sprednje kolo dvignjeno s tal, vilice ne smete premikati po krmilni cevi navzgor, navzdol ali vstran.

LEŽAJI ZA KRIVULJE

Korenica se mora ves čas prosto in gladko vrteti, sprednji zobniki pa ne smejo biti ohlapni na korbici. Konec pedala na ročici se ne sme premikati z ene strani na drugo.

KOLESNA POJASNILA

Dvignite oba konca kolesa s tal in z roko počasi zavrtite dvignjeno kolo. Ležaji so pravilno nastavljeni, če:

- Kolo se prosto in enostavno vrti.
- Teža odsevnika z naperami, ki je pritrjena na sprednji ali zadnji del kolesa, povzroči, da se kolo večkrat zavrti naprej in nazaj.
- Ko kolo z majhno silo potisnete vstran, se platišče ne premakne vstran.

BANWOOD

1 Juhtraua paigaldus

Keerake lahti juhtraua ülaosas olev kruvi, et võimaldada juhtraua otsa liikumist.
Sisestage juhtraud peakomplekti ja veenduge, et see oleks juhtraua turvajoonest kõrgemal.
Kasutades kaasasolevat kuuskantvõtit, pingutage juhtraua ülaosas olev kruvi.
HOIATUS: roolimehhanismi kahjustuste ja võimaliku kontrolli kaotamise vältimiseks peab varre minimaalne sisestusmärgistus (A) olema lukustusmutri (B) ülemisest osast allpool.
HOIATUS: Ärge pingutage varre poldi liiga tugevalt. Varre poldi liigne pingutamine võib kahjustada roolimehhanismi ja põhjustada kontrolli kaotust.
HOIATUS: KANDKE SELLE TOOTE KASUTAMISEL ALATI KIIVRIT!
- Kiivrit tuleb kanda pea kõrgusel ja madalal otsaesisel. Otsmiku paljastumine võib põhjustada tõsiseid vigastusi.
- Reguleerige rihma liugurid kõrvade all mõlemal küljel.
- Kinnitage lõuarihm. Pingutage rihma, kuni see on pingul.
- Lõugirihma ja lõua vahele ei tohiks mahtuda rohkem kui kaks sõrme.
- Korralikult paigaldatud kiiver peaks olema mugav ja ei tohiks kiikuda ette/taha või küljelt-küljele.

Hoiatus ja ohutusalane teave
- LÄMBUMISOHT. Väikesed osad. Ei sobi alla 3-aastastele lastele.
- Kokkupanekut peab teostama täiskasvanu.
- Käepidemed või toruotsakud tuleb asendada, kui need on kahjustatud, sest avatud torud võivad põhjustada vigastusi. Kõiki lõppkaitset sisaldavaid tooteid tuleks regulaarselt kontrollida, et tagada kaitse piisavus.
- Asendusharkide samm ja toru siseläbimõõt peab olema sama kui originaaltootel.
- Ärge lisage tootele mootoreid.
- Ärge pukseerige ega lükake toodet.
- Ärge muutke toodet.
- Vahetage kulunud või katkised osad kohe välja.
- Kui miski ei tööta korralikult, lõpetage selle kasutamine.

2 Ratturi paigaldamine jalgrattale

Et määrata ratturi jaoks õige jalgratta suurus:
- Istuge paigaldatud jalgrattale nii, et jalad on õlgade laiuselt üksteisest eemal ja tasa maapinnal.
- Korrektselt täidetud rehvide korral peaks ülemise toru 2 ja sõitja jalgevahe vahel olema vähemalt 2,5 cm vaba ruumi 1.
- Ratturi jalgade minimaalne pikkus on ülemise toru kõrgeim osa pluss üks tolli 3.

Märkused käsipiduri kohta: Euroopas/Austraalias/Uus-Meremaal/Hiinas:
- Vasakpoolne pidurikang juhib tagumist pidurit.
- Parempoolne pidurikang juhib esipidurit.

USA-s ja enamikus teistes riikides:
- Vasakpoolne pidurikang juhib esipidurit.
- Parempoolne pidurikang juhib tagumist pidurit.

MÄRKUS: Esi- ja tagapidurite pidurijuhid juhitakse paremale või vasakule pidurikangile vastavalt selle riigi seadustele või tavadele, kus jalgratast müüakse.

Selle eest vastutab omanik:
HOIATUS: See jalgratas on mõeldud kasutamiseks ühe sõitja poolt korraga üldiseks transpordiks ja vaba aja veetmiseks. See ei ole ette nähtud trikkide ja hüpete toetamiseks. Kui jalgratas on ostetud kokkupanemata, on omaniku kohustus järgida kõiki käesolevas kasutusjuhendis ja "Erijuhistes" toodud kokkupanemis- ja reguleerimisjuhiseid täpselt. Lisaks peate tagama, et kõik kinnitusvahendid ja komponendid on kindlalt kinni keeratud.
MÄRKUS: Kontrollige perioodiliselt, et kõik kinnitused ja komponendid oleksid kindlalt pingutatud.
Kui jalgratas on ostetud kokkupanduna, on omaniku kohustus enne esmakordset kasutamist veenduda, et jalgratas on kokku pandud ja reguleeritud täpselt nii, nagu on kirjeldatud käesolevas kasutusjuhendis ja lisatud "Erijuhistes", ning tagada, et kõik kinnitused ja komponendid on kindlalt kinni keeratud.
MÄRKUS:
Kui toode on kokku pandud, minge edasi jaotiste juurde:
- Varre ja juhtraua kontrollimine.
- Istmekinnituse reguleerimine.

Üldine hoiatus
HOIATUS: Ei ole ette nähtud kasutamiseks avalikel teedel.
- Kandke alati jalgrattakiivrit, mis vastab nii CPSC ohutusstandarditele

kui ka kohalikele ohutusstandarditele.
- Kandke alati jalanõusid.
- Jalgrattad, mis on 30 cm (12 tolli) või väiksemad, ei ole ette nähtud kasutamiseks avalikel teedel.
- Vältige sõitmist öösel, hämaruses, koidikul ja muul ajal, kui nähtavus on halb.
- Reflektorid:
- Teie enda ohutuse huvides ärge sõitke jalgrattaga, kui helkurid on valesti paigaldatud, kahjustatud või puuduvad.
- Ärge laske riietusel või muudel esemetel varjata helkurite nähtavust. Määrdunud helkurid ei tööta korralikult. Vajaduse korral puhastage helkurid niiske lapiga ja seebiga.
- Märja ilmaga olge äärmiselt ettevaatlik:
- Sõitke märjal pinnal aeglaselt, sest rehvid libiseda kergemini.
- Suurendage märja ilmaga pidurdusteekonda.
- Vältige neid ohte, et vältida kontrolli kaotamist või ratta kahjustusi:
- Olge ettevaatlik kuivendusrestide, pehmete teeservade, kruusa või liiva, aukude või mõlkide, niiskete lehtede või ebatasase teekatte suhtes.
- Kontrolli kaotamise vältimiseks ületage rööbasteed täisnurga all.
- Vältige sõidu ajal ohtlikke tegevusi.
- Ärge vedage reisijaid.
- Ärge kandke jalgratta külge ühtegi eset ega kinnitage sellele midagi, mis võib teie nägemist, kuulmist või juhtimist kahjustada.
- Ärge sõitke nii, et mõlemad käed on juhtraua küljest lahti.

Selle toote maksimaalne sõitja/jalgratta kaal on järgmine						
Jalgratta suurus	Jalgrattur		Jalgrattur + jalgratas		Jalgrattur + jalgratas + korv	
	kg	lbs	kg	lbs	kg	lbs
12	25	55	29,5	65	29,65	65,4
16	45	100	52,9	116,6	53,1	117,1

Sissejuhatus kokkupanekusse
See kasutusjuhend on tehtud mitme erineva jalgratta jaoks:
- Mõned illustratsioonid võivad tegelikust tootest veidi erineda.
- Palun järgige täpselt juhiseid.
- Mudelitel võivad olla erinevad lisatarvikud, nagu kotid, korvid, helkurid, hammasrihmad jne.
- Kõik funktsioonid, komponendid ja lisaseadmed ei kuulu kõikide mudelite juurde.
- Enne kokkupaneku või hoolduse alustamist lugege kogu see kasutusjuhend läbi.
- Kui te ei ole selle seadme paigaldamisel kindel, võtke ühendust oma kohaliku jalgrattapoega.

HOIATUS: Hoidke väikesed osad kokkupaneku ajal lastele kättesaamatus kohas.
Ärge hävitage kasti ja pakendit enne, kui olete jalgratta kokkupaneku lõpetanud.
See võib takistada jalgratta osade kogemata äraviskamist.
MÄRKUS: Kõik käesolevas kasutusjuhendis esitatud märgised (paremale, vasakule, ette, taha jne.) on need, mida sõitja näeb, kui ta istub jalgrattal.

Varre ja käepideme tiheduse kontrollimine

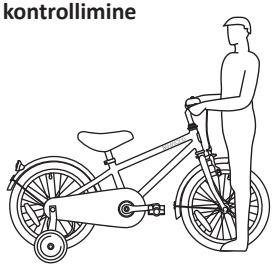

Kontrollida varre tihedust:
- Sirutage esirattaid oma jalgade vahel.
- Proovige esiratast juhtrauda keerates pöörata.
- Kui juhtraud ja varras pöörlevad ilma esiratta pöörlemiseta, joondage varras uuesti ratta külge ja pingutage varre poldid tugevamalt kui varem (umbes 1/2 pööret korraga).
- Korrake seda katset, kuni juhtraud ja varras ei pöördu ilma esiratast pööramata.

Kontrollida juhtrauaklambri tihedust:
- Hoidke jalgratast paigal ja proovige rooli otsi üles ja alla või ette ja taha liigutada.

HOIATUS: Ärge ületage 45 kg (100 naela) suurust jõupiirangut.
- Kui juhtraud liigub, lõdvendage juhtraua klambrite poldid.
- Asetage juhtraud õigesse asendisse ja pingutage juhtraua klambrite poldid tugevamalt kui varem.
- Kui juhtrauaklambril on rohkem kui üks poldi, pingutage neid võrdselt.
- Korrake seda katset, kuni juhtraud ei liigu juhtrauakinnituses.

3 Kuidas paigaldada esikaitseseinu?

- Eemaldage poldi 10 mm mutrivõt-

mega.
- Paigaldage porikaitse, asendage poldid ja kinnitage see.
- Eemaldage kruvid kahvliotsast kruvikeeraja abil.
- Paigaldage porilaua klambrid kahvli otste külge.
- Paigaldage kruvid uuesti ja kasutage kruvikeerajat nende kinnitamiseks.

4 Kuidas paigaldada esiratast?

- Eemaldage esiratta teljemutrid ja ratta kinnitusdetailid, mis on juba esiratta telje külge kinnitatud.
- Paigaldage ratas esivõllile.
- Paigaldage rattakinnitused, veendudes, et kinnitusribad on kahvliotsakute aukudes.
- Kinnitage esiratas teljemutritega.
- Asetage ratas kahvli keskele ja pingutage teljemutrid kindlalt 15 mm mutrivõtmega.

MÄRKUS: Veenduge, et ratas pöörleb vabalt, ilma et see puutuks kokku kahvli või porilauaga.
HOIATUS: Ärge kasutage esiratta kinnitamiseks tavalisi mutreid.
ETTEVAATUST: Kui neid samme ei järgita, võib esiratas sõidu ajal lahti tulla. See võib põhjustada vigastusi sõitjale või teistele.

5 Sadula paigaldamine

Lõdvendage istme posti klambri kuuskantpolt, et sadul saaks liikuda. Reguleerige kõrgus nii, et lapse jalad toetuksid mugavalt maapinnale, lamades maapinnal ja põlvest kergelt kõverdatuna.
Pingutage poldi kindlalt, nii et see toetaks ratturit ilma liikumiseta.
ETTEVAATUST: Et vältida sadula lõdvenemist ja kontrolli kaotamist, peab istmemastil Ⓑ olev tähis ''min.in'' olema allpool istmetoru Ⓒ ülaosa.

6 Korvi paigaldamine

Kinnitage korvi rihmad juhtraua külge ja reguleerige see sobivasse asendisse.

7 Pedaalide paigaldamine

- Pange tähele, et telje lõpus on kiri. "L" tähendab vasakule, "R" tähendab paremale.
- Kasutage 15 mm mutrivõtit, et kinnitada pedaal "L" vasakule poole ja pedaal "R" paremale poole.

Pingutage pedaale:
- Veenduge, et iga pedaali keermed oleksid täielikult väntvõlli küljes.

HOIATUS: Veenduge, et pedaalid on kindlalt kinnitatud väntvõllide külge, et need ei saaks lahti.
Kontrollige perioodiliselt tihedust.

8 Jalgrattakell

Paigaldage jalgrattakell kruvikeeraja abil juhtrauale.

9 Keti reguleerimine

ETTEVAATUST:
- Kett peab jääma hammasrataste külge. Kui kett tuleb ketiratastelt maha, ei tööta mägipidur.
- Ärge üritage ketti parandada. Kui ketiga on probleeme, laske jalgratta töökojas remontida.

Kohandamine:
Kett peab olema õigesti reguleeritud. Kui see on liiga pingul, on jalgratast raske pedaalida. Kui see on liiga lõdvestunud, võib kett ketiratastelt maha tulla.
Kui kett Ⓒ on õigesti pingutatud, saate väntvõlli vabalt keerata ja seda ei saa tõmmata rohkem kui pool tolli Ⓐ sirgele Ⓑ, nagu näidatud.
Reguleerige keti tihedust järgmiselt:
- Lõdvendage tagaratta telje mutrid.
- Liigutage tagaratast vastavalt vajadusele ettepoole või tahapoole.

MÄRKUS: Veenduge, et tagumine ratas on jalgratta raami keskel.
- Hoidke ratast selles asendis ja pingutage kindlalt.

10 Määrimine

HOIATUS:
- Ärge määrige liiga palju. Kui õli satub velgedele või piduriklotsidele, väheneb pidurite jõudlus ja vajatakse suuremat pidurdusteekonda. Sõitja või teised isikud võivad vigastada.
- Kett võib lekkida üleliigset õli rattaveljele. Pühkige liigne õli ketilt.
- Hoidke kogu õli eemal pedaalide pinnalt, kus teie jalad puhkavad.
- Kasutades seepi ja kuuma vett, puhastage velgedelt, piduriklotsidelt, pedaalidelt ja rehvidelt kogu õli.
- Enne sõitmist loputage puhta veega ja kuivatage põhjalikult.

Allpool leiate osad, mida tuleks iga kuue kuu tagant õlitada:
- Pedaalid: Pange neli tilka õli pedaalide telgede kohale.
- Kett: Pange üks tilk õli keti igale rullile. Pühkige kogu liigne õli ketilt maha.
- Pidurikangid: Pange üks tilk õli iga pidurikangi pöördepunktile.

- Rattapidurid: Pange üks tilk õli iga rattapiduri pöördepunkti.
- Pidurid ja trossid: Pange neli tilka õli iga kaabli mõlemasse otsa. Laske õlil piki trossi tagasi imbuda.
- Tagumine hammasrattakomplekt: Pange jalgratas vasakule küljele. Keerake tagaratast aeglaselt päripäeva. Pange neli tilka õli tagumiste hammasrataste (mis on paigal) ja vabakäiguratta korpuse (mis pöörleb päripäeva) vahelisse pragu.

11 Treeningrattad

Kuidas treeningratast kokku panna?

- Eemaldage välised teljemutrid (A) ja puuri toed mõlemal pool telge (B) 15 mm võrra.
- Paigaldage tagaratta telje ühele ja teisele otsale joonduslapp (C), treeningratta jalg (D), porilaua tugi, distants ja teljemutter (A).
- Kinnitage mutrid mutrivõtmega 15mm, veenduge, et mõlemad treeningrattad on maapinnast samal kaugusel.

HOIATUS: Enne iga sõitu veenduge, et mõlemad teljemutrid on pingutatud. Veenduge ka, et mõlemad rattad on maapinnast sama kaugel.

Kui teie lapse võimed paranevad, saate rattaid tõsta ja lõpuks eemaldada.

Järk-järgult treeningrataste tõstmine aitab lapsel õppida sõitma jalgratta mõlemal rattal.

- Treeningrataste liigutamiseks lõdvendage teljemutrid, lükake jalg õigesse asendisse ja pingutage teljemutrid uuesti kinni.
- Treeningrataste eemaldamiseks eemaldage teljemutrid ja treening-jalad. Paigaldage telje mutter uuesti üle joonduslambri ja pingutage kindlalt.

ETTEVAATUST: Veenduge, et joonduslehe hammustatud (C) külg on telje tagaküljel ja raami pilus.

ETTEVAATUST: Kui telgede mutreid ei paigaldata tagasi, võib see põhjustada sõitja või teiste isikute vigastusi.

HOIATUS: Kui kasutate jalgratast ratastega:

- Sõitke ainult tasastel aladel.
- Ärge sõitke järskudel küngastel, ebatasastel kõnniteedel või treppide lähedal. Jalgratas võib ümber kukkuda, kui üks rattaratta-dest tuleb sõidupinna servast maha.
- Sõitke kaldpindadel otse üles ja alla, sest jalgratas võib kaldpindadel sõites ümber kukkuda.
- Vähendage kurvides kiirust, sest te ei saa keerata nii kiiresti kui jalgrattad ilma treeningratasteta.

12 Velgpidurisüsteemi reguleerimine

HOIATUS: Enne sõitmist tuleb esipidurid reguleerida.

Esimene samm: Asetage piduri-klotsid (B) õigesse asendisse:

- Lõdvendage iga piduriklotsi (A) Poldi (B).
- Reguleerige iga piduriklots nii, et see oleks velje küljes tasane ja velje kumerusega ühel joonel.
- Veenduge, et iga piduriklots ei hõõruks vastu velge.
- Kui piduriklotsi pinnal on nooled, veenduge, et nooled näitavad jalgratta tagumise osa suunas.
- Hoidke iga piduriklotsi paigal ja pingutage poldi.

2. samm: Kontrollige iga piduri-klotsi tihedust:

- Proovige iga piduriklotsi asendist välja viia.
- Kui piduriklots liigub, korrake sammu 1, kuid pingutage mutrit tugevamalt kui varem.
- Korrake seda katset, kuni ükski piduriklots ei liigu.

Piduriklotside vahetamine

1. Vajaduse korral lõdvendage pidurikaabli reguleerimispoldi. (A)
2. Lõdvendage ja eemaldage piduriklotside poldid/kruvid. (B)
3. Eemaldage vana piduriklots. (C)
4. Paigaldage uus piduriklots, veenduge, et see näitab ettepoole ja on ühtlaselt veljega joondatud. (D)
5. Pingutage piduriklotsi poldi vastavalt pöördemomendi tabelile.

HOIATUS: Asendage piduriklots sama mudeli ja tüübiga kui originaal-piduriklots. Ärge pingutage kaabli-klambrit liiga tugevalt. Kaabliklambri liigne pingutamine võib kaabli läbi lõigata ja põhjustada sõitja või teiste isikute vigastusi.

13 Tagasilöögipidurid (backpe-dal) - erinevad mudelid

Need mudelid on varustatud "coaster" tagumise piduriga, mis aktiveeritakse vända tahapoole keerates.

Lülitage pidur sisse järgmiselt:

- Keti tahapoole liigutamiseks lükake pedaalid tagasi.
- Kett aktiveerib pidurimehhanismi, mis asub sees tagaratta rumm.
- Kui vajutate pedaale tugevamini

tagasi, suureneb pidurdusjõud.
Kui teie jalgrattal on lisaks rattapidurile ka pidurisadul, kasutage ratta peatamiseks alati rattapidurit põhipidurina.
jalgratas.

HOIATUS: Järgmiste juhiste eiramine võib põhjustada sõitja või teiste vigastusi:
- Kui sõidate jalgrattaga esimest korda, proovige piduripidurit ja harjutage selle kasutamist väikesel kiirusel laial, tasasel ja takistusteta alal.
- Iga kord, kui sõidate jalgrattaga, veenduge, et kahvli õlg Ⓑ on kindlalt kinnitatud jalgratta raami ketivarda Ⓒ külge. Kaldpidur ei tööta korralikult, kui pidurihoob pole ketivarda külge kinnitatud.

TURVAMÄRKUS
- Vajalik on täiskasvanute kokkupanek.
- Vanemad ja hooldajad peavad tagama, et lapsi juhendatakse selle toote kasutamisel nõuetekohaselt.
- Hoidke väikesed osad kokkupaneku ajal lastele kättesaamatus kohas.
- Jalgratta lahtipakkimisel eemaldage korralikult kõik plastpakendid.
- Kaitske oma lapse pead heakskiidetud kaitsekiivri, samuti sobiva riietuse ja kinniste jalanõudega jalgrattaga sõites.
- Hoidke käed ja sõrmed kasutamise ajal ratastest ja muudest liikuvatest osadest eemal, et vältida pigistamise või kinnijäämise ohtu.

HOOLDUS JA KORRASHOID
- Teie jalgratas on varustatud turvaklapiga. Nende eemaldamiseks vajutage alla ja keerake vastupäeva.
- Hoidke jalgratast siseruumides ja ärge kunagi jätke jalgratast pikaks ajaks õue.
- Pärast sõitu pühkige vesi või muda puhta lapiga ära.
- Hoidke jalgratast kuivas kohas, kui seda ei kasutata.
- Kontrollige regulaarselt rehvirõhku.
- Veenduge, et teie rehvide rõhk oleks õige (vt rehvid).
- Kontrollige regulaarselt kõiki poldid ja pingutage neid.
- Kandke perioodiliselt vahakihti, et säilitada ja kaitsta oma jalgratta eluiga.
- See jalgratas on mõeldud väikestele lastele ja ei sobi kasutamiseks teismelistele või täiskasvanutele.

Hooldus, remont ja teenindus

HOIATUS: Seda toodet tuleb regulaarselt kontrollida lahtiste, katkiste või kulunud osade suhtes. Pingutage kõik lahtised osad ja asendage kõik kulunud või purunenud osad kohe originaalosadega. Perioodiline puhastamine pikendab toote kasutusiga.
Laske jalgrattapoes teha kõik remondi- või reguleerimistööd, milleks teil ei ole sobivaid tööriistu või kui käesolevas kasutusjuhendis või "Erijuhistes" toodud juhised ei ole teile piisavad.

ISELUKUSTUVAD KINNITUSDETAILID:
Korduval kasutamisel võivad iselukustuvad kinnitusdetailid kaotada oma keermeslukustumise võime ja lõdveneda. Kontrollige sageli iselukustuvaid kinnitusi ja vahetage need välja, kui need on kulunud.

LAAGRI KONTROLLIMINE:
Kontrollige sageli toote rataste laagreid. Vahetage rattad välja, kui laagrid ei vasta järgmistele katsetele:
Tõstke toote mõlemad otsad maast lahti ja pöörake tõstetud ratast käsitsi:
- Ratas peaks pöörlema vabalt ja kergesti.
- Ratas peaks pöörlema vabalt ja kergesti. Kui ratta serva kergelt küljele lükata, ei tohi see küljelt küljele liikuda.

EESTI KONTROLL: kandke paar tilka üldotstarbelist õli iga ratta telje külgedele. Kontrollige, et teljepoldid oleksid kindlalt kinni keeratud.

14 Soovitatav reguleerimine:

Soovitatav on kasutada pöördemomendivõtit. Iga kinnitusvahendi soovitatav pöördemoment on loetletud tabelis. Lisaks soovitatud pingutuste järgimisele veenduge, et toote osad on piisavalt pingutatud, tehes iga komponendi pingutamisel funktsioonikatsed (loetletud kasutusjuhendi komponentide kokkupaneku osades).

MÄRKUS: Kontrollige, et kõik tootekinnitid on pingutatud vastavalt järgmisele tabelile.

Pingutusmomendid:
1. Juhtraua-varre poldi pingutusmoment: min.15N – max.25N.
2. Tüve-hargi poldi pingutusmoment: min.15N – max.25N.
3. Haarde tõmbejõud: max.220N.
4. Istme klambri polt (istmeposti kinnitamiseks) pingutusmoment: min.12N – max.23N.
5. Sadulapoolne tõukejõud: max.220N.

6. Esiratta mutri pingutusmoment: 22-27 N.
7. Tagaratta mutri pingutusmoment: 24-29 N.

15 Rehvid Hooldus:

- Kontrollige sageli rehvirõhku, kuna rehvid kaotavad aja jooksul aeglaselt õhku. Kui hoiustate jalgratast pikema aja jooksul, asetage jalgratas nii, et jalgratta raskus ei toetuks rehvidele.
- Ärge kasutage reguleerimata õhuvoolikuid rehvide/tuubide täitmiseks. Reguleerimata voolik võib jalgrattarehvid üle pumbata ja põhjustada nende lõhkemise.
- Vahetage välja kulunud rehvid.

HOIATUS: Ärge sõitke ega istuge jalgrattaga, kui rehv on liiga väikese õhupuhumisega. See võib kahjustada rehvi, toru ja velgi.

Kuidas rehve pumbata:

- Kasutage rehvide täitmiseks käsi- või jalapumpa.
- Samuti on vastuvõetavad teenindusjaamade mõõteriistadega reguleeritavad õhuvoolikud.
- Maksimaalne rõhk on märgitud rehvi küljel.
- Kui rehvi küljepinnal on kaks rõhku, kasutage maanteel sõitmiseks kõrgemat rõhku ja maastikul sõitmiseks madalamat rõhku.
- Madalam rõhk tagab rehvide parema haardumise ja mugavama sõidu. Enne rehvi õhku lisamist veenduge, et rehvi serv (leib) on rehvi mõlemal küljel veljest sama kaugel. Kui tundub, et rehv ei istu korralikult, laske õhku torust välja, kuni saate rehvimulda vajaduse korral veljele suruda. Lisage õhku aeglaselt ja peatuge sageli, et kontrollida rehvi istuvust ja rõhku, kuni õige rõhk on saavutatud.

Soovitatav rehvirõhk (250 Kpa - 36 PSI):

Kontrollige sageli rehvirõhku, sest kõik rehvid kaotavad aja jooksul aeglaselt õhku. Pikemaajalisel ladustamisel hoidke toote kaal rehvidest eemal.
Soovitatav rehvirõhk on märgitud rehvi küljele. Ümberarvestus PSI-st kilopaskalisse.

Laagri kontrollimine

HOOLDUS

Kontrollige jalgratta laagreid sageli. Määrige laagrid kord aastas või alati, kui need ei vasta nõuetele: järgmine

PEATORU LAAGRID

Kahvel peab alati vabalt ja sujuvalt pöörlema. Kui esiratas on maast lahti, ei tohiks kahvlit üles, alla või küljelt küljele liigutada.

PÖÖÖRGIPUNKTID

Väntvõlli peab alati vabalt ja sujuvalt pöörlema ning esirattaid ei tohi väntvõlli küljes lahti olla. Pedaali ots ei tohi liikuda küljelt küljele.

RATASLAAGERID

Tõstke jalgratta mõlemad otsad maast lahti ja pöörake tõstetud ratast aeglaselt käsitsi. Laagrid on õigesti reguleeritud, kui:

- Ratas pöörleb vabalt ja kergesti.
- Kui spiraalhelkur asetatakse vastu jalgratta esi- või tagumist osa, põhjustab see ratta mitu korda edasi-tagasi pöörlemist.
- Velje küljelt küljele liikumist ei toimu, kui vajutate ratast kerge jõuga küljele.

BANWOOD

1 Ohjaustangon asennus

Löysää ohjaustangon yläosassa olevaa ruuvia, jotta ohjaustangon pää pääsee liikkumaan.
Aseta ohjaustanko kuulokemikrofoniin ja varmista, että se on ohjaustangon turvaviivan yläpuolella.
Kiristä ohjaustangon yläosassa oleva ruuvi mukana toimitetulla kuusiokoloavaimella.
VAROITUS: Ohjausjärjestelmän vaurioitumisen ja mahdollisen hallinnan menettämisen estämiseksi varren MIN-IN-merkin (A) on oltava lukitusmutterin (B) yläreunan alapuolella.
VAROITUS: Älä kiristä varren pulttia liikaa. Varren pultin liiallinen kiristäminen voi vaurioittaa ohjausjärjestelmää ja aiheuttaa hallinnan menetyksen.
VAROITUS: KÄYTÄ AINA KYPÄRÄÄ KÄYTTÄESSÄSI TÄTÄ TUOTETTA!
- Kypärää on käytettävä pään korkeudella ja matalalla otsalla. Otsan altistuminen voi aiheuttaa vakavia vammoja.
- Säädä hihnan liukusäätimiä korvan alapuolella molemmin puolin.
- Kiinnitä leukahihna. Kiristä hihna, kunnes se on tiukasti kiinni.
- Enintään kaksi sormea saa mahtua leukahihnan ja leuan väliin.
- Oikein asennetun kypärän on oltava mukava eikä sen pitäisi heilua eteen/taakse tai puolelta toiselle.

Varoitukset ja turvallisuustiedot
- TUKEHTUMISVAARA. Pienet osat. Ei sovellu alle 3-vuotiaille lapsille.
- Aikuisen on suoritettava kokoaminen.
- Ohjaustangon kahvat tai putkien päätykappaleet on vaihdettava, jos ne ovat vaurioituneet, sillä alttiina olevat putket voivat aiheuttaa vammoja. Kaikki tuotteet, jotka sisältävät loppusuojausta, olisi tarkistettava säännöllisesti sen varmistamiseksi, että suojaus on riittävä.
- Korvaavien haarukoiden on oltava samassa välissä ja putken sisähalkaisijaltaan kuin alkuperäisen tuotteen.
- Älä lisää tuotteeseen moottoreita.
- Älä vedä tai työnnä tuotetta.
- Älä muokkaa tuotetta.
- Vaihda kuluneet tai rikkinäiset osat välittömästi.
- Jos jokin ei toimi kunnolla, lopeta sen käyttö.

2 Kuljettajan asentaminen polkupyörään

Oikean pyöräkoon määrittäminen kuljettajalle:
- Nouse asennettuun pyörään siten, että jalat ovat hartioiden leveydellä toisistaan ja tasaisesti maassa.
- Yläputken 2 yläreunan ja kuljettajan haarojen välissä on oltava vähintään 2,5 cm vapaata tilaa 1, kun renkaat on täytetty kunnolla.
- Ratsastajan jalkojen vähimmäispituus on yläputken korkein kohta lisättynä yhdellä tuumalla 3.

Käsijarrua koskevat huomautukset:
Euroopassa/Australiassa/Uudessa-Seelannissa/Kiinassa:
- Vasemmalla jarruvivulla ohjataan takajarrua.
- Oikealla jarruvivulla ohjataan etujarrua.

Yhdysvalloissa ja useimmissa muissa maissa:
- Vasen jarruvipu ohjaa etujarrua.
- Oikealla jarruvivulla ohjataan takajarrua.

HUOMAUTUS: Etu- ja takajarrujen jarruvaijerit johdetaan oikeaan tai vasempaan jarruvipuun sen maan lakien tai tapojen mukaan, jossa polkupyörä myydään.
Tämä on omistajan vastuulla:
VAROITUS: Tämä polkupyörä on tarkoitettu yhden ajajan ajettavaksi kerrallaan yleiseen kuljetukseen ja virkistyskäyttöön. Sitä ei ole tarkoitettu temppujen ja hyppyjen tukemiseen. Jos polkupyörä on ostettu kokoonpanemattomana, omistajan vastuulla on noudattaa kaikkia kokoonpano- ja säätöohjeita täsmälleen tässä käyttöohjeessa ja "Erityisohjeissa" esitetyllä tavalla. Lisäksi on varmistettava, että kaikki kiinnikkeet ja osat on kiristetty tiukasti.
HUOMAUTUS: Tarkista säännöllisesti, että kaikki kiinnikkeet ja osat on kiristetty kunnolla.
Jos polkupyörä on ostettu koottuna, omistajan vastuulla on ennen ensimmäistä käyttökertaa varmistaa, että polkupyörä on koottu ja säädetty täsmälleen tässä ohjekirjassa ja sen mukana toimitetuissa "Erityisohjeissa" kuvatulla tavalla, ja varmistaa, että kaikki kiinnikkeet ja osat on kiristetty tukevasti.
HUOM:
Jos tuote on koottu, siirry osioihin:
- Varren ja ohjaustangon tarkastus.
- Istuimen kiinnikkeen säätäminen.

Yleinen varoitus
VAROITUS: Ei tarkoitettu käytettäväksi yleisillä teillä.

- Käytä aina pyöräilykypärää, joka täyttää CPSC:n turvallisuusstandardit sekä paikalliset turvallisuusstandardit.
- Käytä aina jalkineita.
- Polkupyöriä, joiden pituus on enintään 30 cm (12 tuumaa), ei ole tarkoitettu käytettäväksi yleisillä teillä.
- Vältä ajamista yöllä, hämärässä, aamunkoitteessa ja muina aikoina, jolloin näkyvyys on huono.
- Heijastimet:
- Oman turvallisuutesi vuoksi älä aja polkupyörällä, jos heijastimet on asennettu väärin, jos ne ovat vaurioituneet tai jos ne puuttuvat.
- Älä anna vaatteiden tai muiden esineiden peittää heijastimien näkyvyyttä. Likaiset heijastimet eivät toimi kunnolla. Puhdista heijastimet tarvittaessa kostealla liinalla ja saippualla.
- Ole erittäin varovainen märällä säällä:
- Aja hitaasti märällä pinnalla, sillä renkaat liukuvat helpommin.
- Lisää jarrutusmatkaa märällä säällä.
- Vältä näitä vaaratekijöitä hallinnan menettämisen tai pyörän vaurioitumisen estämiseksi:
- Huomioi viemäröintiritilät, pehmeät tienreunat, sora tai hiekka, kuopat tai urat, märät lehdet tai epätasainen päällyste.
- Ylitä raiteet suorassa kulmassa hallinnan menettämisen välttämiseksi.
- Vältä vaarallisia toimia ajon aikana.
- Älä kuljeta matkustajia.
- Älä kanna mukanasi mitään esineitä tai kiinnitä polkupyörään mitään sellaista, joka voi heikentää näköäsi, kuuloasi tai hallintaa.
- Älä aja molemmat kädet irti ohjaustangosta.

Największa teža kolesarja/kolesa za ta izdelek je naslednja						
Velikost kolesa	Kolesar		Kolesar + kolo		Kolesar + kolo + košara	
	kg	lbs	kg	lbs	kg	lbs
12	25	55	29,5	65	29,65	65,4
16	45	100	52,9	116,6	53,1	117,1

Johdanto kokoonpanoon

Tämä käsikirja on tehty useille eri polkupyörille:
- Jotkin kuvat saattavat poiketa hieman todellisesta tuotteesta.
- Noudata ohjeita tarkasti.
- Malleissa voi olla erilaisia lisävarusteita, kuten laukkuja, koreja, mukitelineitä, telineitä jne.
- Kaikki ominaisuudet, komponentit ja lisävarusteet eivät sisälly kaikkiin malleihin.
- Lue koko käyttöohje ennen asennuksen tai huollon aloittamista.
- Jos olet epävarma tämän yksikön asentamisesta, ota yhteyttä paikalliseen pyöräliikkeeseen.

VAROITUS: Pidä pienet osat poissa lasten ulottuvilta kokoamisen aikana.

Älä hävitä laatikkoa ja pakkausta ennen kuin olet saanut polkupyörän kokoonpanon valmiiksi.

Tämä voi estää polkupyörän osien vahingossa tapahtuvan hävittämisen.

HUOMAUTUS: Kaikki tässä käsikirjassa olevat merkinnät (oikea, vasen, edessä, takana jne.) ovat merkintöjä, jotka kuljettaja näkee istuessaan pyörässä.

Varren ja ohjaustangon kireyden tarkistaminen

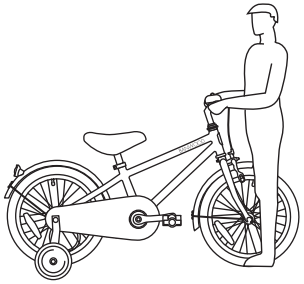

Varren kireyden tarkistaminen:
- Aseta etupyörä jalkojesi väliin.
- Yritä kääntää etupyörää kääntämällä ohjaustankoa.
- Jos ohjaustanko ja varsi kääntyvät kääntämättä etupyörää, kohdista varsi uudelleen pyörään ja kiristä varren pultit aiempaa tiukemmin (noin 1/2 kierrosta kerrallaan).
- Toista testiä, kunnes ohjaustanko ja varsi eivät käänny ilman etupyörän kääntämistä.

Ohjaustangon kiinnikkeen kireyden tarkistaminen:
- Pidä polkupyörä paikallaan ja yritä liikuttaa ohjaustangon päitä ylös ja alas tai eteen ja taakse.

VAROITUS: Älä ylitä 45 kg:n (100 lbs) voimarajaa.
- Jos ohjaustanko liikkuu, löysää ohjaustangon kiinnityspultteja.

- Aseta ohjaustanko oikeaan asentoon ja kiristä ohjaustangon kiinnityspultit aiempaa tiukemmin.
- Jos ohjaustangon kiinnikkeessä on useampi kuin yksi pultti, kiristä ne tasaisesti.
- Toista testi, kunnes ohjaustanko ei liiku ohjaustangon kiinnikkeessä.

3 Miten asennan etulokasuojan?

- Irrota pultti 10 mm:n avaimella.
- Asenna lokasuoja, aseta pultti takaisin paikalleen ja kiinnitä se.
- Irrota ruuvit haarukan kärjistä ruuvimeisselillä.
- Asenna lokasuojan kiinnikkeet haarukan kärkiin.
- Asenna ruuvit takaisin paikalleen ja kiinnitä ne ruuvimeisselillä.

4 Miten etupyörä asennetaan?

- Irrota etupyörän akseliin jo kiinnitetyt akselinmutterit ja pyöränpidikkeet.
- Asenna pyörä etuhaarukkaan.
- Asenna pyöränpidikkeet ja varmista, että kielekkeet ovat haarukan korvakkeiden rei'issä.
- Kiinnitä etupyörä akselimuttereilla.
- Aseta pyörä haarukan keskelle ja kiristä akselin mutterit tukevasti 15 mm:n avaimella.

HUOMAUTUS: Varmista, että pyörä pyörii vapaasti koskematta haarukkaan tai lokasuojaan.
VAROITUS: Älä käytä tavallisia muttereita etupyörän kiinnittämiseen.
VAROITUS: Näiden vaiheiden noudattamatta jättäminen voi aiheuttaa etupyörän irtoamisen ajon aikana. Tämä voi aiheuttaa vammoja kuljettajalle tai muille.

5 Satulan asentaminen

Löysää istuintolpan kiinnittimen kuusiokantapultti, jotta satula pääsee liikkumaan.
Säädä korkeus niin, että lapsesi jalat lepäävät mukavasti lattialla, tasaisesti maassa ja polvista hieman koukussa.
Kiristä pultti tukevasti niin, että se tukee ratsastajaa liikkumatta.
VAROITUS: Jotta satula ei löystyisi ja menettäisi hallintaa, istuintolpan (B) merkin ''min.in'' on oltava istuinputken (C) yläreunan alapuolella.

6 Korin asentaminen

Kiinnitä korin hihnat ohjaustankoon ja säädä se sopivaan asentoon.

7 Polkimien asentaminen

- Huomaa, että akselin lopussa on kirjain. "L" tarkoittaa vasenta, "R" oikeaa.
- Kiinnitä 15 mm:n jakoavaimella L-poljin vasemmalle puolelle ja R-poljin oikealle puolelle.

Kiristä polkimet:
- Varmista, että jokaisen polkimen kierteet ovat täysin kampiakselin varren sisällä.

VAROITUS: Varmista, että polkimet on kiinnitetty tukevasti kampiakseliin, jotta ne eivät löysty. Tarkista tiiviys säännöllisesti.

8 Polkupyörän kello

Asenna polkupyörän kello ohjaustankoon ruuvimeisselillä.

9 Ketjun säätö

VAROITUS:
- Ketjun on pysyttävä ketjupyörillä. Jos ketju irtoaa ketjupyöristä, maastojarru ei toimi.
- Älä yritä korjata ketjua. Jos ketjussa on ongelma, anna korjauksen tehdä polkupyöräkorjaamo.

Säätäminen:
Ketju on säädettävä oikein. Jos se on liian tiukka, polkupyörää on vaikea polkea. Jos se on liian löysällä, ketju voi irrota ketjupyöristä.
Kun ketju (C) on kiristetty oikein, voit kääntää kampiakselia vapaasti ja vetää sitä enintään puoli tuumaa (A) suorasta reunasta (B), kuten kuvassa.
Säädä ketjun kireyttä seuraavasti:
- Löysää takapyörän akselin mutterit.
- Siirrä takapyörää eteenpäin tai taaksepäin tarpeen mukaan.

HUOMAUTUS: Varmista, että takapyörä on polkupyörän rungon keskellä.
- Pidä pyörää tässä asennossa ja kiristä tiukasti.

10 Voitelu

VAROITUS:
- Älä voitele liikaa. Jos öljyä pääsee vanteisiin tai jarrupaloihin, jarrujen teho heikkenee ja jarrutusmatka pitenee. Kuljettaja tai muut voivat loukkaantua.
- Ketju saattaa vuotaa ylimääräistä öljyä pyörän vanteelle. Pyyhi ylimääräinen öljy ketjusta.
- Pidä kaikki öljy poissa poljinpinnoilta, joilla jalkasi lepäävät.
- Puhdista kaikki öljy vanteista, jarrupaloista, polkimista ja renkaista

saippualla ja kuumalla vedellä.
- Huuhtele puhtaalla vedellä ja kuivaa huolellisesti ennen ajamista.
Alla on lueteltu osat, jotka on voideltava kuuden kuukauden välein:
- Polkimet: Polkimien akselien kohdalle neljä tippaa öljyä.
- Ketju: Laita yksi tippa öljyä ketjun jokaiseen rullalle. Pyyhi ylimääräinen öljy pois ketjusta.
- Jarruvivut: Laita yksi tippa öljyä jokaisen jarruvivun nivelpisteeseen.
- Pyöräjarrut: Laita yksi tippa öljyä jokaisen jarrukahvan nivelpisteeseen.
- Jarrut ja vaijerit: Laita neljä tippaa öljyä kunkin vaijerin molempiin päihin. Anna öljyn imeytyä takaisin vaijeria pitkin.
- Takarattaiden ketjupyöräkasa: Aseta polkupyörä vasemmalle kyljelleen. Käännä takapyörää hitaasti myötäpäivään. Laita neljä tippaa öljyä takaketjujen (jotka ovat paikallaan) ja vapaapyörän rungon (joka kääntyy myötäpäivään) väliseen rakoon.

11 Harjoituspyörät

Miten harjoituspyörä kootaan?
- Irrota akselin ulkopuoliset mutterit Ⓐ ja suojakotelon kannattimet akselin Ⓑ molemmilta puolilta 15 mm:n jakoavaimella.
- Aseta linjauslaippa Ⓒ, harjoituspyörän jalka Ⓓ, lokasuojan tuki, välilevy ja akselimutteri Ⓐ takapyörän akselin kumpaankin päähän.
- Kiinnitä mutterit 15 mm:n kiintoavaimella ja varmista, että molemmat harjoituspyörät ovat samalla etäisyydellä maasta.
VAROITUS: Varmista ennen jokaista ajokertaa, että molemmat akselimutterit on kiristetty. Varmista myös, että molemmat pyörät ovat samalla etäisyydellä maasta.
Kun lapsesi kyvyt paranevat, voit nostaa ja lopulta poistaa pyörät. Nostamalla apupyöriä vähitellen lapsi oppii ajamaan pyörän molemmilla pyörillä.
- Voit siirtää apupyöriä löysäämällä akselin mutterit, liu'uttamalla jalkaa oikeaan asentoon ja kiristämällä akselin mutterit uudelleen.
- Kun haluat irrottaa apupyörät, irrota akselin mutterit ja apujalat. Asenna akselimutteri takaisin linjauskielekkeen päälle ja kiristä tiukasti.
VAROITUS: Varmista, että kohdistuskielekkeen Ⓒ lovettu kieleke on akselin takaosassa ja rungossa olevassa urassa.
VAROITUS: Jos akselin muttereita ei asenneta takaisin, kuljettaja tai muut voivat loukkaantua.
VAROITUS: Kun käytät pyörää, jossa on pyörät:
- Aja vain tasaisilla alueilla.
- Älä aja jyrkillä mäillä, epätasaisilla jalkakäytävillä tai portaiden lähellä. Pyörä voi kaatua, jos yksi pyöristä irtoaa ajoalustan reunasta.
- Aja suoraan ylös ja alas kaltevilla pinnoilla, sillä polkupyörä voi kaatua kaltevilla pinnoilla ajettaessa.
- Vähennä nopeutta kaarteissa, koska pyörä ei voi kääntyä yhtä nopeasti kuin pyörät ilman apupyöriä.

12 Vannejarrujärjestelmän säätäminen

VAROITUS: Etujarrut on säädettävä ennen ajamista.
Vaihe yksi: Aseta jarrupalat Ⓑ oikeaan asentoon:
- Löysää kunkin jarrupalan Ⓐ pultti Ⓑ.
- Säädä jokainen jarrupala siten, että se on tasainen vannetta vasten ja linjassa vanteen kaaren kanssa.
- Varmista, että jokainen jarrupala ei hankaa vannetta vasten.
- Jos jarrupalan pinnassa on nuolia, varmista, että nuolet osoittavat polkupyörän takaosaan.
- Pidä kutakin jarrupalaa paikallaan ja kiristä pultti.
Vaihe 2: Tarkista jokaisen jarrupalan kireys:
- Yritä siirtää kutakin jarrukenkää pois paikaltaan.
- Jos jarrukenkä liikkuu, toista vaihe 1, mutta kiristä mutteri tiukemmin kuin aiemmin.
- Toista tämä testi, kunnes yksikään jarrupala ei liiku.
Jarrupalojen vaihtaminen
1. Löysää tarvittaessa jarruvaijerin säätöpultti. Ⓐ
2. Löysää ja irrota jarrupalojen pultti/ruuvi. Ⓑ
3. Poista vanha jarrupala. Ⓒ
4. Asenna uusi jarrupala ja varmista, että se osoittaa eteenpäin ja kohdistuu tasaisesti vanteeseen. Ⓓ
5. Kiristä jarrukengän pultti momenttitaulukon mukaisesti.
VAROITUS: Vaihda jarrupala samaan malliin ja tyyppiin kuin alkuperäinen jarrupala. Älä kiristä kaapelikiristintä liikaa. Vaijerin kiristäminen liian tiukalle voi katkaista vaijerin ja

aiheuttaa vammoja kuljettajalle tai muille.

13 Takapyöräjarrut - eri mallit

Nämä mallit on varustettu "coaster"-takajarrulla, joka aktivoidaan kääntämällä kampea taaksepäin.
Aktivoi vuorijarru seuraavasti:
- Työnnä polkimet taaksepäin siirtääksesi ketjua taaksepäin.
- Ketju aktivoi sisällä olevan jarrumekanismin takapyörän napa.
- Kun painat polkimia kovemmin taaksepäin, jarrutusteho lisääntyy.
Jos pyörässäsi on jarrusatula jarrun lisäksi, käytä aina vuoristojarrua pääjarruna pyörän pysäyttämiseen. polkupyörä.

VAROITUS: Seuraavien ohjeiden laiminlyönti voi johtaa ajajan tai muiden loukkaantumiseen:
- Kun ajat polkupyörällä ensimmäistä kertaa, kokeile vuorijarrua ja harjoittele sen käyttöä pienellä nopeudella laajalla, tasaisella alueella, jossa ei ole esteitä.
- Aina kun ajat polkupyörällä, varmista, että haarukan varsi Ⓑ on tukevasti kiinnitetty polkupyörän rungon ketjutukeen Ⓒ. Ristijarru ei toimi kunnolla, jos jarruvartta ei ole kiinnitetty ketjunkannattimeen.

TURVALLISUUSTIEDOTE
- Aikuisten kokoonpano on tarpeen.
- Vanhempien ja huoltajien on varmistettava, että lapset saavat asianmukaiset ohjeet tämän tuotteen käytöstä.
- Pidä pienet osat poissa lasten ulottuvilta kokoamisen aikana.
- Kun purat pyörää pakkauksesta, poista kaikki muovikääreet asianmukaisesti.
- Suojaa lapsesi pää hyväksytyllä suojakypärällä sekä asianmukaisilla vaatteilla ja umpinaisilla kengillä, kun ajat polkupyörällä.
- Pidä kädet ja sormet käytön aikana poissa pyörien ja muiden liikkuvien osien läheisyydestä, jotta vältät puristumis- tai takertumisvaaran.

HOITO JA YLLÄPITO
- Polkupyörässäsi on turvaventtiilin korkit. Poista ne painamalla alas ja kääntämällä vastapäivään.
- Säilytä pyörää sisätiloissa äläkä koskaan jätä pyörää ulos pitkäksi aikaa.
- Pyyhi vesi ja muta pois puhtaalla liinalla ajamisen jälkeen.
- Säilytä pyörää kuivassa paikassa, kun sitä ei käytetä.
- Tarkista rengaspaineet säännöllisesti.
- Varmista, että renkaissa on oikea ilmanpaine (katso lisätietoja kohdasta renkaat).
- Tarkista ja kiristä kaikki pultit säännöllisesti.
- Levitä ajoittain vahakerros ylläpitääksesi ja suojellaksesi pyöräsi käyttöikää.
- Tämä pyörä on suunniteltu pienille lapsille, eikä se sovellu teini-ikäisten tai aikuisten käyttöön.

Kunnossapito, korjaus ja huolto

VAROITUS: Tämä tuote on tarkistettava säännöllisesti löysien, rikkinäisten tai kuluneiden osien varalta. Kiristä kaikki löysät osat ja vaihda kuluneet tai rikkoutuneet osat välittömästi alkuperäisiin osiin. Säännöllinen puhdistus pidentää tuotteen käyttöikää. Anna pyöräliikkeen tehdä kaikki korjaukset tai säädöt, joita varten sinulla ei ole asianmukaisia työkaluja tai jos tämän käyttöoppaan tai "Erityisohjeiden" ohjeet eivät ole sinulle riittäviä.

ITSELUKITTUVAT KIINNIKKEET: Toistuvassa käytössä itselukittuvat kiinnikkeet voivat menettää kierteensä lukituskykynsä ja löystyä. Tarkista itselukittuvat kiinnikkeet usein ja vaihda ne, jos ne ovat kuluneet.

LAAKERIN TARKASTUS: Tarkista usein tuotteen pyörien laakerit. Vaihda pyörät, kun laakerit eivät läpäise seuraavia testejä:
Nosta tuotteen kumpikin pää irti maasta ja käännä nostopyörää käsin:
- Pyörän pitäisi pyöriä vapaasti ja helposti.
- Pyörän pitäisi pyöriä vapaasti ja helposti. Pyörän reunassa ei saa olla sivuttaisliikettä, kun sitä työnnetään kevyesti sivulle.

VIIKOLLINEN TARKASTUS: Levitä muutama tippa yleisöljyä kunkin pyörän akselin sivuille. Tarkista, että akselin pultit on kiristetty tiukasti.

14 Suositeltava säätö:

Momenttiavaimen käyttöä suositellaan. Jokaisen kiinnikkeen suositeltu vääntömomentti on lueteltu taulukossa. Sen lisäksi, että noudatat suositeltua kiristystä, varmista, että tuotteen osat on kiristetty riittävästi, suorittamalla toimintatestit (jotka on lueteltu käyttöoppaan osien kokoonpano-osioissa) kullekin osalle sitä mukaa kuin sitä kiristetään.

HUOMAUTUS: Tarkista, että kaikki tuotteen kiinnikkeet on kiristetty

seuraavan taulukon mukaisesti.

Kiristysmomentit:

1. Ohjaustangon ja varren pultin kiristysmomentti: min.15N – max.25N.
2. Varsi-haarukkapultin kiristysmomentti: min.15N – max.25N.
3. Kahvan vetovoima: max.220N.
4. Istuimen kiristyspultti (satulatolvan kiinnitykseen) kiristysmomentti: min.12N – max.23N.
5. Satulan puolen työntövoima: max.220N.
6. Etupyörän mutterin kiristysmomentti: 22-27 N.
7. Takapyörän mutterin kiristysmomentti: 24-29 N.

15 Renkaat

Huolto:

- Tarkista renkaiden täyttöpaine usein, sillä renkaat menettävät hitaasti ilmaa ajan myötä. Kun säilytät pyörääsi pidemmän aikaa, aseta pyörä niin, että pyörän paino ei lepää renkaiden päällä.
- Älä käytä sääntelemättömiä ilmaletkuja renkaiden/putkien täyttämiseen. Sääntelemätön letku voi täyttää polkupyörän renkaat liikaa ja aiheuttaa niiden puhkeamisen.
- Vaihda kuluneet renkaat.

VAROITUS: Älä aja tai istu polkupyörällä, jos renkaassa on liian vähän ilmaa. Tämä voi vahingoittaa rengasta, letkua ja vannetta.

Miten renkaat täytetään:

- Käytä renkaiden täyttämiseen käsi- tai jalkapumppua.
- Myös huoltoaseman mittareilla säädetyt ilmaletkut ovat hyväksyttäviä.
- Suurin täyttöpaine on merkitty renkaan kylkeen.
- Jos renkaan sivuseinässä on kaksi täyttöpainetta, käytä korkeampaa painetta maantieajoon ja matalampaa painetta maastoajoon.
- Alhaisempi paine parantaa renkaiden pitoa ja lisää ajomukavuutta. Ennen kuin lisäät ilmaa renkaaseen, varmista, että renkaan reuna (pannu) on samalla etäisyydellä vanteesta koko matkalla renkaan molemmilla puolilla. Jos rengas ei tunnu asettuvan kunnolla paikalleen, vapauta ilmaa letkusta, kunnes voit työntää renkaan helman tarvittaessa vanteeseen. Lisää ilmaa hitaasti ja pysähdy usein tarkistamaan renkaan istuvuus ja paine, kunnes oikea täyttöpaine on saavutettu.

Suositeltu rengaspaine (250 Kpa - 36 PSI):

Tarkista renkaiden täyttöpaine usein, sillä kaikki renkaat menettävät hitaasti ilmaa ajan myötä. Pitkäaikaisessa varastoinnissa tuotteen paino ei saa kohdistua renkaisiin.

Suositeltu rengaspaine on merkitty renkaan sivuseinään. Muunnos PSI:stä muotoon Kilopascal.

Laakerin tarkastus

HUOLTO

Tarkista polkupyörän laakerit usein. Voitele laakerit kerran vuodessa tai aina, kun ne eivät täytä seuraavia vaatimuksia.

PÄÄPUTKEN LAAKERIT

Haarukan on pyörittävä vapaasti ja tasaisesti koko ajan. Kun etupyörä on irti maasta, haarukkaa ei saa pystyä liikuttamaan ylös, alas tai sivulle ohjausputken päällä.

PYÖRÄNLAAKERIT

Kampiakselin tulee pyöriä vapaasti ja tasaisesti koko ajan, eivätkä etukehän ketjupyörät saa olla löysällä kampiakselissa. Polkimen pää ei saa liikkua puolelta toiselle.

PYÖRÄNLAAKERIT

Nosta polkupyörän kumpikin pää irti maasta ja käännä nostettua pyörää hitaasti käsin. Laakerit on säädetty oikein, jos:

- Pyörä pyörii vapaasti ja helposti.
- Pyörän etu- tai takaosaa vasten asetetun pyöräheijastimen paino saa pyörän pyörimään edestakaisin useita kertoja.
- Pyörän vanne ei liiku puolelta toiselle, kun pyörää työnnetään sivuttain kevyesti.

BANWOOD

1 Εγκατάσταση τιμονιού

Χαλαρώστε τη βίδα στο επάνω μέρος του τιμονιού για να επιτρέψετε την κίνηση του άκρου του τιμονιού.
Τοποθετήστε το τιμόνι στο ακουστικό και βεβαιωθείτε ότι είναι πάνω από τη γραμμή ασφαλείας του τιμονιού.
Χρησιμοποιώντας το κλειδί Allen που παρέχεται, σφίξτε τη βίδα στο επάνω μέρος του τιμονιού.
ΠΡΟΕΙΔΟΠΟΙΗΣΗ: Για να αποφύγετε ζημιές στο σύστημα διεύθυνσης και πιθανή απώλεια του ελέγχου, το σημάδι ''MIN-IN'' (ελάχιστη εισαγωγή) Ⓐ στο στέλεχος πρέπει να βρίσκεται κάτω από την κορυφή του παξιμαδιού Ⓑ.
ΠΡΟΕΙΔΟΠΟΙΗΣΗ: Μην σφίγγετε υπερβολικά το μπουλόνι του στελέχους. Η υπερβολική σύσφιξη του μπουλονιού του στελέχους μπορεί να προκαλέσει ζημιά στο σύστημα διεύθυνσης και απώλεια ελέγχου.
ΠΡΟΕΙΔΟΠΟΊΗΣΗ: ΝΑ ΦΟΡΆΤΕ ΠΆΝΤΑ ΚΡΆΝΟΣ ΌΤΑΝ ΧΡΗΣΙΜΟΠΟΙΕΊΤΕ ΑΥΤΌ ΤΟ ΠΡΟΪΌΝ!
- Το κράνος πρέπει να φοριέται στο ύψος του κεφαλιού και χαμηλά στο μέτωπο. Η έκθεση του μετώπου μπορεί να προκαλέσει σοβαρό τραυματισμό.
- Ρυθμίστε τους ρυθμιστές ιμάντα κάτω από το αυτί και στις δύο πλευρές.
- Στερεώστε τον ιμάντα του πηγουνιού. Σφίξτε τον ιμάντα μέχρι να εφαρμόσει καλά.
- Δεν θα πρέπει να χωρούν περισσότερα από δύο δάχτυλα μεταξύ του ιμάντα του πηγουνιού και του πηγουνιού.
- Ένα σωστά προσαρμοσμένο κράνος πρέπει να είναι άνετο και να μην κουνιέται προς τα εμπρός/πίσω ή από πλευρά σε πλευρά.

Προειδοποίηση και πληροφορίες ασφαλείας
- ΚΊΝΔΥΝΟΣ ΠΝΙΓΜΟΎ. Μικρά μέρη. Ακατάλληλο για παιδιά κάτω των 3 ετών.
- Η συναρμολόγηση πρέπει να γίνεται από ενήλικα.
- Οι χειρολαβές του τιμονιού ή τα καλύμματα των άκρων των σωλήνων πρέπει να αντικαθίστανται σε περίπτωση ζημιάς, καθώς οι εκτεθειμένοι σωλήνες μπορεί να προκαλέσουν τραυματισμό. Όλα τα προϊόντα που περιέχουν τελική προστασία θα πρέπει να ελέγχονται τακτικά για να διασφαλίζεται ότι η προστασία είναι επαρκής.
- Τα ανταλλακτικά πιρούνια πρέπει να έχουν το ίδιο βήμα και την ίδια εσωτερική διάμετρο σωλήνα με το αρχικό προϊόν.
- Μην προσθέτετε κινητήρες στο προϊόν.
- Μην ρυμουλκείτε ή σπρώχνετε το προϊόν.
- Μην τροποποιείτε το προϊόν.
- Αντικαταστήστε αμέσως τα φθαρμένα ή σπασμένα εξαρτήματα.
- Αν κάτι δεν λειτουργεί σωστά, σταματήστε να το χρησιμοποιείτε.

2 Τοποθέτηση του αναβάτη στο ποδήλατο

Για τον προσδιορισμό του σωστού μεγέθους ποδηλάτου για τον αναβάτη:
- Ανεβείτε στο τοποθετημένο ποδήλατο με τα πόδια σας ανοιχτά στο πλάτος των ώμων και επίπεδα στο έδαφος.
- Θα πρέπει να υπάρχουν τουλάχιστον 2,5 cm απόσταση 1 μεταξύ της κορυφής του άνω σωλήνα 2 και του καβάλου του αναβάτη με σωστά φουσκωμένα ελαστικά.
- Το ελάχιστο μήκος των ποδιών του αναβάτη είναι το υψηλότερο σημείο του άνω σωλήνα συν μία ίντσα 3.

Σημειώσεις για το χειρόφρενο:
Σε Ευρώπη/Αυστραλία/Νέα Ζηλανδία/Κίνα:
- Ο αριστερός μοχλός φρένου ελέγχει το πίσω φρένο.
- Ο δεξιός μοχλός φρένου ελέγχει το μπροστινό φρένο.

Στις ΗΠΑ και στις περισσότερες άλλες χώρες:
- Ο αριστερός μοχλός φρένου ελέγχει το μπροστινό φρένο.
- Ο δεξιός μοχλός φρένου ελέγχει το πίσω φρένο.

ΣΗΜΕΙΩΣΗ: Τα καλώδια των φρένων για το μπροστινό και το πίσω φρένο θα οδηγηθούν στον δεξιό ή στον αριστερό μοχλό φρένου σύμφωνα με τους νόμους ή τα έθιμα της χώρας στην οποία πωλείται το ποδήλατο.

Αυτό αποτελεί ευθύνη του ιδιοκτήτη:
ΠΡΟΕΙΔΟΠΟΙΗΣΗ: Αυτό το ποδήλατο προορίζεται για οδήγηση από έναν αναβάτη κάθε φορά για γενική μεταφορά και ψυχαγωγική χρήση. Δεν προορίζεται για να υποστηρίζει ακροβατικά και άλματα.

ΕΛΛΗΝΙΚΑ (EL)

Εάν το ποδήλατο αγοράστηκε αποσυναρμολογημένο, είναι ευθύνη του ιδιοκτήτη να ακολουθήσει όλες τις οδηγίες συναρμολόγησης και ρύθμισης ακριβώς όπως περιγράφονται στο παρόν εγχειρίδιο και στις "Ειδικές οδηγίες" που παρέχονται. Επιπλέον, πρέπει να βεβαιωθείτε ότι όλα τα συνδετικά στοιχεία και τα εξαρτήματα είναι καλά σφιγμένα.

ΣΗΜΕΙΩΣΗ: Ελέγχετε περιοδικά ότι όλοι οι σύνδεσμοι και τα εξαρτήματα είναι καλά σφιγμένα.

Εάν το ποδήλατο αγοράστηκε συναρμολογημένο, είναι ευθύνη του ιδιοκτήτη, πριν το χρησιμοποιήσει για πρώτη φορά, να διασφαλίσει ότι το ποδήλατο έχει συναρμολογηθεί και ρυθμιστεί ακριβώς όπως περιγράφεται στο παρόν εγχειρίδιο και στις "Ειδικές οδηγίες" που παρέχονται, και να διασφαλίσει ότι όλα τα συνδετικά στοιχεία και τα εξαρτήματα είναι καλά σφιγμένα.

ΣΗΜΕΙΩΣΗ:

Εάν το προϊόν είναι συναρμολογημένο, μεταβείτε στις ενότητες:

- Έλεγχος του στελέχους και του τιμονιού.
- Ρύθμιση του σφιγκτήρα καθίσματος.

Γενική προειδοποίηση

ΠΡΟΕΙΔΟΠΟΙΗΣΗ: Δεν προορίζεται για χρήση σε δημόσιους δρόμους.

- Φοράτε πάντα κράνος ποδηλάτου που πληροί τα πρότυπα ασφαλείας της CPSC καθώς και τα τοπικά πρότυπα ασφαλείας.
- Φοράτε πάντα υποδήματα.
- Τα ποδήλατα με μήκος 12 ίντσες (30 cm) ή μικρότερο δεν προορίζονται για χρήση σε δημόσιους δρόμους.
- Αποφύγετε την οδήγηση τη νύχτα, το σούρουπο, την αυγή και οποιαδήποτε άλλη στιγμή με χαμηλή ορατότητα.
- Αντανακλαστήρες:
- Για τη δική σας ασφάλεια, μην οδηγείτε το ποδήλατό σας εάν οι ανακλαστήρες δεν είναι σωστά τοποθετημένοι, έχουν υποστεί ζημιά ή λείπουν.
- Μην αφήνετε την ορατότητα των ανακλαστήρων να εμποδίζεται από ρούχα ή άλλα αντικείμενα. Οι βρώμικοι ανακλαστήρες δεν λειτουργούν σωστά. Καθαρίστε τους ανακλαστήρες, εάν είναι απαραίτητο, με ένα υγρό πανί και σαπούνι.
- Να είστε εξαιρετικά προσεκτικοί σε υγρό καιρό:
- Οδηγείτε αργά σε βρεγμένες επιφάνειες, καθώς τα ελαστικά γλιστρούν πιο εύκολα.
- Αυξήστε την απόσταση πέδησης σε υγρό καιρό.
- Αποφύγετε αυτούς τους κινδύνους για να αποφύγετε απώλεια ελέγχου ή ζημιά στον τροχό:
- Προσέξτε τις σχάρες αποστράγγισης, τις μαλακές άκρες του δρόμου, το χαλίκι ή την άμμο, τις λακκούβες ή τα αυλάκια, τα βρεγμένα φύλλα ή το ανώμαλο οδόστρωμα.
- Διασχίστε τις ράγες σε ορθή γωνία για να αποφύγετε την απώλεια ελέγχου.
- Αποφύγετε μη ασφαλείς ενέργειες κατά την οδήγηση.
- Μην μεταφέρετε επιβάτες.
- Μην μεταφέρετε οποιοδήποτε αντικείμενο ή μην συνδέετε οτιδήποτε στο ποδήλατο που μπορεί να επηρεάσει την όραση, την ακοή ή τον έλεγχό σας.
- Μην οδηγείτε με τα δύο χέρια μακριά από το τιμόνι.

Εισαγωγή στη συναρμολόγηση

Αυτό το εγχειρίδιο προορίζεται για διάφορα ποδήλατα:

- Ορισμένες απεικονίσεις ενδέχεται να διαφέρουν ελαφρώς από το πραγματικό προϊόν.
- Ακολουθήστε ακριβώς τις οδηγίες.
- Τα μοντέλα μπορεί να διαθέτουν διαφορετικά αξεσουάρ, όπως τσάντες, καλάθια, ανακλαστήρες, σχάρες κ.λπ.
- Όλα τα χαρακτηριστικά, τα εξαρτήματα και τα αξεσουάρ δεν περιλαμβάνονται σε όλα τα μοντέλα.
- Διαβάστε ολόκληρο το παρόν εγχειρίδιο πριν ξεκινήσετε τη συναρμολόγηση ή τη συντήρηση.
- Εάν δεν είστε σίγουροι για την τοποθέτηση αυτής της μονάδας, επικοινωνήστε με το τοπικό κατάστημα ποδηλάτων.

Το μέγιστο βάρος αναβάτη/ποδηλάτου για αυτό το προϊόν έχει ως εξής						
Μέγεθος ποδηλάτου	Ποδηλάτης		Ποδηλάτης + Ποδήλατο		Ποδηλάτης + Ποδήλατο + καλάθι	
	kg	lbs	kg	lbs	kg	lbs
12	25	55	29,5	65	29,65	65,4
16	45	100	52,9	116,6	53,1	117,1

νΠΡΟΕΙΔΟΠΟΙΗΣΗ: Κρατήστε τα μικρά εξαρτήματα μακριά από παιδιά κατά τη συναρμολόγηση. Μην πετάξετε το κουτί και τη συσκευασία μέχρι να ολοκληρώσετε τη συναρμολόγηση του ποδηλάτου.
Αυτό μπορεί να αποτρέψει την κατά λάθος απόρριψη τμημάτων του ποδηλάτου.
ΣΗΜΕΙΩΣΗ: Όλες οι ενδείξεις (δεξιά, αριστερά, εμπρός, πίσω κ.λπ.) στο παρόν εγχειρίδιο είναι αυτές που βλέπει ο αναβάτης όταν κάθεται στη μοτοσικλέτα.

Έλεγχος της στεγανότητας του στελέχους και της στεγανότητας του τιμονιού

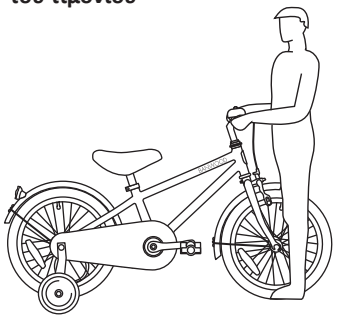

Για να ελέγξετε τη στεγανότητα του στελέχους:
- Βάλτε τον μπροστινό τροχό ανάμεσα στα πόδια σας.
- Προσπαθήστε να στρίψετε τον μπροστινό τροχό στρίβοντας το τιμόνι.
- Εάν το τιμόνι και το στέλεχος περιστρέφονται χωρίς να περιστρέφεται ο μπροστινός τροχός, ευθυγραμμίστε ξανά το στέλεχος με τον τροχό και σφίξτε τις βίδες του στελέχους πιο σφιχτά από πριν (περίπου 1/2 περιστροφή κάθε φορά).
- Επαναλάβετε αυτή τη δοκιμή έως ότου το τιμόνι και το στέλεχος δεν περιστρέφονται χωρίς να περιστρέφεται ο μπροστινός τροχός.

Για να ελέγξετε τη στεγανότητα του σφιγκτήρα του τιμονιού:
- Κρατήστε το ποδήλατο ακίνητο και δοκιμάστε να μετακινήσετε τα άκρα του τιμονιού προς τα πάνω και προς τα κάτω ή προς τα εμπρός και προς τα πίσω.

ΠΡΟΕΙΔΟΠΟΙΗΣΗ: Μην υπερβαίνετε το όριο δύναμης των 45 kg (100 lbs).
- Εάν το τιμόνι μετακινείται, χαλαρώστε τις βίδες του σφιγκτήρα του τιμονιού.
- Τοποθετήστε το τιμόνι στη σωστή θέση και σφίξτε τις βίδες του σφιγκτήρα του τιμονιού πιο σφιχτά από πριν.
- Εάν ο σφιγκτήρας του τιμονιού έχει περισσότερα από ένα μπουλόνια, σφίξτε τα εξίσου.
- Επαναλάβετε αυτή τη δοκιμή έως ότου το τιμόνι δεν μετακινείται στο σφιγκτήρα τιμονιού.

3 Πώς τοποθετώ το μπροστινό προστατευτικό;

- Αφαιρέστε το μπουλόνι με ένα κλειδί 10mm.
- Τοποθετήστε το προστατευτικό, αντικαταστήστε το μπουλόνι και ασφαλίστε το.
- Αφαιρέστε τις βίδες από τις άκρες των πιρουνιών με ένα κατσαβίδι.
- Τοποθετήστε τα στηρίγματα των προστατευτικών λάσπης στις άκρες των πιρουνιών.
- Επανατοποθετήστε τις βίδες και χρησιμοποιήστε ένα κατσαβίδι για να τις ασφαλίσετε.

4 Πώς να τοποθετήσετε τον μπροστινό τροχό;

- Αφαιρέστε τα παξιμάδια του άξονα και τους συγκρατητήρες του τροχού που είναι ήδη προσαρτημένοι στον άξονα του μπροστινού τροχού.
- Τοποθετήστε τον τροχό στο μπροστινό πιρούνι.
- Εγκαταστήστε τα συγκρατητικά του τροχού, φροντίζοντας ώστε οι γλωττίδες να βρίσκονται μέσα στις οπές στις προεξοχές του πιρουνιού.
- Ασφαλίστε τον μπροστινό τροχό με τα παξιμάδια του άξονα.
- Τοποθετήστε τον τροχό στο κέντρο του πιρουνιού και σφίξτε καλά τα παξιμάδια του άξονα με κλειδί 15 mm.

ΣΗΜΕΙΩΣΗ: Βεβαιωθείτε ότι ο τροχός περιστρέφεται ελεύθερα χωρίς να έρχεται σε επαφή με το πιρούνι ή το προστατευτικό λάσπης.

ΠΡΟΕΙΔΟΠΟΙΗΣΗ: Μην χρησιμοποιείτε απλά παξιμάδια για να ασφαλίσετε τον μπροστινό τροχό.

ΠΡΟΕΙΔΟΠΟΙΗΣΗ: Εάν δεν ακολουθήσετε αυτά τα βήματα, μπορεί να προκληθεί χαλάρωση του μπροστινού τροχού κατά την οδήγηση. Αυτό μπορεί να προκαλέσει τραυματισμό στον αναβάτη ή σε άλλους.

5 Τοποθέτηση της σέλας

Χαλαρώστε τη βίδα με την εξάγωνη κεφαλή στο σφιγκτήρα της σέλας για να επιτρέψετε στη σέλα να μετακινηθεί.

Ρυθμίστε το ύψος έτσι ώστε τα πόδια του παιδιού σας να ακουμπούν άνετα στο έδαφος, επίπεδα στο έδαφος και ελαφρώς λυγισμένα στο γόνατο.
Σφίξτε το μπουλόνι με ασφάλεια ώστε να στηρίζει τον αναβάτη χωρίς να μετακινείται.
ΠΡΟΕΙΔΟΠΟΙΗΣΗ: Για να αποφευχθεί η χαλάρωση της σέλας και η απώλεια ελέγχου, το σημάδι ''min.in'' στο στύλο σέλας Ⓑ πρέπει να βρίσκεται κάτω από την κορυφή του σωλήνα σέλας Ⓒ.

6 Τοποθέτηση του καλαθιού

Προσαρμόστε τους ιμάντες του καλαθιού στο τιμόνι και ρυθμίστε το στην ιδανική θέση.

7 Τοποθέτηση των πεντάλ

- Σημειώστε ότι υπάρχει ένα γράμμα στο τέλος του άξονα. "L" σημαίνει αριστερά, "R" σημαίνει δεξιά.
- Χρησιμοποιήστε το κλειδί 15mm για να στερεώσετε το πεντάλ "L" στην αριστερή πλευρά και το πεντάλ "R" στη δεξιά πλευρά.

Σφίξτε τα πεντάλ:
- Βεβαιωθείτε ότι τα σπειρώματα κάθε πεντάλ βρίσκονται πλήρως στο βραχίονα του στροφάλου.

ΠΡΟΕΙΔΟΠΟΙΗΣΗ: Βεβαιωθείτε ότι τα πεντάλ είναι καλά στερεωμένα στους βραχίονες του στροφάλου, ώστε να μην χαλαρώσουν. Ελέγχετε περιοδικά τη στεγανότητα.

8 Κουδούνι ποδηλάτου

Τοποθετήστε το κουδούνι ποδηλάτου στο τιμόνι με ένα κατσαβίδι.

9 Ρύθμιση αλυσίδας

ΠΡΟΣΟΧΗ:
- Η αλυσίδα πρέπει να παραμείνει στα γρανάζια. Εάν η αλυσίδα βγει από τα γρανάζια, το φρένο βουνού δεν θα λειτουργήσει.
- Μην επιχειρήσετε να επισκευάσετε την αλυσίδα. Εάν υπάρχει πρόβλημα με την αλυσίδα, αναθέστε την επισκευή σε ένα συνεργείο ποδηλάτων.

Προσαρμογή:
Η αλυσίδα πρέπει να ρυθμιστεί σωστά. Αν είναι πολύ σφιχτό, το ποδήλατο θα είναι δύσκολο να κάνει πετάλι. Αν είναι πολύ χαλαρή, η αλυσίδα μπορεί να ξεκολλήσει από τα γρανάζια.
Όταν η αλυσίδα Ⓒ είναι σωστά σφιγμένη, μπορείτε να περιστρέφετε ελεύθερα το στρόφαλο και να τον τραβάτε όχι περισσότερο από μισή ίντσα Ⓐ από μια ευθεία άκρη Ⓑ, όπως φαίνεται στην εικόνα.
Ρυθμίστε τη στεγανότητα της αλυσίδας ως εξής:
- Χαλαρώστε τα παξιμάδια του άξονα του πίσω τροχού.
- Μετακινήστε τον πίσω τροχό προς τα εμπρός ή προς τα πίσω, ανάλογα με τις ανάγκες.

ΣΗΜΕΙΩΣΗ: Βεβαιωθείτε ότι ο πίσω τροχός βρίσκεται στο κέντρο του πλαισίου του ποδηλάτου.
- Κρατήστε τον τροχό σε αυτή τη θέση και σφίξτε τον καλά.

10 Λίπανση

ΠΡΟΕΙΔΟΠΟΙΗΣΗ:
- Μην λιπαίνετε υπερβολικά. Εάν εισχωρήσει λάδι στις ζάντες ή στα τακάκια των φρένων, η απόδοση των φρένων θα μειωθεί και θα απαιτηθεί μεγαλύτερη απόσταση φρεναρίσματος. Μπορεί να προκληθεί τραυματισμός του αναβάτη ή άλλων ατόμων.
- Από την αλυσίδα μπορεί να διαρρεύσει περίσσεια λαδιού στη ζάντα του τροχού. Σκουπίστε την περίσσεια λαδιού από την αλυσίδα.
- Κρατήστε όλα τα λάδια μακριά από τις επιφάνειες των πεντάλ όπου ακουμπούν τα πόδια σας.
- Χρησιμοποιώντας σαπούνι και ζεστό νερό, καθαρίστε όλα τα λάδια από τις ζάντες, τα τακάκια των φρένων, τα πεντάλ και τα ελαστικά.
- Ξεπλύνετε με καθαρό νερό και στεγνώστε καλά πριν από την οδήγηση.

Παρακάτω θα βρείτε τα μέρη που πρέπει να λιπαίνονται κάθε έξι μήνες:
- Πεντάλ: πεντάλ: Βάλτε τέσσερις σταγόνες λάδι στο σημείο που μπαίνουν οι άξονες στα πεντάλ.
- Αλυσίδα: Βάλτε μια σταγόνα λάδι σε κάθε κύλινδρο της αλυσίδας. Σκουπίστε όλη την περίσσεια λαδιού από την αλυσίδα.
- Μοχλοί φρένων: Βάλτε μια σταγόνα λάδι στο σημείο περιστροφής κάθε μοχλού φρένου.
- Φρένα τροχών: Βάλτε μια σταγόνα λάδι στο σημείο περιστροφής κάθε φρένου με μοχλό.
- Φρένα και καλώδια: Βάλτε τέσσερις σταγόνες λάδι και στα δύο άκρα κάθε καλωδίου. Αφήστε το λάδι να απορροφηθεί κατά μήκος του καλωδίου.
- Συστοιχία πίσω γραναζιών:

Τοποθετήστε το ποδήλατο στην αριστερή του πλευρά. Γυρίστε αργά τον πίσω τροχό δεξιόστροφα. Βάλτε τέσσερις σταγόνες λάδι στη ρωγμή μεταξύ των πίσω γραναζιών (που είναι ακίνητα) και του σώματος του ελεύθερου τροχού (που περιστρέφεται δεξιόστροφα).

11 Προπονητικές ρόδες

Πώς να συναρμολογήσετε τον τροχό προπόνησης;

- Αφαιρέστε τα εξωτερικά παξιμάδια του άξονα (A) και τα προστατευτικά στηρίγματα και από τις δύο πλευρές του άξονα (B) με ένα κλειδί 15 mm.
- Τοποθετήστε τη γλωττίδα ευθυγράμμισης (C), ένα πόδι προπόνησης του τροχού (D), το στήριγμα του λασπωτήρα, τον αποστάτη και ένα παξιμάδι άξονα (A) σε κάθε άκρο του άξονα του πίσω τροχού.
- Στερεώστε τα παξιμάδια με το κλειδί 15mm, βεβαιωθείτε ότι και οι δύο εκπαιδευτικοί τροχοί βρίσκονται στην ίδια απόσταση από το έδαφος.

ΠΡΟΕΙΔΟΠΟΙΗΣΗ: Πριν από κάθε διαδρομή, βεβαιωθείτε ότι και τα δύο παξιμάδια του άξονα είναι σφιγμένα. Βεβαιωθείτε επίσης ότι και οι δύο τροχίσκοι βρίσκονται στην ίδια απόσταση από το έδαφος.

Καθώς η ικανότητα του παιδιού σας βελτιώνεται, μπορείτε να ανεβάσετε και τελικά να αφαιρέσετε τα ροδάκια.

Το σταδιακό ανέβασμα των βοηθητικών τροχών θα βοηθήσει το παιδί σας να μάθει να οδηγεί και στους δύο τροχούς του ποδηλάτου.

- Για να μετακινήσετε τις βοηθητικές ρόδες, χαλαρώστε τα παξιμάδια του άξονα, σύρετε το πόδι στη σωστή θέση και σφίξτε ξανά τα παξιμάδια του άξονα.
- Για να αφαιρέσετε τις βοηθητικές ρόδες, αφαιρέστε τα παξιμάδια του άξονα και τα βοηθητικά πόδια. Επανατοποθετήστε το παξιμάδι του άξονα πάνω από τη γλωττίδα ευθυγράμμισης και σφίξτε το καλά.

ΠΡΟΕΙΔΟΠΟΙΗΣΗ: Βεβαιωθείτε ότι η οδοντωτή γλωττίδα (C) της γλωττίδας ευθυγράμμισης βρίσκεται στο πίσω μέρος του άξονα και στην υποδοχή του πλαισίου.

ΠΡΟΕΙΔΟΠΟΙΗΣΗ: Η μη επανατοποθέτηση των παξιμαδιών του άξονα μπορεί να οδηγήσει σε τραυματισμό του αναβάτη ή άλλων ατόμων.

ΠΡΟΕΙΔΟΠΟΙΗΣΗ: Όταν χρησιμοποιείτε το ποδήλατο με τροχούς:

- Βόλτα μόνο σε επίπεδες περιοχές.
- Μην οδηγείτε σε απότομες ανηφόρες, ανώμαλα πεζοδρόμια ή κοντά σε σκαλοπάτια. Το ποδήλατο μπορεί να ανατραπεί εάν ένας από τους τροχούς απομακρυνθεί από την άκρη της επιφάνειας οδήγησης.
- Οδηγείτε ευθεία πάνω και κάτω σε επικλινείς επιφάνειες, καθώς το ποδήλατο μπορεί να ανατραπεί όταν οδηγείτε σε επικλινείς επιφάνειες.
- Μειώστε την ταχύτητά σας όταν στρίβετε, επειδή δεν μπορείτε να στρίψετε τόσο γρήγορα όσο τα ποδήλατα χωρίς βοηθητικές ρόδες.

12 Ρύθμιση του συστήματος φρένων ζάντας

ΠΡΟΕΙΔΟΠΟΙΗΣΗ: Πρέπει να ρυθμίσετε τα μπροστινά φρένα πριν οδηγήσετε.

Βήμα πρώτο: Τοποθετήστε τα τακάκια φρένων (B) στη σωστή θέση:

- Χαλαρώστε τη βίδα (A) σε κάθε τακάκι φρένου (B).
- Ρυθμίστε κάθε τακάκι φρένου έτσι ώστε να είναι επίπεδο πάνω στη ζάντα και ευθυγραμμισμένο με την καμπύλη της ζάντας.
- Βεβαιωθείτε ότι κάθε τακάκι φρένου δεν τρίβεται πάνω στη ζάντα.
- Εάν η επιφάνεια του τακάκι φρένων φέρει βέλη, βεβαιωθείτε ότι τα βέλη δείχνουν προς το πίσω μέρος του ποδηλάτου.
- Κρατήστε κάθε τακάκι φρένου στη θέση του και σφίξτε το μπουλόνι.

Βήμα 2: Ελέγξτε τη στεγανότητα κάθε τακάκι φρένων:

- Προσπαθήστε να μετακινήσετε κάθε πέδιλο φρένου από τη θέση του.
- Εάν μετακινηθεί ένα τακάκι φρένου, επαναλάβετε το βήμα 1, αλλά σφίξτε το παξιμάδι πιο σφιχτά από πριν.
- Επαναλάβετε αυτή τη δοκιμή έως ότου κάθε τακάκι φρένου δεν μετακινείται.

Αντικατάσταση των τακακιών φρένων

1. Εάν είναι απαραίτητο, χαλαρώστε τη βίδα ρύθμισης του καλωδίου φρένου. (A)
2. Χαλαρώστε και αφαιρέστε το

μπουλόνι/βίδα των τακακιών φρένων. Ⓑ
3. Αφαιρέστε το παλιό τακάκι φρένων. Ⓒ
4. Τοποθετήστε το νέο τακάκι φρένων, φροντίζοντας να δείχνει προς τα εμπρός και να ευθυγραμμίζεται ομοιόμορφα με τη ζάντα. Ⓓ
5. Σφίξτε το μπουλόνι του τακάκια φρένων σύμφωνα με τον πίνακα ροπής στρέψης.

ΠΡΟΕΙΔΟΠΟΙΗΣΗ: Αντικαταστήστε το τακάκι φρένων με το ίδιο μοντέλο και τύπο με το αρχικό τακάκι φρένων. Μη σφίγγετε υπερβολικά το σφιγκτήρα καλωδίου. Η υπερβολική σύσφιξη του σφιγκτήρα καλωδίου μπορεί να κόψει το καλώδιο και να προκαλέσει τραυματισμό στον αναβάτη ή σε άλλους.

13 Φρένα οπισθοπορείας (backpedal) - διάφορα μοντέλα

Αυτά τα μοντέλα είναι εξοπλισμένα με ένα πίσω φρένο "coaster" που ενεργοποιείται με την περιστροφή του στρόφαλου προς τα πίσω. Ενεργοποιήστε το φρένο σουβέρ ως εξής:
- Σπρώξτε τα πεντάλ προς τα πίσω για να μετακινήσετε την αλυσίδα προς τα πίσω.
- Η αλυσίδα ενεργοποιεί τον μηχανισμό πέδησης που βρίσκεται στο εσωτερικό του πλήμνη πίσω τροχού.
- Καθώς πιέζετε τα πεντάλ προς τα πίσω πιο δυνατά, η δράση πέδησης αυξάνεται.

Εάν το ποδήλατό σας έχει φρένο δαγκάνας εκτός από το φρένο σουβέρ, χρησιμοποιείτε πάντα το φρένο σουβέρ ως κύριο φρένο για να σταματήσετε το ποδήλατο. ποδήλατο.

ΠΡΟΕΙΔΟΠΟΙΗΣΗ: Η μη τήρηση των παρακάτω οδηγιών μπορεί να οδηγήσει σε τραυματισμό του αναβάτη ή άλλων:
- Όταν οδηγείτε το ποδήλατο για πρώτη φορά, δοκιμάστε το φρένο του σουβέρ και εξασκηθείτε στη χρήση του με χαμηλή ταχύτητα σε μια ευρεία, επίπεδη περιοχή, χωρίς εμπόδια.
- Κάθε φορά που οδηγείτε το ποδήλατο, βεβαιωθείτε ότι ο βραχίονας του πιρουνιού Ⓑ είναι καλά στερεωμένος στο στήριγμα της αλυσίδας Ⓒ του πλαισίου του ποδηλάτου. Το φρένο του σουβέρ δεν θα λειτουργήσει σωστά εάν ο βραχίονας του φρένου δεν είναι στερεωμένος στη βάση της αλυσίδας.

ΣΗΜΕΙΩΣΗ ΑΣΦΑΛΕΙΑΣ
- Απαιτείται συναρμολόγηση από ενήλικες.
- Οι γονείς και οι φροντιστές πρέπει να διασφαλίζουν ότι τα παιδιά έχουν λάβει τις κατάλληλες οδηγίες για τη χρήση αυτού του προϊόντος.
- Κρατήστε τα μικρά εξαρτήματα μακριά από παιδιά κατά τη συναρμολόγηση.
- Κατά την αποσυσκευασία του ποδηλάτου, αφαιρέστε σωστά όλα τα πλαστικά περιτυλίγματα.
- Προστατεύστε το κεφάλι του παιδιού σας με εγκεκριμένο κράνος ασφαλείας, καθώς και με κατάλληλο ρουχισμό και παπούτσια με κλειστά παπούτσια όταν οδηγείτε ποδήλατο.
- Κατά τη χρήση, κρατήστε τα χέρια και τα δάχτυλα μακριά από τους τροχούς και άλλα κινούμενα μέρη για να αποφύγετε τον κίνδυνο τσιμπήματος ή παγίδευσης.

ΦΡΟΝΤΊΔΑ ΚΑΙ ΣΥΝΤΉΡΗΣΗ
- Το ποδήλατό σας είναι εξοπλισμένο με καπάκια βαλβίδων ασφαλείας. Για να τα αφαιρέσετε, πιέστε τα προς τα κάτω και γυρίστε τα αριστερόστροφα.
- Αποθηκεύστε το ποδήλατό σας σε εσωτερικό χώρο και μην το αφήνετε ποτέ έξω για μεγάλο χρονικό διάστημα.
- Μετά την οδήγηση, σκουπίστε τυχόν νερό ή λάσπη με ένα καθαρό πανί.
- Αποθηκεύστε το ποδήλατό σας σε στεγνό μέρος όταν δεν το χρησιμοποιείτε.
- Ελέγχετε τακτικά την πίεση των ελαστικών σας.
- Βεβαιωθείτε ότι τα ελαστικά σας διατηρούν τη σωστή πίεση (δείτε ελαστικά για λεπτομέρειες).
- Ελέγχετε και σφίγγετε τακτικά όλες τις βίδες.
- Εφαρμόζετε περιοδικά μια στρώση κεριού για να διατηρήσετε και να προστατεύσετε τη διάρκεια ζωής της μοτοσικλέτας σας.
- Αυτό το ποδήλατο έχει σχεδιαστεί για μικρά παιδιά και δεν είναι κατάλληλο για χρήση από εφήβους ή ενήλικες.

Συντήρηση, επισκευή και σέρβις

ΠΡΟΕΙΔΟΠΟΙΗΣΗ: Αυτό το προϊόν πρέπει να ελέγχεται περιοδικά για χαλαρά, σπασμένα ή φθαρμένα μέρη. Σφίξτε τυχόν χαλαρά εξαρτήματα και αντικαταστήστε

αμέσως τυχόν φθαρμένα ή σπασμένα εξαρτήματα με γνήσια εξαρτήματα. Ο περιοδικός καθαρισμός θα παρατείνει τη διάρκεια ζωής του προϊόντος. Αναθέστε σε ένα κατάστημα ποδηλάτων να κάνει οποιεσδήποτε επισκευές ή ρυθμίσεις για τις οποίες δεν έχετε τα κατάλληλα εργαλεία ή εάν οι οδηγίες στο παρόν εγχειρίδιο ή τυχόν "Ειδικές οδηγίες" δεν είναι επαρκείς για εσάς.

ΑΥΤΟΑΣΦΑΛΙΖΌΜΕΝΟΥΣ ΣΥΝΔΕΤΉΡΕΣ:
Με επανειλημμένη χρήση, οι αυτοασφαλιζόμενοι σύνδεσμοι μπορεί να χάσουν την ικανότητα ασφάλισης του σπειρώματος και να χαλαρώσουν. Ελέγχετε συχνά τους αυτοασφαλιζόμενους συνδετήρες και αντικαταστήστε τους όταν φθείρονται.

ΕΠΙΘΕΏΡΗΣΗ ΡΟΥΛΕΜΆΝ:
Ελέγχετε συχνά τα ρουλεμάν στους τροχούς του προϊόντος. Αντικαταστήστε τους τροχούς όταν τα ρουλεμάν αποτύχουν στις ακόλουθες δοκιμές:
Σηκώστε κάθε άκρο του προϊόντος από το έδαφος και περιστρέψτε τον ανασηκωμένο τροχό με το χέρι:
- Ο τροχός πρέπει να περιστρέφεται ελεύθερα και εύκολα.
- Ο τροχός πρέπει να περιστρέφεται ελεύθερα και εύκολα. Δεν θα πρέπει να υπάρχει μετακίνηση από πλευρά σε πλευρά στην άκρη του τροχού όταν σπρώχνεται προς τη μία πλευρά με ελαφρά δύναμη.

ΕΒΔΟΜΑΔΙΑΙΟΣ ΕΛΕΓΧΟΣ:
Εφαρμόστε μερικές σταγόνες λαδιού γενικής χρήσης στις πλευρές κάθε άξονα τροχού. Ελέγξτε ότι τα μπουλόνια του άξονα είναι καλά σφιγμένα.

14 Συνιστώμενη ρύθμιση:

Συνιστάται η χρήση δυναμόκλειδου. Η συνιστώμενη ροπή στρέψης για κάθε συνδετήρα παρατίθεται στον πίνακα. Εκτός από την τήρηση της συνιστώμενης σύσφιξης, βεβαιωθείτε ότι τα εξαρτήματα του προϊόντος είναι επαρκώς σφιγμένα, εκτελώντας τις δοκιμές λειτουργίας (που αναφέρονται στις ενότητες συναρμολόγησης εξαρτημάτων του εγχειριδίου) για κάθε εξάρτημα κατά τη σύσφιξή του.

ΣΗΜΕΙΩΣΗ: Ελέγξτε ότι όλοι οι σύνδεσμοι του προϊόντος είναι σφιγμένοι σύμφωνα με τον ακόλουθο πίνακα.

Ροπές σύσφιξης:
1. Ροπή σύσφιξης μπουλονιού τιμονιού-στελέχους: min.15N – max.25N.
2. Ροπή σύσφιξης μπουλονιού στελέχους-πιρουνιού: min.15N – max.25N.
3. Δύναμη έλξης λαβής: max.220N.
4. Μπουλόνι σφιγκτήρα καθίσματος (για στερέωση στύλου καθίσματος) Ροπή σύσφιξης: ελάχ.12N – μέγ.23N.
5. Δύναμη ώθησης στην πλευρά της σέλας: max.220N.
6. Ροπή σύσφιξης παξιμαδιών μπροστινού τροχού: 22-27 N.
7. Ροπή σύσφιξης παξιμαδιών πίσω τροχού: 24-29 N.

15 Ελαστικά

Συντήρηση:
- Ελέγχετε συχνά την πίεση πλήρωσης των ελαστικών, καθώς τα ελαστικά χάνουν αργά αέρα με την πάροδο του χρόνου. Όταν αποθηκεύετε το ποδήλατό σας για μεγαλύτερο χρονικό διάστημα, τοποθετήστε το ποδήλατο έτσι ώστε το βάρος του ποδηλάτου να μην ακουμπάει στα ελαστικά.
- Μην χρησιμοποιείτε μη ρυθμιζόμενους σωλήνες αέρα για να φουσκώνετε ελαστικά/σωλήνες. Ένας μη ρυθμιζόμενος σωλήνας μπορεί να φουσκώσει υπερβολικά τα ελαστικά του ποδηλάτου και να προκαλέσει τη διάρρηξή τους.
- Αντικαταστήστε τα φθαρμένα ελαστικά.

ΠΡΟΕΙΔΟΠΟΙΗΣΗ: Μην οδηγείτε ή μην κάθεστε στο ποδήλατο εάν το ελαστικό έχει χαμηλό αέρα. Αυτό μπορεί να προκαλέσει ζημιά στο ελαστικό, το σωλήνα και τη ζάντα.
Πώς να φουσκώνετε τα ελαστικά:
- Χρησιμοποιήστε αντλία χειρός ή ποδιού για να φουσκώσετε τα ελαστικά.
- Οι εύκαμπτοι σωλήνες αέρα που ρυθμίζονται από μετρητές πρατηρίων καυσίμων είναι επίσης αποδεκτοί.
- Η μέγιστη πίεση πλήρωσης αναγράφεται στο πλάι του ελαστικού.
- Εάν στο πλευρικό τοίχωμα του ελαστικού αναγράφονται δύο πιέσεις πλήρωσης, χρησιμοποιήστε την υψηλότερη πίεση για οδήγηση εντός δρόμου και τη χαμηλότερη πίεση για οδήγηση εκτός δρόμου.
- Η χαμηλότερη πίεση θα προσφέρει

καλύτερη πρόσφυση των ελαστικών και πιο άνετη οδήγηση. Πριν προσθέσετε αέρα σε οποιοδήποτε ελαστικό, βεβαιωθείτε ότι η άκρη του ελαστικού (το ψωμί) βρίσκεται στην ίδια απόσταση από τη ζάντα, σε όλη τη διαδρομή, και στις δύο πλευρές του ελαστικού. Εάν το ελαστικό δεν φαίνεται να εφαρμόζει σωστά, αφήστε τον αέρα από το σωλήνα μέχρι να μπορέσετε να σπρώξετε το στεφάνι του ελαστικού στη ζάντα, όπου χρειάζεται. Προσθέστε αέρα αργά και σταματήστε συχνά για να ελέγχετε την έδρα και την πίεση του ελαστικού μέχρι να επιτευχθεί η σωστή πίεση πλήρωσης.

Συνιστώμενη πίεση ελαστικών (250 Kpa - 36 PSI):

Ελέγχετε συχνά την πίεση πλήρωσης των ελαστικών, καθώς όλα τα ελαστικά χάνουν αργά αέρα με την πάροδο του χρόνου. Για παρατεταμένη αποθήκευση, κρατήστε το βάρος του προϊόντος μακριά από τα ελαστικά.

Η συνιστώμενη πίεση του ελαστικού αναγράφεται στο πλευρικό τοίχωμα του ελαστικού.

Μετατροπή από PSI σε Kilopascals.

Επιθεώρηση ρουλεμάν

ΣΥΝΤΗΡΗΣΗ

Ελέγχετε συχνά τα ρουλεμάν του ποδηλάτου. Λιπάνετε τα ρουλεμάν μία φορά το χρόνο ή όποτε δεν πληρούν τις ακόλουθες απαιτήσεις.

ΡΟΥΛΕΜΆΝ ΣΩΛΉΝΑ ΚΕΦΑΛΉΣ

Το πιρούνι πρέπει να περιστρέφεται ελεύθερα και ομαλά ανά πάσα στιγμή. Με τον μπροστινό τροχό μακριά από το έδαφος, δεν θα πρέπει να μπορείτε να μετακινήσετε το πιρούνι πάνω, κάτω ή από τη μία πλευρά στην άλλη στο σωλήνα του τιμονιού.

ΤΡΙΒΈΙΣ CRANK

Ο στρόφαλος πρέπει να περιστρέφεται ελεύθερα και ομαλά ανά πάσα στιγμή και τα μπροστινά γρανάζια δεν πρέπει να είναι χαλαρά στο στρόφαλο. Το άκρο του πεντάλ του στρόφαλου δεν πρέπει να μπορεί να μετακινηθεί από τη μία πλευρά στην άλλη.

ΡΟΥΛΕΜΆΝ ΤΡΟΧΏΝ

Σηκώστε κάθε άκρο του ποδηλάτου από το έδαφος και γυρίστε αργά τον ανασηκωμένο τροχό με το χέρι. Τα ρουλεμάν είναι σωστά ρυθμισμένα εάν:

- Ο τροχός περιστρέφεται ελεύθερα και εύκολα.
- Το βάρος του ανακλαστήρα των ακτίνων, όταν τοποθετείται στο μπροστινό ή στο πίσω μέρος του ποδηλάτου, αναγκάζει τον τροχό να περιστρέφεται μπρος-πίσω αρκετές φορές.
- Δεν υπάρχει καμία μετακίνηση της ζάντας του τροχού από πλευρά σε πλευρά όταν πιέζετε τον τροχό προς τα πλάγια με ελαφρά δύναμη.

BANWOOD

1 Kormány felszerelése

Lazítsa meg a csavart a kormány tetején, hogy lehetővé tegye a kormány végének mozgását.
Helyezze be a kormányt a fejhallgatóba, és győződjön meg arról, hogy a kormány biztonsági vonala felett van.
A mellékelt imbuszkulcs segítségével húzza meg a csavart a kormány tetején.

FIGYELMEZTETÉS: A kormányrendszer sérülésének és az irányíthatóság esetleges elvesztésének elkerülése érdekében a száron lévő ''MIN-IN'' (minimális behelyezési) jelnek Ⓐ a Ⓑ záróanya felső része alatt kell lennie.

FIGYELMEZTETÉS: Ne húzza túl a szárcsavart. A szárcsavar túlhúzása károsíthatja a kormányrendszert és az irányíthatóság elvesztését okozhatja.

FIGYELMEZTETÉS: MINDIG VISELJEN SISAKOT, HA EZT A TERMÉKET HASZNÁLJA!

- A sisakot fejmagasságban és alacsonyan a homlokon kell viselni. A homlok kitettsége súlyos sérülést okozhat.
- Állítsa be a pántcsúszkákat a fül alatt mindkét oldalon.
- Rögzítse az állpántot. Húzza meg a hevedert, amíg szorosan befeszül.
- Az állszíj és az áll között legfeljebb két ujj férhet el.
- A megfelelően illeszkedő sisaknak kényelmesnek kell lennie, és nem szabad előre/hátra vagy oldalra hintáznia.

Figyelmeztetés és biztonsági információk

- FULLADÁSVESZÉLY. Kis alkatrészek. 3 év alatti gyermekek számára nem alkalmas.
- Az összeszerelést felnőttnek kell elvégeznie.
- A kormánymarkolatokat vagy a csővégek kupakjait sérülés esetén ki kell cserélni, mivel a szabadon hagyott csövek sérülést okozhatnak.

A végtermékeket tartalmazó valamennyi terméket rendszeresen ellenőrizni kell, hogy a védelem megfelelő legyen.

- A csere-villáknak ugyanolyan osztással és belső csőátmérővel kell rendelkezniük, mint az eredeti terméknek.
- Ne adjon hozzá semmilyen motort a termékhez.
- Ne vontassa vagy tolja a terméket.
- Ne módosítsa a terméket.
- Azonnal cserélje ki a kopott vagy törött alkatrészeket.
- Ha valami nem működik megfelelően, hagyja abba a használatát.

2 A kerékpáros felszerelése a kerékpárra

A megfelelő kerékpárméret meghatározása a versenyző számára:

- Üljön fel a szerelt kerékpárra úgy, hogy a lábai vállszélességben legyenek egymástól távol és laposan a talajon.
- Megfelelően felfújt gumiabroncsok esetén legalább 2,5 cm távolságnak kell lennie 1 a felső cső felső része 2 és a motoros ágyéka között.
- A versenyző lábainak minimális hossza a felső cső legmagasabb része plusz egy hüvelyk 3.

Megjegyzések a kézifékkel kapcsolatban:

Európában/Ausztráliában/Új-Zélandon/Kínában:

- A bal oldali fékkar a hátsó féket vezérli.
- A jobb oldali fékkar az első féket vezérli.

Az USA-ban és a legtöbb más országban:

- A bal oldali fékkar az első féket vezérli.
- A jobb oldali fékkar a hátsó féket vezérli.

MEGJEGYZÉS: Az első és a hátsó fékek fékkábeleit a kerékpár értékesítése szerinti ország törvényei vagy szokásai szerint a jobb vagy a bal oldali fékkarhoz vezetik.

Ez a tulajdonos felelőssége:

FIGYELMEZTETÉS: Ezt a kerékpárt egyszerre egy utas általi általános közlekedésre és szabadidős használatra szánták. Nem a mutatványok és ugrások támogatására szolgál. Ha a kerékpárt összeszerelve vásárolták, a tulajdonos felelőssége, hogy az összes összeszerelési és beállítási utasítást pontosan kövesse, ahogyan az ebben a kézikönyvben és a mellékelt "Különleges utasításokban" szerepel. Ezenkívül gondoskodnia kell arról, hogy minden kötőelem és alkatrész biztonságosan meg legyen húzva.

MEGJEGYZÉS: Rendszeresen ellenőrizze, hogy minden kötőelem és alkatrész biztonságosan meg van-e húzva.

Ha a kerékpárt összeszerelve vásárolták, a tulajdonos felelőssége, hogy az első használat előtt meggyőződjön arról, hogy a kerékpárt pontosan a jelen kézikönyv-

vben és a mellékelt "Különleges utasításokban" leírtak szerint szerelték össze és állították be, valamint arról, hogy minden kötőelem és alkatrész biztonságosan meg van-e húzva.

MEGJEGYZÉS:
Ha a termék össze van szerelve, ugorjon a következő szakaszokhoz:
- A szár és a kormány ellenőrzése.
- Az ülésbilincs beállítása.

Általános figyelmeztetés

FIGYELMEZTETÉS: Nem közúton való használatra szánták.
- Mindig olyan kerékpáros sisakot viseljen, amely megfelel a CPSC biztonsági szabványainak és a helyi biztonsági előírásoknak.
- Mindig viseljen lábbelit.
- A 12 hüvelykes (30 cm) vagy annál kisebb kerékpárokat nem szabad közúton használni.
- Kerülje az éjszakai, szürkületi, hajnali és egyéb rossz látási viszonyok közötti motorozást.
- Reflektorok:
- Saját biztonsága érdekében ne közlekedjen kerékpárral, ha a fényvisszaverők nem megfelelően vannak felszerelve, sérültek vagy hiányoznak.
- Ne engedje, hogy a fényvisszaverő eszközök láthatóságát ruházat vagy más tárgyak eltakarják. A piszkos fényvisszaverők nem működnek megfelelően. Szükség esetén nedves ruhával és szappannal tisztítsa meg a fényvisszaverőket.
- Nedves időben fokozott óvatossággal járjon el:
- Vizes felületen lassan vezessen, mivel a gumiabroncsok könnyebben csúsznak.
- Nedves időben növelje a fékutat.
- Kerülje el ezeket a veszélyeket, hogy elkerülje az irányíthatóság elvesztését vagy a kerék sérülését:
- Figyeljen a vízelvezető rácsokra, a puha útszélekre, a kavicsra vagy homokra, a kátyúkra vagy a nyomvályúkra, a nedves levelekre vagy az egyenetlen burkolatra.
- Keresztezze a vágányokat derékszögben, hogy elkerülje az irányítás elvesztését.
- Kerülje a vezetés közbeni nem biztonságos cselekvéseket.
- Ne szállítson utasokat.
- Ne vigyen magával semmilyen tárgyat, és ne rögzítsen semmit a kerékpárhoz, ami a látását, hallását vagy irányítását akadályozhatja.
- Ne tekerjen úgy, hogy mindkét kezét leveszi a kormányról.

Bevezetés az összeszerelésbe

Ez a kézikönyv többféle kerékpárhoz készült:
- Egyes illusztrációk némileg eltérhetnek a tényleges terméktől.
- Kérjük, pontosan kövesse az utasításokat.
- A modellek különböző tartozékokkal, például táskákkal, kosarakkal, állványokkal stb. rendelkezhetnek.
- Nem minden modell tartalmazza az összes funkciót, alkatrészt és tartozékot.
- Kérjük, hogy az összeszerelés vagy karbantartás megkezdése előtt olvassa el ezt a teljes kézikönyvet.
- Ha bizonytalan a készülék felszerelésével kapcsolatban, kérjük, forduljon a helyi kerékpárbolthoz.

FIGYELMEZTETÉS: Az összeszerelés során az apró alkatrészeket tartsa távol a gyermekektől.
Ne dobja ki a dobozt és a csomagolást, amíg a kerékpár összeszerelését be nem fejezte.
Ez megakadályozhatja, hogy a kerékpár alkatrészeit véletlenül eldobják.

MEGJEGYZÉS: A jelen kézikönyvben szereplő összes jelölés (jobbra, balra, elöl, hátul stb.) a motoron ülve látható.

A szár és a kormányszár feszességének ellenőrzése

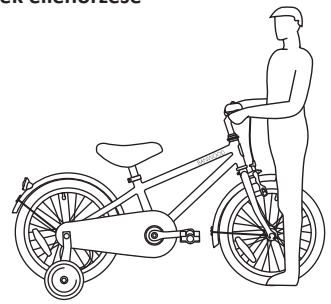

A szár feszességének ellenőrzése:
- Tegye az első kereket a lábai közé.
- Próbálja meg elfordítani az első kereket a kormány elfordításával.

Selle toote maksimaalne sõitja/jalgratta kaal on järgmine						
Jalgratta suurus	Jalgrattur		Jalgrattur + jalgratas		Jalgrattur + jalgratas + korv	
	kg	lbs	kg	lbs	kg	lbs
12	25	55	29,5	65	29,65	65,4
16	45	100	52,9	116,6	53,1	117,1

- Ha a kormány és a szár az első kerék elforgatása nélkül forog, igazítsa újra a szárat a kerékhez, és húzza meg a szárcsavarokat a korábbinál erősebben (kb. 1/2 fordulatonként).
- Ismételje meg ezt a vizsgálatot, amíg a kormány és a szár nem fordul el az első kerék elforgatása nélkül.

A kormányrögzítő szorosságának ellenőrzése:
- Tartsa a kerékpárt álló helyzetben, és próbálja meg a kormányvégeket fel-le, illetve előre-hátra mozgatni.

FIGYELMEZTETÉS: Ne lépje túl a 45 kg-os (100 font) erőhatárt.
- Ha a kormány mozog, lazítsa meg a kormányrögzítő csavarokat.
- Helyezze a kormányt a megfelelő pozícióba, és húzza meg a kormányrögzítő csavarokat az előzőnél szorosabban.
- Ha a kormánybilincs több csavarral rendelkezik, húzza meg őket egyformán.
- Ismételje meg ezt a vizsgálatot, amíg a kormány nem mozdul el a kormányrögzítőben.

3 Hogyan szerelem fel az első sárvédőt?

- Távolítsa el a csavart egy 10 mm-es villáskulccsal.
- Szerelje fel a sárvédőt, helyezze vissza a csavart és rögzítse.
- Csavarhúzóval távolítsa el a csavarokat a villacsúcsokról.
- Szerelje fel a sárvédőkonzolokat a villacsúcsokra.
- Helyezze vissza a csavarokat, és csavarhúzóval rögzítse őket.

4 Hogyan kell felszerelni az első kereket?

- Távolítsa el az első keréktengelyhez már rögzített tengelyanyákat és kerékrögzítőket.
- Szerelje fel a kereket az első villára.
- Szerelje be a keréktartókat, ügyelve arra, hogy a fülek a villaszegélyek lyukaiban legyenek.
- Rögzítse az első kereket a tengelyanyákkal.
- Helyezze a kereket a villa közepére, és egy 15 mm-es villáskulccsal húzza meg a tengelyanyákat.

MEGJEGYZÉS: Győződjön meg róla, hogy a kerék szabadon forog, anélkül, hogy a villához vagy a sárvédőhöz érne.

FIGYELMEZTETÉS: Ne használjon sima anyákat az első kerék rögzítéséhez.

FIGYELMEZTETÉS: Ha nem követi ezeket a lépéseket, az első kerék menet közben meglazulhat. Ez sérülést okozhat a motorosnak vagy másoknak.

5 A nyereg felszerelése

Lazítsa meg a nyeregcső bilincsén lévő hatlapfejű csavart, hogy a nyereg mozoghasson.
Állítsa be a magasságot úgy, hogy a gyermek lába kényelmesen, laposan, térdben enyhén behajlítva álljon a talajon.
Húzza meg a csavart biztonságosan úgy, hogy az mozgás nélkül megtámassza a lovast.

FIGYELMEZTETÉS: A nyereg meglazulásának és az irányíthatóság elvesztésének megakadályozása érdekében a nyeregoszlopon lévő (B) ''min.in'' jelzésnek a nyeregcső (C) teteje alatt kell lennie.

6 A kosár felszerelése

Rögzítse a kosárhevedereket a kormányhoz, és állítsa be a tökéletes pozícióba.

7 A pedálok beszerelése

- Vegye figyelembe, hogy a tengely végén egy betű van. Az "L" balra, az "R" jobbra.
- A 15 mm-es villáskulccsal rögzítse az "L" pedált a bal oldalon, az "R" pedált pedig a jobb oldalon.

Húzza meg a pedálokat:
- Győződjön meg róla, hogy a pedálok menetei teljesen a forgattyúkarban vannak.

FIGYELMEZTETÉS: Győződjön meg róla, hogy a pedálok biztonságosan rögzítve vannak a forgattyúkarokhoz, hogy ne lazuljanak meg. Rendszeresen ellenőrizze a tömítettséget.

8 Kerékpár csengő

Szerelje fel a kerékpárcsengőt a kormányra egy csavarhúzóval.

9 Lánc beállítása

VIGYÁZAT:
- A láncnak a lánckerekeken kell maradnia. Ha a lánc leszakad a lánckerékről, a hegyi fék nem fog működni.
- Ne próbálkozzon a lánc javításával. Ha probléma van a lánccal, a javítást bízza egy kerékpárműhelyre.

Beállítás:
A láncot helyesen kell beállítani. Ha túl szoros, a kerékpárt nehéz lesz pedálozni. Ha túl laza, a lánc leeshet

a lánckerékről.
Ha a lánc Ⓒ megfelelően meg van feszítve, a forgattyút szabadon el lehet forgatni, és legfeljebb fél hüvelyk Ⓐ-ig lehet húzni a Ⓑ egyenes élétől, ahogy az ábrán látható.
Állítsa be a lánc feszességét az alábbiak szerint:
- Lazítsa meg a hátsó keréktengely anyáit.
- Szükség szerint mozgassa előre vagy hátra a hátsó kereket.
MEGJEGYZÉS: Győződjön meg róla, hogy a hátsó kerék a kerékpárváz közepén van.
- Tartsa a kereket ebben a helyzetben, és szorosan húzza meg.

10 Kenés

FIGYELEM:
- Ne kenje túl. Ha olaj kerül a felnikre vagy a fékbetétekre, a fékteljesítmény csökken, és nagyobb fékútra lesz szükség. A motoros vagy mások megsérülhetnek.
- A láncból felesleges olaj szivároghat a keréktárcsára. Törölje le a felesleges olajat a láncról.
- Tartsa távol az olajat a pedálok felületétől, ahol a lába pihen.
- Szappannal és forró vízzel tisztítsa meg a felniket, a fékbetéteket, a pedálokat és a gumiabroncsokat az olajtól.
- Lovaglás előtt öblítse le tiszta vízzel, és alaposan szárítsa meg.
Az alábbiakban megtalálja azokat az alkatrészeket, amelyeket hathavonta kell megolajozni:
- Pedálok: A pedálok tengelyeinek a pedálokba való belépéséhez négy csepp olajat kell tenni.
- Lánc: Tegyen egy csepp olajat a lánc minden egyes görgőjére. Törölje le a felesleges olajat a láncról.
- Fékkarok: Tegyen egy csepp olajat minden fékkar forgáspontjára.
- Kerékfékek: Tegyen egy csepp olajat minden fékkar forgáspontjára.
- Fékek és kábelek: Tegyen négy csepp olajat minden egyes kábel mindkét végére. Hagyja, hogy az olaj visszaszivárogjon a kábelhuzal mentén.
- Hátsó lánckerékcsoport: Fektesse a kerékpárt a bal oldalára. Lassan forgassa el a hátsó kereket az óramutató járásával megegyező irányba. Tegyen négy csepp olajat a hátsó lánckerekek (amelyek mozdulatlanok) és a szabadonfutó teste (amely az óramutató járásával megegyező irányban forog) közötti résbe.

11 Kerékpár-gyakorlókerekek

Hogyan kell összeszerelni az edzőkereket?
- Távolítsa el az Ⓐ külső tengelyanyákat és a sárvédőkonzolokat a Ⓑ tengely mindkét oldaláról egy 15 mm-es csavarkulccsal.
- Szerelje fel a hátsó keréktengely mindkét végére az igazítófüleket Ⓒ, az edzőkerék lábát Ⓓ, a sárvédőkonzolt, a távtartót és a tengelyanya Ⓐ-t.
- Rögzítse az anyákat a 15 mm-es csavarkulccsal, ügyeljen arra, hogy mindkét edzőkerék azonos távolságra legyen a talajtól.
FIGYELMEZTETÉS: Minden utazás előtt győződjön meg arról, hogy mindkét tengelyanya meg van-e húzva. Győződjön meg arról is, hogy mindkét görgő azonos távolságra van a talajtól.
Ahogy gyermeke képességei javulnak, megemelheti, majd végül eltávolíthatja a görgőket.
A segédkerekek fokozatos felemelése segít gyermekének megtanulni a kerékpár mindkét kerekén közlekedni.
- A segédkerekek mozgatásához lazítsa meg a tengelyanyákat, csúsztassa a lábat a megfelelő pozícióba, majd húzza meg újra a tengelyanyákat.
- A segédkerekek eltávolításához távolítsa el a tengelyanyákat és a segédlábakat. Szerelje vissza a tengelyanyát az igazító fülekre, és húzza meg szorosan.
FIGYELMEZTETÉS: Győződjön meg arról, hogy az igazítófüleken Ⓒ lévő rovátkolt fül a tengely hátulján és a vázban lévő nyílásban van.
FIGYELMEZTETÉS: A tengelyanyák visszaszerelésének elmulasztása a motoros vagy mások sérüléséhez vezethet.
FIGYELMEZTETÉS: Ha a kerékpárt görgőkkel használja:
- Kizárólag sík terepen közlekedjen.
- Ne közlekedjen meredek emelkedőkön, egyenetlen járdákon vagy lépcsők közelében. A kerékpár felborulhat, ha az egyik görgő lejön a járófelület széléről.
- Lejtős felületeken egyenesen felfelé és lefelé haladjon, mivel a kerékpár felborulhat, ha lejtős felületeken halad.
- Kanyarodáskor csökkentse a sebességét, mert nem tud olyan

gyorsan kanyarodni, mint a segédkerék nélküli kerékpárok.

12 A felnifékrendszer beállítása

FIGYELMEZTETÉS: A motorozás előtt be kell állítania az első fékeket.

Első lépés: Helyezze a Ⓑ fékbetéteket a megfelelő helyzetbe:

- Lazítsa meg a fékbetétek Ⓑ csavarját Ⓐ.
- Állítsa be az egyes fékbetéteket úgy, hogy laposan illeszkedjenek a felnire, és igazodjanak a felni ívéhez.
- Győződjön meg róla, hogy a fékbetétek nem súrlódnak a felnin.
- Ha a fékbetét felületén nyilak vannak, győződjön meg róla, hogy a nyilak a kerékpár hátsó része felé mutatnak.
- Tartsa a fékbetéteket a helyükön, és húzza meg a csavart.

2. lépés: Ellenőrizze az egyes fékbetétek tömítettségét:

- Próbálja meg elmozdítani az egyes fékpofákat a helyükről.
- Ha valamelyik fékpofa elmozdul, ismételje meg az 1. lépést, de az anyát az előzőnél szorosabban húzza meg.
- Ismételje meg ezt a vizsgálatot, amíg a fékbetétek nem mozdulnak el.

A fékbetétek cseréje

1. Ha szükséges, lazítsa meg a fékkábelbeállító csavart. Ⓐ
2. Lazítsa meg és távolítsa el a fékbetét csavarját/csavarját. Ⓑ
3. Távolítsa el a régi fékbetétet. Ⓒ
4. Szerelje be az új fékbetétet, ügyelve arra, hogy az előrefelé mutasson, és egyenletesen igazodjon a felnire. Ⓓ
5. Húzza meg a fékpofa csavarját a nyomatéktáblázat szerint.

FIGYELMEZTETÉS: Cserélje ki a fékbetétet az eredeti fékbetéttel azonos modellre és típusra. Ne húzza túl a kábelbilincset. A kábelbilincs túlhúzása elvághatja a kábelt, és sérülést okozhat a motorosnak vagy másoknak.

13 Hátsó fék (hátsó pedál) - különböző modellek

Ezek a modellek "alátét" hátsó fékkel vannak felszerelve, amely a hajtókar hátrafelé forgatásával aktiválható.

Aktiválja az alátétféket az alábbiak szerint:

- Nyomja vissza a pedálokat a lánc hátrafelé mozgatásához.
- A lánc aktiválja a fékszerkezetet, amely a belsejében található hátsó kerékagy.
- Ha erősebben nyomja vissza a pedálokat, a fékhatás fokozódik.

Ha kerékpárján a pohárfék mellett féknyereg is van, mindig a pohárféket használja főfékként a kerékpár leállításához.

kerékpár.

FIGYELMEZTETÉS: Az alábbi utasítások be nem tartása a motoros vagy mások sérülését okozhatja:

- Első kerékpározáskor próbálja ki az alátétféket és gyakorolja kis sebességgel, széles, sík, akadálymentes területen a használatát.
- Minden alkalommal, amikor kerékpáron közlekedik, győződjön meg arról, hogy a villakar Ⓑ biztonságosan rögzítve van a kerékpárváz lánctartójához Ⓒ. Az alátétfék nem működik megfelelően, ha a fékkar nincs rögzítve a lánctartóhoz.

BIZTONSÁGI FIGYELMEZTETÉS

- Felnőtt általi összeszerelés szükséges.
- A szülőknek és a gondozóknak biztosítaniuk kell, hogy a gyermekek megfelelő oktatásban részesüljenek a termék használatára vonatkozóan.
- Az összeszerelés során tartsa az apró alkatrészeket gyermekek elől elzárva.
- A kerékpár kicsomagolásakor megfelelően távolítsa el az összes műanyag csomagolást.
- Védje gyermeke fejét jóváhagyott bukósisakkal, valamint megfelelő ruházattal és zárt talpú cipővel, amikor kerékpározik.
- Használat közben tartsa távol a kezét és az ujjait a kerekektől és más mozgó részektől, hogy elkerülje a becsípődés vagy beszorulás veszélyét.

GONDOZÁS ÉS KARBANTARTÁS

- A kerékpár biztonsági szelepsapkákkal van felszerelve. Eltávolításukhoz nyomja le, és fordítsa az óramutató járásával ellentétes irányba.
- Tárolja a kerékpárt zárt térben, és soha ne hagyja a kerékpárt hosszabb időre a szabadban.
- A lovaglás után tiszta ruhával törölje le a vizet vagy a sarat.
- Tárolja a kerékpárt száraz helyen, amikor nem használja.
- Ellenőrizze rendszeresen a gumiabroncsok nyomását.
- Győződjön meg arról, hogy a gumiabroncsok megfelelő nyomást

tartanak (a részletekért lásd a gumiabroncsoknál).
- Rendszeresen ellenőrizze és húzza meg az összes csavart.
- Rendszeresen vigyen fel egy réteg viaszt, hogy megőrizze és megvédje kerékpárja élettartamát.
- Ezt a kerékpárt kisgyermekek számára tervezték, és nem alkalmas tizenévesek vagy felnőttek általi használatra.

Karbantartás, javítás és szerviz

FIGYELMEZTETÉS: Ezt a terméket rendszeresen ellenőrizni kell a meglazult, törött vagy kopott alkatrészek tekintetében. Húzza meg a meglazult alkatrészeket, és az elhasználódott vagy eltört alkatrészeket azonnal cserélje ki eredeti alkatrészekre. Az időszakos tisztítás meghosszabbítja a termék élettartamát.

Minden olyan javítást vagy beállítást, amelyhez nem rendelkezik megfelelő szerszámokkal, vagy ha a jelen kézikönyvben vagy a "Különleges utasításokban" található utasítások nem elegendőek az Ön számára, bízza meg egy kerékpárboltot.

ÖNZÁRÓ KÖTŐELEMEK:

Ismételt használat esetén az önzáró kötőelemek elveszíthetik menetzáró képességüket és meglazulhatnak. Gyakran ellenőrizze az önzáró kötőelemeket, és ha elhasználódtak, cserélje ki őket.

CSAPÁGYELLENŐRZÉS:

Gyakran ellenőrizze a termék kerekeinek csapágyazását. Cserélje ki a kerekeket, ha a csapágyak nem felelnek meg a következő teszteknek:

Emelje fel a termék mindkét végét a talajról, és kézzel forgassa el a felemelt kereket:
- A keréknek szabadon és könnyen kell forognia.
- A keréknek szabadon és könnyen kell forognia. A kerék szélénél nem szabad, hogy oldalirányú elmozdulás legyen, amikor a kereket enyhe erővel oldalra toljuk.

HETI ELLENŐRZÉS: Vigyen fel néhány csepp általános célú olajat minden keréktengely oldalára. Ellenőrizze, hogy a tengelycsavarok biztonságosan meg vannak-e húzva.

14 Ajánlott beállítás:

Nyomatékkulcs használata javasolt. Az egyes rögzítőelemek javasolt nyomatékát a táblázat tartalmazza. Az ajánlott meghúzás betartása mellett győződjön meg arról, hogy a termék alkatrészei megfelelően meg vannak-e húzva, az egyes alkatrészek meghúzása során elvégzett (a kézikönyv alkatrész-összeszerelési szakaszaiban felsorolt) működési tesztek elvégzésével.

MEGJEGYZÉS: Ellenőrizze, hogy a termék összes kötőelemét az alábbi táblázat szerint húzta-e meg.

Meghúzási nyomatékok:

1. Kormányszár-csavar meghúzási nyomatéka: min.15N – max.25N.
2. Szár-villa csavar meghúzási nyomatéka: min.15N – max.25N.
3. Markolat húzóereje: max.220N.
4. Ülésbilincs csavar (nyeregoszlop rögzítéséhez) meghúzási nyomaték: min.12N – max.23N.
5. Nyereg oldali tolóerő: max.220N.
6. Az első kerék anya meghúzási nyomatéka: 22-27 N.
7. A hátsó kerék anya meghúzási nyomatéka: 24-29 N.

15 Gumiabroncsok

Karbantartás:

- Gyakran ellenőrizze a gumiabroncsok levegőnyomását, mivel a gumiabroncsok idővel lassan veszítenek levegőjükből. Ha hosszabb ideig tárolja a kerékpárt, helyezze úgy a kerékpárt, hogy a kerékpár súlya ne a gumiabroncsokon nyugodjon.
- Ne használjon nem szabályozott légtömlőket a gumiabroncsok/csövek felfújásához. A nem szabályozott tömlő túlságosan felfújhatja a kerékpárgumikat, és azok kipukkadhatnak.
- Cserélje ki a kopott gumiabroncsokat.

FIGYELMEZTETÉS: Ne üljön fel a kerékpárra, illetve ne üljön rá, ha a gumiabroncson nincs elég levegő. Ez károsíthatja a gumiabroncsot, a gumit és a felnit.

Hogyan kell felfújni a gumiabroncsokat:

- A gumiabroncsok felfújásához használjon kézi- vagy lábpumpát.
- A töltőállomások mérőműszerei által szabályozott légtömlők is elfogadhatók.
- A maximális légnyomás a gumiabroncs oldalán van feltüntetve.
- Ha a gumiabroncs oldalfalán kétféle nyomás van feltüntetve, akkor a magasabb nyomást használja az országúti vezetéshez, az alacsonyabbat pedig a terepen való vezetéshez.
- Az alacsonyabb nyomás jobb

tapadást és kényelmesebb utazást biztosít a gumiabroncsoknak. Mielőtt levegőt töltene a gumiabroncsba, győződjön meg arról, hogy a gumiabroncs széle (a kenyér) azonos távolságra van a felnitől, a gumiabroncs mindkét oldalán. Ha úgy tűnik, hogy a gumiabroncs nem ül megfelelően, engedje ki a levegőt a csőből, amíg a gumiabroncs gyöngyét be nem tudja nyomni a felnibe, ahol szükséges. Lassan adagolja a levegőt, és gyakran álljon meg, hogy ellenőrizze a gumiabroncs ülését és a nyomást, amíg el nem éri a megfelelő légnyomást.

Ajánlott abroncsnyomás (250 Kpa - 36 PSI):

Gyakran ellenőrizze a gumiabroncsok levegőnyomását, mivel az idő múlásával minden gumiabroncs lassan veszít a levegőből. Hosszabb ideig tartó tárolás esetén a termék súlya ne érje a gumiabroncsokat. Az ajánlott abroncsnyomás a gumiabroncs oldalfalán van feltüntetve. Átváltás PSI to Kilopascal történő átváltás.

Csapágy ellenőrzés

KARBANTARTÁS

Gyakran ellenőrizze a kerékpárcsapágyakat. A csapágyakat évente egyszer, vagy ha nem felelnek meg a következő követelményeknek: kenje meg.

FEJCSŐCSAPÁGYAK

A villának mindig szabadon és egyenletesen kell forognia. Ha az első kerék nem áll a földön, nem szabad, hogy a villa felfelé, lefelé vagy oldalirányban mozogjon a kormánycsövön.

CRANK BEARINGS

A forgattyúnak mindig szabadon és egyenletesen kell forognia, és az első lánckeréknek nem szabad lazának lennie a forgattyún. A forgattyú pedálvég nem mozoghat egyik oldalról a másikra.

KERÉKCSAPÁGYAK

Emelje fel a kerékpár mindkét végét a talajról, és lassan, kézzel forgassa el a felemelt kereket. A csapágyak helyesen vannak beállítva, ha:

- A kerék szabadon és könnyen forog.
- A küllős fényvisszaverő súlya a kerékpár elejére vagy hátuljára helyezve a kereket többször előre-hátra forgatja.
- A keréktárcsa nem mozdul el oldalirányban, amikor a kereket könnyű erővel oldalirányban nyomja.

BANWOOD

1 Installazione del manubrio

Allentare la vite nella parte superiore del manubrio per consentire il movimento dell'estremità del manubrio.
Inserisci il manubrio nella serie sterzo e assicurati che sia sopra la linea di sicurezza del manubrio.
Utilizzando la chiave a brugola fornita, serrare la vite sulla parte superiore del manubrio.
AVVERTENZA: per evitare danni all'impianto sterzante e la possibile perdita di controllo, il segno ''MIN-IN'' Ⓐ sul bullone deve trovarsi al di sotto della parte superiore del controdado Ⓑ.
ATTENZIONE: non stringa eccessivamente il bullone dello stelo. Un serraggio eccessivo del bullone dello stelo può danneggiare il sistema di sterzo e causare la perdita di controllo.
ATTENZIONE: INDOSSI SEMPRE UN CASCO QUANDO UTILIZZA QUESTO PRODOTTO!
- Il casco deve essere indossato all'altezza della testa e basso sulla fronte. L'esposizione della fronte può causare gravi lesioni.
- Regoli i cursori del cinturino sotto l'orecchio su entrambi i lati.
- Fissi la mentoniera. Stringa la cinghia fino a farla aderire.
- Tra la mentoniera e il mento non devono entrare più di due dita.
- Un casco correttamente montato deve essere comodo e non oscillare in avanti/indietro o da un lato all'altro.

Avvertenze e informazioni sulla sicurezza
- PERICOLO DI SOFFOCAMENTO. Piccole parti. Non adatto ai bambini di età inferiore ai 3 anni.
- Il montaggio deve essere effettuato da un adulto.
- Le manopole del manubrio o i tappi delle estremità dei tubi devono essere sostituiti se danneggiati, in quanto i tubi esposti possono causare lesioni. Tutti i prodotti che contengono una protezione finale devono essere controllati regolarmente per garantire che la protezione sia adeguata.
- Le forcelle di ricambio devono avere lo stesso passo e diametro interno del tubo del prodotto originale.
- Non aggiunga motori al prodotto.
- Non traini o spinga il prodotto.
- Non modificare il prodotto.
- Sostituisca immediatamente le parti usurate o rotte.
- Se qualcosa non funziona correttamente, smetta di usarlo.

2 Montaggio del ciclista sulla bicicletta

Per determinare la taglia di bicicletta corretta per il ciclista:
- Salga sulla bicicletta montata con i piedi alla larghezza delle spalle e appoggiati a terra.
- Deve esserci almeno 2,5 cm di spazio libero 1 tra la parte superiore del tubo superiore 2 e l'inguine del pilota, con pneumatici correttamente gonfiati.
- La lunghezza minima delle gambe del pilota corrisponde alla parte più alta del tubo orizzontale più un pollice.

Note sul freno a mano:
In Europa/Australia/Nuova Zelanda/Cina:
- La leva del freno sinistra controlla il freno posteriore.
- La leva del freno destra controlla il freno anteriore.

Negli Stati Uniti e nella maggior parte degli altri paesi:
- La leva del freno sinistra controlla il freno anteriore.
- La leva del freno destra controlla il freno posteriore.

NOTA: i cavi dei freni anteriori e posteriori saranno indirizzati alla leva del freno destra o sinistra a seconda delle leggi o delle abitudini del Paese in cui la bicicletta viene venduta.
Questa è la responsabilità del proprietario:
AVVERTENZA: questa bicicletta è destinata ad essere guidata da un ciclista alla volta per il trasporto generale e l'uso ricreativo. Non è destinato a supportare acrobazie e salti. Se la bicicletta è stata acquistata non montata, è responsabilità del proprietario seguire tutte le istruzioni di montaggio e regolazione esattamente come indicato in questo manuale e nelle "Istruzioni speciali" fornite. Inoltre, deve assicurarsi che tutti gli elementi di fissaggio e i componenti siano serrati in modo sicuro.
NOTA: controlli periodicamente che tutti gli elementi di fissaggio e i componenti siano ben serrati.
Se la bicicletta è stata acquistata assemblata, è responsabilità del proprietario, prima di utilizzarla per la prima volta, assicurarsi che la bicicletta sia stata assemblata e regolata esattamente come descritto in questo manuale e nelle "Istruzioni

speciali" fornite, e assicurarsi che tutti gli elementi di fissaggio e i componenti siano serrati saldamente.

NOTA:
Se il prodotto è assemblato, passi alle sezioni:
- Controllo dell'attacco manubrio e del manubrio.
- Regolazione del morsetto del sedile.

Avviso generale

AVVERTENZA: non è destinato all'uso su strade pubbliche.
- Indossi sempre un casco da bicicletta che soddisfi gli standard di sicurezza CPSC e gli standard di sicurezza locali.
- Indossi sempre delle calzature.
- Le biciclette di dimensioni pari o inferiori a 30 cm non sono destinate all'uso su strade pubbliche.
- Eviti di guidare di notte, al crepuscolo, all'alba e in qualsiasi altro momento di scarsa visibilità.
- Riflettori:
- Per la sua sicurezza, non utilizzi la bicicletta se i catarifrangenti sono installati in modo improprio, danneggiati o mancanti.
- Non permetta che la visibilità dei catarifrangenti sia bloccata da indumenti o altri oggetti. I riflettori sporchi non funzionano correttamente. Pulisca i riflettori, se necessario, con un panno umido e del sapone.
- Faccia molta attenzione in caso di pioggia:
- Guidi lentamente su superfici bagnate, poiché i pneumatici scivolano più facilmente.
- Aumenta lo spazio di frenata sul bagnato.
- Eviti questi pericoli per evitare la perdita di controllo o il danneggiamento della ruota:
- Faccia attenzione a griglie di drenaggio, bordi stradali morbidi, ghiaia o sabbia, buche o solchi, foglie bagnate o pavimentazione irregolare.
- Attraversi i binari ad angolo retto per evitare la perdita di controllo.
- Evitare azioni non sicure durante la guida.
- Non trasporti passeggeri.
- Non porti con sé alcun oggetto e non attacchi alla bicicletta alcunché che possa compromettere la sua vista, il suo udito o il suo controllo.
- Non guidi con entrambe le mani fuori dal manubrio.

Introduzione all'assemblaggio

Questo manuale è stato realizzato per diverse biciclette:
- Alcune illustrazioni possono variare leggermente rispetto al prodotto reale.
- Segua esattamente le istruzioni.
- I modelli possono avere diversi accessori, come borse, cestini, catarifrangenti, portapacchi, ecc.
- Tutte le caratteristiche, i componenti e gli accessori non sono inclusi in tutti i modelli.
- Legga questo manuale per intero prima di iniziare il montaggio o la manutenzione.
- Se non è sicuro del montaggio di questa unità, si rivolga al suo negozio di biciclette locale.

AVVERTENZA: durante il montaggio, tenga le parti piccole fuori dalla portata dei bambini.

Il peso massimo del ciclista e della bicicletta per questo prodotto è il seguente						
Dimensione della bicicletta	Ciclista		Ciclista + Bicicletta		Ciclista + Bicicletta + Cestino	
	kg	lbs	kg	lbs	kg	lbs
12	25	55	29,5	65	29,65	65,4
16	45	100	52,9	116,6	53,1	117,1

Non smaltisca la scatola e l'imballaggio prima di aver terminato il montaggio della bicicletta.
Questo può evitare che parti della bicicletta vengano accidentalmente scartate.

NOTA: Tutte le indicazioni (destra, sinistra, anteriore, posteriore, ecc.) riportate in questo manuale sono quelle che il pilota vede quando è seduto sulla moto.

Verifica del serraggio dell'attacco manubrio e del manubrio

Per verificare la tenuta dello stelo:
- Metta la ruota anteriore tra le gambe.
- Provi a girare la ruota anteriore ruotando il manubrio.
- Se il manubrio e l'attacco manubrio girano senza girare la ruota anteriore, riallinei l'attacco manubrio con la

ruota e stringa i bulloni dell'attacco manubrio più forte di prima (circa 1/2 giro alla volta).
- Ripeta questo test fino a quando il manubrio e l'attacco manubrio non girano senza girare la ruota anteriore.

Per verificare il serraggio del morsetto del manubrio:
- Tenga la bicicletta ferma e provi a muovere le estremità del manubrio verso l'alto e verso il basso o in avanti e indietro.

AVVERTENZA: non superi il limite di forza di 45 kg (100 libbre).
- Se il manubrio si muove, allenti i bulloni del morsetto del manubrio.
- Posizionare il manubrio nella posizione corretta e stringere i bulloni del morsetto del manubrio più forte di prima.
- Se il morsetto del manubrio ha più di un bullone, li stringa allo stesso modo.
- Ripeta questa prova finché il manubrio non si muove nel morsetto del manubrio.

3 Come si monta il parafango anteriore?

- Rimuova il bullone con una chiave da 10 mm.
- Installi il parafango, rimetta il bullone e lo fissi.
- Rimuova le viti dalle punte della forcella con un cacciavite.
- Monti le staffe del parafango sulle punte della forcella.
- Rimetta le viti e le fissi con un cacciavite.

4 Come montare la ruota anteriore?

- Rimuova i dadi dell'assale e i fermi ruota già fissati all'assale della ruota anteriore.
- Monti la ruota sulla forcella anteriore.
- Installi i fermi ruota assicurandosi che le linguette siano nei fori delle forcelle.
- Fissi la ruota anteriore con i dadi dell'asse.
- Posizioni la ruota al centro della forcella e stringa saldamente i dadi dell'asse con una chiave da 15 mm.

NOTA: si assicuri che la ruota ruoti liberamente senza toccare la forcella o il parafango.

AVVERTENZA: non usi dadi semplici per fissare la ruota anteriore.

AVVERTENZA: se non segue questi passaggi, la ruota anteriore potrebbe allentarsi durante la guida. Questo può causare lesioni al pilota o ad altri.

5 Installazione della sella

Allenti il bullone a testa esagonale sul morsetto del reggisella per consentire alla sella di muoversi. Regoli l'altezza in modo che i piedi di suo figlio poggino comodamente a terra, piatti sul terreno e leggermente piegati al ginocchio. Serri saldamente il bullone in modo che sostenga il motociclista senza muoversi.

AVVERTENZA: per evitare che la sella si allenti e perda il controllo, il segno "min.in" sul reggisella (B) deve trovarsi sotto la parte superiore del tubo sella (D).

6 Installazione del cestino

Fissi le cinghie del cestino al manubrio e lo regoli in una posizione perfetta.

7 Installazione dei pedali

- Si noti che c'è una lettera alla fine dell'asse. "L" significa sinistra, "R" significa destra.
- Utilizzando la chiave da 15 mm, fissi il pedale "L" sul lato sinistro e il pedale "R" sul lato destro.

Stringa i pedali:
- Si assicuri che le filettature di ciascun pedale siano completamente inserite nel braccio della pedivella.

AVVERTENZA: si assicuri che i pedali siano fissati saldamente ai bracci della pedivella, in modo che non si allentino. Controlli periodicamente la tenuta.

8 Campanello per bicicletta

Installi il campanello sul manubrio con un cacciavite.

9 Regolazione della catena

ATTENZIONE:
- La catena deve rimanere sulle ruote dentate. Se la catena si stacca dalle ruote dentate, il freno di montagna non funziona.
- Non cerchi di riparare la catena. Se c'è un problema con la catena, si rivolga a un'officina di biciclette per le riparazioni.

Regolazione:

La catena deve essere regolata correttamente. Se è troppo stretto, la bicicletta sarà difficile da pedalare. Se è troppo allentato, la catena potrebbe staccarsi dalle ruote dentate.

Quando la catena Ⓒ
è serrata correttamente, può girare liberamente la pedivella e può tirarla a non più di mezzo centimetro Ⓐ da un bordo dritto Ⓑ, come mostrato.

Regoli il serraggio della catena come segue:

- Allentare i dadi dell'asse della ruota posteriore.
- Sposti la ruota posteriore in avanti o indietro, come necessario.

NOTA: si assicuri che la ruota posteriore sia al centro del telaio della bicicletta.

- Tenga la ruota in questa posizione e la stringa saldamente.

10 Lubrificazione

ATTENZIONE:

- Non lubrifichi eccessivamente. Se l'olio penetra nei cerchioni o nelle pastiglie dei freni, le prestazioni dei freni saranno ridotte e sarà necessaria una maggiore distanza di arresto. Potrebbero verificarsi lesioni al pilota o ad altri.
- La catena potrebbe perdere olio in eccesso sul cerchione. Pulisca l'olio in eccesso dalla catena.
- Tenga tutto l'olio lontano dalle superfici dei pedali dove poggiano i piedi.
- Utilizzando sapone e acqua calda, pulisca tutto l'olio dai cerchioni, dalle pastiglie dei freni, dai pedali e dai pneumatici.
- Risciacqui con acqua pulita e asciughi accuratamente prima di guidare.

Di seguito troverà le parti che dovrebbero essere lubrificate ogni sei mesi:

- Pedali: Metta quattro gocce di olio nel punto in cui gli assi entrano nei pedali.
- Catena: Metta una goccia di olio su ogni rullo della catena. Pulisca l'olio in eccesso dalla catena.
- Leve dei freni: Metta una goccia d'olio sul punto di rotazione di ogni leva del freno.
- Freni delle ruote: Metta una goccia d'olio sul punto di rotazione di ogni freno a sbalzo.
- Freni e cavi: Metta quattro gocce d'olio in entrambe le estremità di ciascun cavo. Lasci che l'olio si impregni lungo il filo del cavo.
- Gruppo pignoni posteriore: Appoggi la bicicletta sul lato sinistro. Giri lentamente la ruota posteriore in senso orario. Metta quattro gocce di olio nella fessura tra i pignoni posteriori (che sono fermi) e il corpo della ruota libera (che gira in senso orario).

11 Ruote d'allenamento

Come montare la ruota da allenamento?

- Rimuova i dadi esterni dell'assale Ⓐ e i supporti del parafango da entrambi i lati dell'assale Ⓑ con una chiave da 15 mm.
- Metta la linguetta di allineamento Ⓒ, una gamba della ruota di formazione Ⓓ, il supporto del parafango, il distanziatore e un dado dell'asse Ⓐ a ciascuna estremità dell'asse della ruota posteriore.
- Fissi i dadi con la chiave da 15 mm, assicurandosi che entrambe le ruote di allenamento siano alla stessa distanza dal suolo.

AVVERTENZA: prima di ogni corsa, si assicuri che entrambi i dadi dell'assale siano serrati. Si assicuri anche che entrambe le rotelle siano alla stessa distanza da terra.

Man mano che le capacità del bambino migliorano, può alzare e infine rimuovere le rotelle.

Alzando gradualmente le rotelle, il bambino imparerà a guidare su entrambe le ruote della bicicletta.

- Per spostare le ruote di allenamento, allenti i dadi dell'asse, faccia scorrere la gamba nella posizione corretta e stringa nuovamente i dadi dell'asse.
- Per rimuovere le ruote d'allenamento, rimuova i dadi dell'asse e le gambe d'allenamento. Reinstallare il dado dell'assale sulla linguetta di allineamento e serrare saldamente.

AVVERTENZA: si assicuri che la linguetta dentellata sulla linguetta di allineamento Ⓒ sia sul retro dell'assale e nella fessura del telaio.

AVVERTENZA: la mancata reinstallazione dei dadi dell'assale può provocare lesioni al pilota o ad altri.

AVVERTENZA: quando utilizza la bicicletta con le rotelle:

- Si può guidare solo su aree pianeggianti.
- Non viaggi su colline ripide, marciapiedi irregolari o in prossimità di gradini. La bicicletta può ribaltarsi se una delle rotelle si stacca dal bordo della superficie di guida.
- Si muova in modo rettilineo in salita e in discesa sulle superfici in pendenza, poiché la bicicletta può ribaltarsi quando si guida su superfici in pendenza.
- Riduca la velocità in curva, perché non può girare con la stessa velocità

delle biciclette senza rotelle.

12 Regolazione del sistema frenante dei cerchioni

AVVERTENZA: deve regolare i freni anteriori prima di guidare.

Fase uno: posizionare le pastiglie dei freni (B) nella posizione corretta:

- Allenti il bullone (A) su ogni pastiglia del freno (B).
- Regoli ogni pattino del freno in modo che sia piatto contro il cerchio e allineato con la curva del cerchio.
- Si assicuri che ogni pattino dei freni non sfreghi contro il cerchio.
- Se sulla superficie del pattino del freno sono presenti delle frecce, si assicuri che le frecce siano rivolte verso la parte posteriore della bicicletta.
- Tenga ogni pastiglia del freno in posizione e stringa il bullone.

Fase 2: controllare il serraggio di ogni pastiglia dei freni:

- Provi a spostare ogni ganascia del freno dalla sua posizione.
- Se una ganascia del freno si muove, ripeta il passo 1, ma stringa il dado più forte di prima.
- Ripetere questo test fino a quando ogni pastiglia dei freni non si muove.

Sostituzione delle pastiglie dei freni

1. Se necessario, allentare il bullone di regolazione del cavo del freno. (A)
2. Allentare e rimuovere il bullone/-vite del pattino del freno. (B)
3. Rimuovere la vecchia pastiglia del freno. (C)
4. Installi il nuovo pattino del freno, assicurandosi che sia rivolto in avanti e che si allinei uniformemente con il cerchio. (D)
5. Serri il bullone della ganascia del freno in base alla tabella delle coppie di serraggio.

AVVERTENZA: sostituisca le pastiglie dei freni con lo stesso modello e tipo di quelle originali. Non stringa eccessivamente il morsetto del cavo. Un serraggio eccessivo del cavo può tagliare il cavo e causare lesioni al pilota o ad altri.

13 Freni coaster (backpedal) - vari modelli

Questi modelli sono dotati di freno posteriore "a contropedale" che si attiva girando la pedivella all'indietro.

Attivare il freno a contropedale come segue:

- Spingere indietro i pedali per spostare la catena all'indietro.
- La catena attiva il meccanismo di freno situato all'interno mozzo della ruota posteriore.
- Premendo più forte indietro i pedali, l'azione frenante aumenta.

Se la tua bici è dotata di un freno a pinza oltre al freno a contropedale, utilizza sempre il freno a contropedale come freno principale per fermare la bici.

bicicletta.

ATTENZIONE: La mancata osservanza delle seguenti istruzioni può provocare lesioni al pilota o ad altre persone:

- Quando si utilizza la bicicletta per la prima volta, provare il freno a contropedale ed esercitarsi ad usarlo a bassa velocità su un'area ampia, pianeggiante e priva di ostacoli.
- Ogni volta che si utilizza la bicicletta, assicurarsi che il braccio della forcella (B) sia fissato saldamente al fodero orizzontale (C) del telaio della bicicletta. Il freno a contropedale non funzionerà correttamente se il braccio del freno non è fissato al fodero orizzontale.

AVVISO DI SICUREZZA

- È richiesto il montaggio da parte di un adulto.
- I genitori e gli assistenti devono assicurarsi che i bambini siano istruiti correttamente sull'uso di questo prodotto.
- Durante il montaggio, tenga le parti piccole fuori dalla portata dei bambini.
- Quando disimballa la bicicletta, rimuova correttamente tutti gli involucri di plastica.
- Protegga la testa di suo figlio con un casco di sicurezza approvato, oltre a un abbigliamento adeguato e a scarpe chiuse quando va in bicicletta.
- Durante l'uso, tenga le mani e le dita lontane dalle ruote e dalle altre parti mobili per evitare il pericolo di schiacciamento o intrappolamento.

CURA E MANUTENZIONE

- La sua bicicletta è dotata di tappi di sicurezza. Per rimuoverli, premere e ruotare in senso antiorario.
- Conservi la bicicletta al chiuso e non la lasci mai all'aperto per lunghi periodi di tempo.
- Dopo la guida, elimini l'acqua o il

fango con un panno pulito.
- Conservi la sua bicicletta in un luogo asciutto quando non la usa.
- Controlli regolarmente la pressione degli pneumatici.
- Si assicuri che i suoi pneumatici siano mantenuti alla pressione corretta (vedere i pneumatici per i dettagli).
- Controlli e stringa regolarmente tutti i bulloni.
- Applichi periodicamente uno strato di cera per mantenere e proteggere la vita della sua moto.
- Questa bicicletta è progettata per i bambini piccoli e non è adatta all'uso da parte di adolescenti o adulti.

Manutenzione, riparazione e assistenza

AVVERTENZA: questo prodotto deve essere controllato periodicamente per verificare la presenza di parti allentate, rotte o usurate. Serri le parti allentate e sostituisca immediatamente le parti usurate o rotte con parti originali. La pulizia periodica prolungherà la vita del prodotto.

Si rivolga a un negozio di biciclette per effettuare le riparazioni o le regolazioni per le quali non dispone degli strumenti adeguati o se le istruzioni di questo manuale o le "Istruzioni speciali" non sono sufficienti per lei.

FISSAGGI AUTOBLOCCANTI:

Con l'uso ripetuto, gli elementi di fissaggio autobloccanti possono perdere la loro capacità di bloccare la filettatura e possono allentarsi. Controlli frequentemente i fermi autobloccanti e li sostituisca quando sono usurati.

ISPEZIONE DEI CUSCINETTI:

Controlli frequentemente i cuscinetti delle ruote del prodotto. Sostituisca le ruote quando i cuscinetti non superano i seguenti test:

Sollevi ogni estremità del prodotto da terra e ruoti la ruota sollevata a mano:
- La ruota deve ruotare liberamente e facilmente.
- La ruota deve ruotare liberamente e facilmente. Non deve esserci alcun movimento laterale sul bordo della ruota quando viene spinta su un lato con una forza leggera.

CONTROLLO SETTIMANALE:

applichi alcune gocce di olio generico ai lati di ciascun asse delle ruote. Verifichi che i bulloni dell'assale siano serrati saldamente.

14 Regolazione consigliata:

Si consiglia l'uso di una chiave dinamometrica. La coppia consigliata per ciascun dispositivo di fissaggio è elencata nella tabella. Oltre a seguire il serraggio consigliato, si assicuri che i componenti del prodotto siano sufficientemente serrati eseguendo i test di funzionamento (elencati nelle sezioni del manuale dedicate all'assemblaggio dei componenti) per ciascun componente man mano che viene serrato.

NOTA: verifichi che tutti gli elementi di fissaggio del prodotto siano serrati in conformità alla tabella.

Coppie di serraggio:

1. Coppia di serraggio dei bulloni manubrio-attacco manubrio: min.15N – max.25N.
2. Coppia di serraggio dei bulloni stelo-forcella: min.15N – max.25N.
3. Forza di trazione dell'impugnatura: max.220 N.
4. Coppia di serraggio del bullone del morsetto del sedile (per fissare il reggisella): min.12N – max.23N.
5. Forza di spinta laterale della sella: max.220 N.
6. Coppia di serraggio del dado della ruota anteriore: 22-27 N.
7. Coppia di serraggio del dado della ruota posteriore: 24-29 N.

15 Pneumatici

Manutenzione:

- Controlli frequentemente la pressione di gonfiaggio degli pneumatici, poiché questi ultimi perdono lentamente aria con il passare del tempo. Quando ripone la bicicletta per un periodo di tempo prolungato, la posizioni in modo che il peso della bicicletta non poggi sui pneumatici.
- Non utilizzi tubi dell'aria non regolati per gonfiare pneumatici/tubi. Un tubo non regolato può gonfiare eccessivamente i pneumatici della bicicletta e provocarne lo scoppio.
- Sostituire gli pneumatici usurati.

AVVERTENZA: non salga o si sieda sulla bicicletta se uno pneumatico è sottogonfiato. Questo può danneggiare lo pneumatico, la camera d'aria e il cerchio.

Come gonfiare gli pneumatici:

- Utilizzi una pompa a mano o a pedale per gonfiare gli pneumatici.
- Sono accettabili anche i tubi

dell'aria regolati dai manometri delle stazioni di servizio.
- La pressione massima di gonfiaggio è indicata sul lato del pneumatico.
- Se ci sono due pressioni di gonfiaggio sul fianco del pneumatico, usi la pressione più alta per la guida su strada e quella più bassa per la guida fuori strada.
- La pressione più bassa garantirà una migliore trazione degli pneumatici e una guida più confortevole. Prima di aggiungere aria a qualsiasi pneumatico, si assicuri che il bordo del pneumatico (il pane) sia alla stessa distanza dal cerchio, su tutto il perimetro, su entrambi i lati del pneumatico. Se lo pneumatico non sembra essere posizionato correttamente, rilasci l'aria dalla camera d'aria finché non riesce a spingere il tallone dello pneumatico nel cerchio, dove necessario. Aggiunga lentamente l'aria e si fermi frequentemente per controllare l'assetto e la pressione del pneumatico, fino a raggiungere la pressione di gonfiaggio corretta.

Pressione degli pneumatici raccomandata (250 Kpa - 36 PSI):
Controlli frequentemente la pressione di gonfiaggio degli pneumatici, poiché tutti gli pneumatici perdono aria lentamente nel tempo. In caso di stoccaggio prolungato, mantenga il peso del prodotto lontano dai pneumatici. La pressione raccomandata è indicata sul fianco dello pneumatico. Conversione da PSI a Kilopascal.

Ispezione dei cuscinetti

MANUTENZIONE
Controlli frequentemente i cuscinetti della bicicletta. Lubrifichi i cuscinetti una volta all'anno o quando non soddisfano i requisiti: seguenti

CUSCINETTI DEL TUBO DI STERZO
La forcella deve ruotare liberamente e senza intoppi in ogni momento. Con la ruota anteriore sollevata da terra, non dovrebbe essere in grado di muovere la forcella verso l'alto, verso il basso o da un lato all'altro del tubo di sterzo.

CUSCINETTI CRANK
La pedivella deve girare sempre liberamente e senza intoppi e le ruote dentate anteriori non devono essere allentate sulla pedivella. L'estremità del pedale della pedivella non deve potersi muovere da un lato all'altro.

CUSCINETTI PER RUOTE
Sollevi ogni estremità della bicicletta da terra e giri lentamente la ruota sollevata a mano. I cuscinetti sono regolati correttamente se:
- La ruota gira liberamente e facilmente.
- Il peso del riflettore a raggi, quando viene posizionato contro la parte anteriore o posteriore della bicicletta, fa sì che la ruota ruoti avanti e indietro più volte.
- Non c'è alcun movimento laterale del cerchione quando si spinge la ruota lateralmente con una forza leggera.

BANWOOD

1 Stūres uzstādīšana

Atskrūvējiet skrūvi stūres augšpusē, lai ļautu stūres galam kustēties.
Ievietojiet stūri austiņās un pārliecinieties, vai tā atrodas virs stūres drošības līnijas.
Izmantojot komplektācijā iekļauto sešstūra uzgriežņu atslēgu, pievelciet skrūvi stūres augšpusē.
BRĪDINĀJUMS: Lai izvairītos no stūres sistēmas bojājumiem un iespējamas kontroles zuduma, "MIN-IN" (minimālās iebīdīšanas) atzīmei (A) uz stumbra jābūt zem fiksācijas uzgriežņa (B) augšas.
BRĪDINĀJUMS: Nepievelciet stumbra skrūvi pārāk cieši. Pārlieku pievelkot stumbra skrūvi, var tikt bojāta stūres sistēma un var tikt zaudēta kontrole.
BRĪDINĀJUMS: LIETOJOT ŠO IZSTRĀDĀJUMU, VIENMĒR VALKĀJIET ĶIVERI!
- Ķivere jāvalkā galvas augstumā un zemu uz pieres. Pieres atsegšana var izraisīt nopietnus ievainojumus.
- Noregulējiet siksniņas slīdņus zem auss abās pusēs.
- Nostipriniet zoda siksnu. Pievelciet siksnu, līdz tā ir cieši pieguloša.
- Starp zoda siksnu un zodu nedrīkst būt vairāk par diviem pirkstiem.
- Pareizi piestiprinātai ķiverei jābūt ērtai, un tai nav jāšūpojas uz priekšu/atpakaļ vai no vienas puses uz otru.

Brīdinājumi un drošības informācija
- AIZRĪŠANĀS BRIESMAS. Mazās detaļas. Nav piemērots bērniem līdz 3 gadu vecumam.
- Montāža jāveic pieaugušajam.
- Ja ir bojāti stūres rokturi vai caurules gala vāciņi, tie jānomaina, jo atklātas caurules var radīt traumas. Visi produkti, kas satur gala aizsardzību, regulāri jāpārbauda, lai pārliecinātos, ka aizsardzība ir pietiekama.
- Rezerves dakšu augstumam un iekšējās caurules diametram jābūt tādam pašam kā oriģinālajam izstrādājumam.
- Nepievienojiet izstrādājumam nekādus motorus.
- Nevelciet un nevelciet izstrādājumu.
- Neveiciet produkta modifikācijas.
- Nekavējoties nomainiet nolietotās vai bojātās detaļas.
- Ja kaut kas nedarbojas pareizi, pārtrauciet to lietot.

2 Braucēja pieslēgšana velosipēdam

Lai noteiktu pareizo velosipēda izmēru braucējam:
- Nokāpiet uz velosipēda ar kājām plecu platumā un līdzeni uz zemes.
- Ar pareizi piepumpētām riepām jābūt vismaz 2,5 cm atstarpei 1 starp augšējās caurules 2 augšu un braucēja kājstarpi.
- Minimālais braucēja kāju garums ir augšējās caurules augstākā daļa plus viens collas 3.

Piezīmes par rokas bremzi:
Eiropā/Austrālijā/Jaunzēlandē/Ķīnā:
- Ar kreiso bremžu sviru tiek darbinātas aizmugurējās bremzes.
- Ar labo bremžu sviru tiek darbinātas priekšējās bremzes.

ASV un lielākajā daļā citu valstu:
- Ar kreiso bremžu sviru tiek darbinātas priekšējās bremzes.
- Ar labo bremžu sviru tiek darbinātas aizmugurējās bremzes.

PIEZĪME: Priekšējo un aizmugurējo bremžu bremžu troses tiks novadītas uz labo vai kreiso bremžu sviru atbilstoši tās valsts likumiem vai paražām, kurā velosipēds tiek pārdots.

Par to ir atbildīgs īpašnieks:
BRĪDINĀJUMS: Šis velosipēds ir paredzēts braukšanai vienam braucējam vienlaicīgi, lai to izmantotu vispārējai transportēšanai un atpūtai. Tas nav paredzēts triku un lēcienu veikšanai. Ja velosipēds ir iegādāts nesamontēts, īpašnieka pienākums ir precīzi ievērot visus montāžas un regulēšanas norādījumus, kā aprakstīts šajā rokasgrāmatā un "Īpašajos norādījumos". Turklāt jāpārliecinās, ka visi stiprinājumi un sastāvdaļas ir stingri pievilktas.
PIEZĪME: Periodiski pārbaudiet, vai visi stiprinājumi un sastāvdaļas ir stingri pievilktas.
Ja velosipēds ir iegādāts samontēts, pirms pirmās lietošanas reizes īpašnieka pienākums ir pārliecināties, ka velosipēds ir samontēts un noregulēts tieši tā, kā aprakstīts šajā rokasgrāmatā un pievienotajās "Īpašajās instrukcijās", un pārliecināties, ka visi stiprinājumi un sastāvdaļas ir droši pievilktas.
PIEZĪME:
Ja izstrādājums ir samontēts, pārejiet uz sadaļām:
- Stūres un stūres pārbaude.
- Sēdekļa skavas regulēšana.

Vispārējs brīdinājums
BRĪDINĀJUMS: nav paredzēts lietošanai uz koplietošanas ceļiem.

- Vienmēr valkājiet velosipēda ķiveri, kas atbilst CPSC drošības standartiem, kā arī vietējiem drošības standartiem.
- Vienmēr valkājiet apavus.
- 12 collu (30 cm) vai mazāki velosipēdi nav paredzēti braukšanai pa valsts ceļiem.
- Izvairieties no braukšanas naktī, krēslā, rītausmā un jebkurā citā laikā, kad ir slikta redzamība.
- Atstarotāji:
- Savas drošības labad nebrauciet ar velosipēdu, ja atstarotāji ir nepareizi uzstādīti, bojāti vai to nav.
- Atstarotāju redzamību nedrīkst aizklāt ar apģērbu vai citiem priekšmetiem. Netīri atstarotāji nedarbojas pareizi. Ja nepieciešams, notīriet atstarotājus ar mitru drānu un ziepēm.
- Lietojiet īpašu piesardzību mitrā laikā:
- Uz slapjas virsmas brauciet lēni, jo riepas vieglāk slīd.
- Palieliniet bremzēšanas ceļu mitrā laikā.
- Izvairieties no šiem apdraudējumiem, lai izvairītos no kontroles zaudēšanas vai riteņu bojājumiem:
- Jāievēro drenāžas režģi, mīkstas ceļa malas, grants vai smilts, bedres vai rievas, slapjas lapas vai nelīdzens segums.
- Šķērsojiet sliedes taisnā leņķī, lai izvairītos no kontroles zuduma.
- Izvairieties no nedrošām darbībām braukšanas laikā.
- Nepārvadājiet pasažierus.
- Nevediet uz velosipēda nekādus priekšmetus un nepiestipriniet pie tā neko tādu, kas var traucēt jūsu redzes, dzirdes vai vadības spējas.
- Nebrauciet ar abām rokām no stūres.

Maksimālais braucēja/velosipēda svars šim produktam ir šāds.						
Velosipēda izmērs	Velosipēdists		Velosipēdists + velosipēds		Velosipēdists+velosipēds+grozs	
	kg	lbs	kg	lbs	kg	lbs
12	25	55	29,5	65	29,65	65,4
16	45	100	52,9	116,6	53,1	117,1

Ievads montāžā

Šī rokasgrāmata ir paredzēta vairākiem dažādiem velosipēdiem:
- Dažas ilustrācijas var nedaudz atšķirties no faktiskā produkta.
- Lūdzu, precīzi ievērojiet norādījumus.
- Modeļiem var būt dažādi aksesuāri, piemēram, somas, grozi, atstarotāji, statīvi utt.
- Visas funkcijas, sastāvdaļas un piederumi nav iekļauti visos modeļos.
- Pirms montāžas vai apkopes uzsākšanas izlasiet visu šo rokasgrāmatu.
- Ja neesat pārliecināts par šīs ierīces uzstādīšanu, sazinieties ar vietējo velosipēdu veikalu.

BRĪDINĀJUMS: montāžas laikā uzglabājiet mazas detaļas bērniem nepieejamā vietā.

Neizmetiet kasti un iepakojumu, kamēr neesat pabeidzis velosipēda montāžu.

Tas var novērst velosipēda daļu nejaušu izmešanu.

PIEZĪME: Visas norādes (pa labi, pa kreisi, priekšā, aizmugurē utt.) šajā rokasgrāmatā ir norādes, ko redz braucējs, sēžot uz velosipēda.

Stieņa un stūres pievilkuma pārbaude

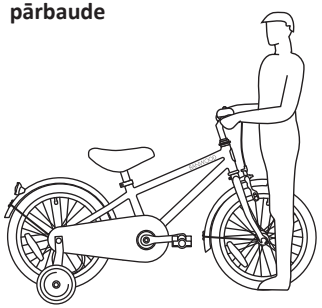

Lai pārbaudītu stumbra hermētiskumu:
- Sasitiet priekšējo riteni starp kājām.
- Mēģiniet pagriezt priekšējo riteni, pagriežot stūri.
- Ja stūre un kāts pagriežas, nepagriežot priekšējo riteni, noregulējiet kātu ar riteni un pievelciet kāta skrūves stingrāk nekā iepriekš (aptuveni par 1/2 apgrieziena).
- Atkārtojiet šo testu, līdz stūre un kāts nevēršas, nepagriežot priekšējo riteni.

Lai pārbaudītu stūres skavas stingrību:
- Turiet velosipēdu nekustīgu un mēģiniet pārvietot stūres galus uz augšu un uz leju vai uz priekšu un atpakaļ.

BRĪDINĀJUMS: Nepārsniedziet spēka ierobežojumu 45 kg (100 mārciņas).
- Ja stūres kustas, atskrūvējiet stūres skavas skrūves.
- Novietojiet stūri pareizā pozīcijā un pievilciet stūres skavas skrūves stingrāk nekā iepriekš.
- Ja stūres skavai ir vairāk nekā viena skrūve, pievelciet tās vienādi.
- Atkārtojiet šo testu, līdz stūres stūres skava nekustas.

3 Kā uzstādīt priekšējo dubļusargu?

- Noņemiet skrūvi ar 10 mm atslēgu.
- Uzstādiet dubļusargu, ievietojiet skrūvi un nostipriniet to.
- Ar skrūvgriezi noņemiet skrūves no dakšu uzgaļiem.
- Piestipriniet dubļusargu kronšteinus pie dakšu galiem.
- No jauna uzlieciet skrūves un ar skrūvgriezi tās nostipriniet.

4 Kā uzstādīt priekšējo riteni?

- Noņemiet priekšējā riteņa asij jau piestiprinātos ass uzgriežņus un riteņa fiksatorus.
- Uzstādiet riteni uz priekšējās dakšas.
- Uzstādiet riteņa fiksatorus, pārliecinoties, ka cilpiņas ir ievietotas dakšas uzgaļu caurumos.
- Piestipriniet priekšējo riteni ar ass uzgriežņiem.
- Novietojiet riteni dakšas centrā un ar 15 mm uzgriežņu atslēgu droši pievelciet ass uzgriežņus.

PIEZĪME: Pārliecinieties, ka ritenis griežas brīvi, nesaskaroties ar dakšu vai dubļusargu.

BRĪDINĀJUMS: priekšējā riteņa nostiprināšanai neizmantojiet vienkāršus uzgriežņus.

BRĪDINĀJUMS: Ja neievērosiet šīs darbības, braukšanas laikā priekšējais ritenis var atslābināties. Tas var radīt traumas braucējam vai citiem.

5 Sēdekļa uzstādīšana

Atbrīvojiet sēdekļa statņa skavas sešstūra galviņas skrūvi, lai seglu varētu pārvietot.

Noregulējiet augstumu tā, lai bērna kājas ērti balstītos uz zemes, līdzeni uz zemes un nedaudz saliektas ceļgalos.

Pievelciet skrūvi tā, lai tā stingri balstītu braucamo, neaizslīdot.

BRĪDINĀJUMS: Lai novērstu sēdekļa atslābināšanos un kontroles zudumu, "min.in" zīmei uz (B) sēdekļa statņa jābūt zem sēdekļa caurules (C) augšdaļas.

6 Groza uzstādīšana

Piestipriniet grozu siksnas pie stūres un noregulējiet to ideālā stāvoklī.

7 Pedāļu uzstādīšana

- Ņemiet vērā, ka ass galā ir burts. "L" nozīmē pa kreisi, "R"- pa labi.
- Ar 15 mm atslēgu nostipriniet "L" pedāli kreisajā pusē un "R" pedāli labajā pusē.

Pievelciet pedāļus:

- Pārliecinieties, ka katra pedāļa vītne ir pilnībā ievietota kloķī.

BRĪDINĀJUMS: Pārliecinieties, ka pedāļi ir droši piestiprināti pie kloķīšiem, lai tie neatslābtu. Periodiski pārbaudiet hermētiskumu.

8 Velosipēda zvans

Uzstādiet velosipēda zvanu uz stūres, izmantojot skrūvgriezi.

9 Ķēdes regulēšana

UZMANĪBU:

- Ķēdē ir jāpaliek uz ķēdes zobratiem. Ja ķēde nokrīt no zobratiem, kalnu bremzes nedarbosies.
- Nemēģiniet remontēt ķēdi. Ja ir problēmas ar ķēdi, lūdzam veikt remontu velosipēdu darbnīcā.

Pielāgošana:

Ķēdē ir jābūt pareizi noregulētai. Ja tas ir pārāk saspringts, velosipēdu būs grūti stumt pedāļus. Ja tā ir pārāk vaļīga, ķēde var nokrist no zobratiem.

Kad ķēde (C) ir pareizi pievilkta, varat brīvi pagriezt kloķīti, un varat to vilkt ne vairāk kā puscollu (A) no taisnas malas (B), kā parādīts attēlā.

Noregulējiet ķēdes stingrumu šādi:

- Atbrīvojiet aizmugurējā riteņa ass uzgriežņus.
- Pēc vajadzības pārvietojiet aizmugurējo riteni uz priekšu vai atpakaļ.

PIEZĪME: pārliecinieties, ka aizmugurējais ritenis atrodas velosipēda rāmja centrā.

- Turiet riteni šajā pozīcijā un stingri pievelciet.

10 Eļļošana

BRĪDINĀJUMS:

- Nepārmērīgi eļļojiet. Ja eļļa nokļūst riteņu diskos vai bremžu klučos, bremžu darbība samazināsies un būs nepieciešams garāks bremzēšanas ceļš. Braucējam vai citiem var rasties traumas.
- No ķēdes uz riteņa loka var noplūst eļļas pārpalikums. Noslaukiet lieko eļļu no ķēdes.
- Uz pedāļu virsmām, uz kurām balstās pēdas, neļaujiet nonākt eļļai.
- Ar ziepēm un karstu ūdeni notīriet visu eļļu no riteņu diskiem, bremžu klučiem, pedāļiem un riepām.
- Pirms braukšanas noskalojiet ar tīru ūdeni un rūpīgi nosusiniet.

Zemāk ir norādītas detaļas, kas jāeļļo reizi sešos mēnešos:
- Pedāļi: Pedāļi: Uzlieciet četrus pilienus eļļas vietā, kur pedāļi atrodas uz asīm.
- Ķēde: Uzklājiet pa vienam pilienam eļļas uz katra ķēdes rullīša. Noslaukiet visu eļļas pārpalikumu no ķēdes.
- Bremžu sviras: Uz katras bremžu sviras šarnīra punkta uzpiliniet vienu pilienu eļļas.
- Riteņu bremzes: Uzpiliniet pa vienam pilienam eļļas uz katras bremžu sviras šarnīra punkta.
- Bremzes un trose: Katras troses abos galos iepiliniet četrus pilienus eļļas. Ļaujiet eļļai iesūkties atpakaļ pa troses vadu.
- Aizmugurējā zobratu grupa: Novietojiet velosipēdu uz kreisā sāniem. Lēnām pagrieziet aizmugurējo riteni pulksteņrādītāja kustības virzienā. Ielieciet četrus pilienus eļļas spraugā starp aizmugurējiem zobratiem (kas ir nekustīgi) un brīv riteņa korpusu (kas griežas pulksteņrādītāja virzienā).

11 Mācību riteņi

Kā samontēt mācību ratu?
- Ar 15 mm skrūvgriezi noņemiet ārējās ass uzgriežņus (A) un dubļusargu balstus abās ass (B) pusēs.
- Uzstādiet izlīdzināšanas plāksni (C), mācību riteņa kātu (D), dubļusargu balstu, starplikas un ass uzgriezni (A) abos aizmugurējā riteņa ass galos.
- Piestipriniet uzgriežņus ar 15 mm uzgriežņu atslēgu, pārliecinieties, ka abi mācību riteņi ir vienādā attālumā no zemes.

BRĪDINĀJUMS: Pirms katras braukšanas pārliecinieties, ka abi ass uzgriežņi ir pievilkti. Pārliecinieties arī, ka abi riteņi ir vienādā attālumā no zemes.
Kad bērna spējas uzlabojas, varat pacelt un pēc tam noņemt riteņus. Pakāpeniski paceļot mācību riteņus, bērns iemācīsies braukt ar abiem velosipēda riteņiem.
- Lai pārvietotu mācību riteņus, atskrūvējiet ass uzgriežņus, novietojiet kāju pareizajā pozīcijā un atkal pievilciet ass uzgriežņus.
- Lai noņemtu mācību riteņus, noņemiet ass uzgriežņus un mācību kājas. Atkal uzlieciet ass uzgriezni virs regulēšanas cilpiņas un stingri pievilciet.

BRĪDINĀJUMS: Pārliecinieties, ka izlīdzināšanas (C) plāksnītes iegriezums atrodas ass aizmugurē un rāmja spraugā.
BRĪDINĀJUMS: Ja netiks atkārtoti uzstādīti ass uzgriežņi, braucējs vai citi var gūt traumas.
BRĪDINĀJUMS: Lietojot velosipēdu ar riteņiem:
- Brauciet tikai pa līdzenām vietām.
- Nebrauciet pa stāviem kalniem, nelīdzenām ietvēm vai kāpņu tuvumā. Velosipēds var apgāzties, ja viens no riteņiem atlec no braucamās virsmas malas.
- Uz slīpām virsmām brauciet taisni uz augšu un uz leju, jo, braucot pa slīpām virsmām, velosipēds var apgāzties.
- Samaziniet ātrumu, braucot pagriezienos, jo nevarat pagriezties tik ātri kā velosipēdi bez mācību riteņiem.

12 Riteņu bremžu sistēmas regulēšana

BRĪDINĀJUMS: Pirms braukšanas priekšējās bremzes ir jānoregulē.
Pirmais solis: Novietojiet bremžu klucīšus (B) pareizajā pozīcijā:
- Atskrūvējiet katra bremžu (B) kluča skrūvi (A) .
- Noregulējiet katru bremžu klucīti tā, lai tas būtu plakans pret loka malu un saskaņots ar loka izliekumu.
- Pārliecinieties, ka katra bremžu kluča uzlikas netriecas par loka malu.
- Ja uz bremžu kluča virsmas ir bultiņas, pārliecinieties, ka bultiņas ir vērstas uz velosipēda aizmuguri.
- Nostipriniet katru bremžu klucīti un pievelciet skrūvi.

2. solis: pārbaudiet katras bremžu kluča uzlikas pievilkšanu:
- Mēģiniet izkustināt katru bremžu kluci no vietas.
- Ja bremžu kurlis kustas, atkārtojiet 1. darbību, bet uzgriezni savelciet stingrāk nekā iepriekš.
- Atkārtojiet šo testu, līdz katra bremžu kluču plāksnīte nekustas.

Bremžu kluču nomaiņa
1. Ja nepieciešams, atskrūvējiet bremžu troses regulēšanas skrūvi. (A)
2. Atbrīvojiet un noņemiet bremžu kluča skrūvi/skrūvi. (B)
3. Noņemiet veco bremžu kluci. (C)
4. Uzlieciet jauno bremžu klucīti, pārliecinoties, ka tas ir vērsts uz priekšu un vienmērīgi pieguļ loka. (D)
5. Pievelciet bremžu loka bremžu loka skrūvi saskaņā ar griezes momenta tabulu.

BRĪDINĀJUMS: nomainiet bremžu klucīšus ar tāda paša modeļa un tipa

klucīšiem, kā oriģinālie bremžu kluči. Nepievelciet kabeļa skavu pārāk cieši. Pārlieku cieši savelkot kabeļa skavu, var pārgriezt kabeli un traumēt braucēju vai citus.

13 Bremzes (atpakaļgaitas) - dažādi modeļi

Šie modeļi ir aprīkoti ar "coaster" aizmugurējo bremzi, kas tiek aktivizēta, pagriežot kloķi uz aizmuguri.
Aktivizējiet slīdošo bremzi šādi:
- Spiediet pedāļus atpakaļ, lai ķēdi pārvietotu atpakaļ.
- Ķēde aktivizē bremžu mehānismu, kas atrodas iekšpusē aizmugurējā riteņa rumba.
- Stingrāk spiežot pedāļus atpakaļ, bremzēšanas darbība palielinās.
Ja jūsu velosipēdam ir papildus bremžu suports, vienmēr izmantojiet bremžu suportu kā galveno bremzi, lai apturētu velosipēdu. velosipēds.

BRĪDINĀJUMS: Šo norādījumu neievērošana var izraisīt braucēja vai citu personu savainojumus:
- Pirmo reizi braucot ar velosipēdu, izmēģiniet bremzi un praktizējiet tās lietošanu nelielā ātrumā plašā, līdzenā vietā bez šķēršļiem.
- Katru reizi, kad braucat ar velosipēdu, pārliecinieties, vai dakšas svira Ⓑ ir droši piestiprināta pie velosipēda rāmja ķēdes balsta Ⓒ. Braukšanas bremze nedarbosies pareizi, ja bremžu svira nav piestiprināta pie ķēdes balsta.

DROŠĪBAS PAZIŅOJUMS
- Nepieciešama pieaugušo montāža.
- Vecākiem un aprūpētājiem ir jānodrošina, lai bērni tiktu pienācīgi instruēti par šī produkta lietošanu.
- Montāžas laikā glabājiet mazas detaļas bērniem nepieejamā vietā.
- Izpakošanas laikā no velosipēda pienācīgi noņemiet visus plastmasas iesaiņojumus.
- Braucot ar velosipēdu, pasargājiet bērna galvu ar apstiprinātu aizsargķiveri, kā arī piemērotu apģērbu un slēgtiem apaviem.
- Lietojot izstrādājumu, turiet rokas un pirkstus tālāk no riteņiem un citām kustīgajām daļām, lai izvairītos no saspiešanas vai iesprūšanas briesmām.

KOPŠANA UN APKOPE
- Jūsu velosipēds ir aprīkots ar drošības vārstu vāciņiem. Lai tos noņemtu, nospiediet uz leju un pagrieziet pretēji pulksteņrādītāja rādītāja virzienam.
- Uzglabājiet velosipēdu telpās un nekad neatstājiet velosipēdu ilgstoši ārpus telpām.
- Pēc braukšanas noslaukiet ūdeni vai dubļus ar tīru drānu.
- Kad velosipēdu nelietojat, uzglabājiet to sausā vietā.
- Regulāri pārbaudiet spiedienu riepās.
- Pārliecinieties, ka riepās ir pareizs spiediens (sīkāku informāciju skatiet sadaļā par riepām).
- Regulāri pārbaudiet un pievelciet visas skrūves.
- Periodiski uzklājiet vasku, lai saglabātu un aizsargātu sava velosipēda mūžu.
- Šis velosipēds ir paredzēts maziem bērniem, un tas nav piemērots pusaudžiem vai pieaugušajiem.

Tehniskā apkope, remonts un serviss

BRĪDINĀJUMS: Šis izstrādājums periodiski jāpārbauda, lai konstatētu, vai nav atlūzušas, salauztas vai nolietotas detaļas. Pievelciet visas vaļīgās detaļas un nekavējoties nomainiet nolietotās vai bojātās detaļas pret oriģinālajām.
Periodiska tīrīšana paildzinās izstrādājuma kalpošanas laiku.
Ja jums nav atbilstošu instrumentu vai ja ar šajā rokasgrāmatā vai "Īpašajos norādījumos" sniegtajiem norādījumiem nepietiek, remontdarbus vai regulēšanas darbus veic velosipēdu veikalā.

PAŠBLOĶĒJOŠI STIPRINĀJUMI:
Lietojot atkārtoti, pašbloķējošie stiprinājumi var zaudēt vītnes bloķēšanas spēju un var atslābināties. Bieži pārbaudiet pašbloķējošos stiprinājumus un nomainiet tos, ja tie ir nolietojušies.

GULTŅU PĀRBAUDE:
Bieži pārbaudiet izstrādājuma riteņu gultņus. Riteņus nomainiet, ja gultņi neiztur šādus testus:
Paceliet katru izstrādājuma galu no zemes un pagrieziet pacelto riteni ar rokām:
- Ritenim jāgriežas brīvi un viegli.
- Ritenim jāgriežas brīvi un viegli.
Riteņa malai, ar nelielu spēku spiežot uz vienu pusi, nedrīkst būt sānu kustības.
Nedēļas pārbaude: uz katras riteņa ass sāniem uzpiliniet dažus pilienus vispārējas nozīmes eļļas. Pārbaudiet, vai ass skrūves ir stingri pievilktas.

14 Ieteicamā regulēšana:

Ieteicams izmantot griezes momenta atslēgu. Katram stiprinājumam

ieteicamais griezes moments ir norādīts tabulā. Papildus ieteicamās pievilkšanas kārtības ievērošanai pārliecinieties, ka izstrādājuma detaļas ir pietiekami pievilktas, veicot katras detaļas funkciju testus (uzskaitīti rokasgrāmatas sadaļās par detaļu montāžu), kad tā tiek pievilkta.

PIEZĪME: Pārbaudiet, vai visi izstrādājumu stiprinājumi ir pievilkti saskaņā ar turpmāk sniegto tabulu.

Pievilkšanas griezes momenti:

1. Stūres un kāta skrūvju pievilkšanas griezes moments: min.15N – max.25N.
2. Kāta-dakšas skrūves pievilkšanas griezes moments: min.15N – max.25N.
3. Satvēriena vilkšanas spēks: maks.220N.
4. Sēdekļa skavas skrūve (sēdekļa statņa nostiprināšanai) pievilkšanas griezes moments: min.12N – maks.23N.
5. Seglu sānu stumšanas spēks: max.220N.
6. Priekšējā riteņa uzgriežņa pievilkšanas griezes moments: 22-27 N.
7. Aizmugurējā riteņa uzgriežņa pievilkšanas griezes moments: 24-29 N.

15 Riepas

Uzturēšana:

- Bieži pārbaudiet riepu spiedienu, jo laika gaitā riepās lēnām samazinās gaisa daudzums. Uzglabājot velosipēdu ilgāku laiku, novietojiet to tā, lai velosipēda svars nebalstītos uz riepām.
- Nelietojiet neregulētas gaisa šļūtenes riepu/dušu piepūšanai. Neregulēta šļūtene var pārmērīgi piepūst velosipēda riepas un izraisīt to plīšanu.
- Nomainiet nolietotās riepas.

BRĪDINĀJUMS: Nebrauciet ar velosipēdu vai nesēdiet uz tā, ja riepa ir nepietiekami piepumpēta. Tas var sabojāt riepu, cauruli un loka disku.

Kā piepumpēt riepas:

- Riepu piepumpēšanai izmantojiet rokas vai kājpumpieri.
- Ir pieņemamas arī gaisa šļūtenes, ko regulē degvielas uzpildes stacijas mērinstrumenti.
- Maksimālais spiediens ir norādīts uz riepas sāniem.
- Ja uz riepas sānu malas ir norādīti divi spiediena līmeņi, braukšanai pa ceļu izmantojiet augstāko spiedienu, bet braukšanai pa bezceļiem- zemāko spiedienu.
- Zemāks spiediens nodrošinās labāku riepu saķeri un ērtāku braukšanu. Pirms gaisa iepildīšanas jebkurā riepā pārliecinieties, ka riepas mala (maize) ir vienādā attālumā no loka abās riepas pusēs. Ja šķiet, ka riepa nav pareizi ievietota, atlaidiet gaisu no caurules, līdz riepas apmale var tikt iestumta riteņa apmalē, kur nepieciešams. Gaisu piepludiniet lēnām un bieži apstājieties, lai pārbaudītu riepas sēdvietu un spiedienu, līdz ir sasniegts pareizais spiediens.

Ieteicamais spiediens riepās (250 Kpa - 36 PSI):

Bieži pārbaudiet riepu spiedienu, jo laika gaitā visās riepās lēnām samazinās gaisa zudums. Ilgstošai glabāšanai riepas nedrīkst noslogot.

Ieteicamais spiediens riepās ir norādīts uz riepas sānu malas. PSI konvertēšana uz Kilopaskals.

Gultņu pārbaude

UZTURĒŠANA

Bieži pārbaudiet velosipēda gultņus. Sasmērējiet gultņus reizi gadā vai ikreiz, kad tie neatbilst prasībām: šādi.

GALVAS CAURULES GULTŅI

Dakša vienmēr jāgriežas brīvi un vienmērīgi. Kad priekšējais ritenis ir novietots no zemes, nevajadzētu būt iespējai pārvietot dakšiņu uz augšu, uz leju vai uz sāniem no stūres caurules.

RITEŅA GULŠŅI

Kloķim vienmēr jāgriežas brīvi un vienmērīgi, un priekšējie zobrati nedrīkst būt vaļīgi uz kloķa. Kloķa pedāļa gals nedrīkst kustēties no vienas puses uz otru.

RITEŅU GULŠŅI

Paceliet abus velosipēda galus no zemes un lēnām pagrieziet pacelto riteni ar roku. Gultņi ir pareizi noregulēti, ja:

- Ritenis griežas brīvi un viegli.
- Spieķu atstarotāja svars, novietojot to pret velosipēda priekšpusi vai aizmuguri, liek ritenim vairākas reizes pagriezties uz priekšu un atpakaļ.
- Riteņa loka kustība uz sāniem nenotiek, kad ritenis ar nelielu spēku tiek spiests uz sāniem.

BANWOOD

1 Vairo montavimas

Atsukite vairo viršuje esantį varžtą, kad vairo galas judėtų.
Įkiškite vairą į ausines ir įsitikinkite, kad ji yra virš vairo saugos linijos.
Naudodami pateiktą šešiakampį veržliaraktį, priveržkite vairo viršuje esantį varžtą.

ĮSPĖJIMAS: kad vairo sistema nebūtų pažeista ir nebūtų prarastas valdymas, "MIN-IN" (minimalaus įkišimo) ženklas Ⓐ ant koto turi būti žemiau fiksavimo veržlės Ⓑ viršaus.

ĮSPĖJIMAS: per daug neužveržkite vairo strypo varžto. Per daug priveržę koto varžtą, galite sugadinti vairavimo sistemą ir prarasti valdymą.

ĮSPĖJIMAS: NAUDODAMI ŠĮ GAMINĮ VISADA DĖVĖKITE ŠALMĄ!

- Šalmas turi būti dėvimas galvos aukštyje ir žemai ant kaktos. Kaktos pažeidimas gali sukelti rimtų sužalojimų.
- Sureguliuokite abiejose pusėse po ausimi esančius dirželių šliaužiklius.
- Užsisekite smakro dirželį. Priveržkite dirželį, kol gerai priglus.
- Tarp smakro dirželio ir smakro turi tilpti ne daugiau kaip du pirštai.
- Tinkamai pritvirtintas šalmas turi būti patogus ir neklibėti į priekį ir atgal arba iš vienos pusės į kitą.

Įspėjimai ir saugos informacija

- UŽSPRINGIMO PAVOJUS. Mažos dalys. Netinka jaunesniems nei 3 metų vaikams.
- Montuoti turi suaugusieji.
- Pažeistus vairo rankenėles arba vamzdžių galus reikėtų pakeisti, nes atviri vamzdžiai gali sužaloti. Visus gaminius, kuriuose yra galinės apsaugos priemonių, reikia reguliariai tikrinti, kad būtų užtikrinta tinkama apsauga.
- Pakaitinių šakių žingsnis ir vidinis vamzdžio skersmuo turi būti tokie patys kaip originalaus gaminio.
- Į gaminį nedėkite jokių variklių.
- Nevilkite ir nestumkite gaminio.
- Nemodifikuokite gaminio.
- Nedelsdami pakeiskite susidėvėjusias ar sugedusias dalis.
- Jei kas nors neveikia tinkamai, nustokite tai naudoti.

2 Dviratininko montavimas prie dviračio

Nustatyti tinkamą dviračio dydį vairuotojui:

- Atsisėskite ant dviračio, kojos turi būti pečių plotyje ir lygiai ant žemės.
- Tinkamai pripūstomis padangomis tarp viršutinio vamzdžio 2 viršaus ir vairuotojo tarpkojo turi būti bent 2,5 cm tarpas 1.
- Mažiausias dviratininko kojų ilgis yra aukščiausia viršutinio vamzdžio dalis plius vienas colis 3.

Pastabos dėl rankinio stabdžio:
Europoje / Australijoje / Naujojoje Zelandijoje / Kinijoje:
JAV ir daugelyje kitų šalių:

- Kairiąja stabdžių svirtimi valdomas galinis stabdys.
- Dešinioji stabdžių svirtis valdo priekinį stabdį.

JAV ir daugelyje kitų šalių:

- Kairiąja stabdžių svirtimi valdomas priekinis stabdys.
- Dešinioji stabdžių svirtis valdo galinį stabdį.

PASTABA: Priekinių ir galinių stabdžių trosai prie dešiniosios arba kairiosios stabdžių svirties vedami pagal šalies, kurioje parduodamas dviratis, įstatymus arba papročius.

Už tai atsako savininkas:

ĮSPĖJIMAS: Šis dviratis skirtas važiuoti vienam dviratininkui vienu metu ir skirtas bendram transportavimui bei pramoginiam naudojimui. Jis nėra skirtas triukams ir šuoliams atlikti. Jei dviratis buvo įsigytas nesurinktas, savininkas privalo tiksliai laikytis visų surinkimo ir reguliavimo instrukcijų, kaip nurodyta šiame vadove ir "Specialiose instrukcijose". Be to, turite užtikrinti, kad visos tvirtinimo detalės ir komponentai būtų gerai priveržti.

PASTABA: periodiškai tikrinkite, ar visos tvirtinimo detalės ir komponentai yra gerai priveržti.

Jei dviratis buvo įsigytas surinktas, savininkas, prieš pradėdamas naudoti dviratį pirmą kartą, privalo įsitikinti, kad dviratis buvo surinktas ir sureguliuotas tiksliai taip, kaip aprašyta šiame vadove ir pridėtose "Specialiosiose instrukcijose", taip pat įsitikinti, kad visi tvirtinimo elementai ir sudedamosios dalys yra patikimai priveržti.

PASTABA:

Jei gaminys yra surinktas, pereikite prie skirsnių:

- Patikrinkite stiebą ir vairą.
- Sėdynės spaustuko reguliavimas.

Bendras įspėjimas

ĮSPĖJIMAS: neskirtas naudoti viešuosiuose keliuose.

- Visada dėvėkite dviratininko šalmą, atitinkantį CPSC saugos standartus ir vietinius saugos standartus.
- Visada avėkite avalynę.
- 12 colių (30 cm) ar mažesni

dviračiai nėra skirti važinėti viešaisiais keliais.
- Venkite važiuoti naktį, tamsiu paros metu, auštant ir bet kuriuo kitu prasto matomumo metu.
- Atšvaitai:
- Dėl savo saugumo nevažiuokite dviračiu, jei atšvaitai yra netinkamai sumontuoti, sugadinti arba jų nėra.
- Neleiskite, kad atšvaitų matomumą užstotų drabužiai ar kiti daiktai. Nešvarūs atšvaitai tinkamai neveikia. Jei reikia, atšvaitus valykite drėgnu skudurėliu ir muilu.
- Esant drėgnam orui būkite itin atsargūs:
- Ant šlapios dangos važiuokite lėtai, nes padangos lengviau slysta.
- Padidinkite stabdymo kelią esant šlapiai dangai.
- Venkite šių pavojų, kad neprarastumėte kontrolės arba nesugadintumėte rato:
- Atkreipkite dėmesį į drenažo groteles, minkštus kelio kraštus, žvyrą ar smėlį, duobes ar išdaužas, šlapius lapus ar nelygią kelio dangą.
- Kad neprarastumėte kontrolės, bėgius kirskite stačiu kampu.
- Venkite nesaugių veiksmų vairuodami.
- Negalima vežti keleivių.
- Nevežkite ir nepritvirtinkite prie dviračio jokių daiktų, kurie gali pabloginti jūsų regėjimą, klausą ar valdymą.
- Nevažiuokite nuėmę abi rankas nuo vairo.

Didžiausias važiuojančiojo ir dviračio svoris šiam gaminiui yra toks						
Dviračio dydis	Dviratininkas		Dviratininkas + dviratis		Dviratininkas + dviratis + krepšelis	
	kg	lbs	kg	lbs	kg	lbs
12	25	55	29,5	65	29,65	65,4
16	45	100	52,9	116,6	53,1	117,1

Įvadas į surinkimą
Šis vadovas skirtas keliems skirtingiems dviračiams:
- Kai kurios iliustracijos gali šiek tiek skirtis nuo tikrojo gaminio.
- Tiksliai laikykitės instrukcijų.
- Modeliai gali turėti skirtingus priedus, pavyzdžiui, krepšius, krepšelius, atšvaitus, bagažines ir kt.
- Ne visi modeliai turi visas funkcijas, komponentus ir priedus.
- Prieš pradėdami montuoti ar atlikti techninę priežiūrą, perskaitykite visą šį vadovą.
- Jei nesate tikri dėl šio įrenginio montavimo, kreipkitės į vietinę dviračių parduotuvę.
ĮSPĖJIMAS: montuodami laikykite mažas dalis vaikams nepasiekiamoje vietoje.
Neišmeskite dėžės ir pakuotės, kol nebaigsite surinkti dviračio.
Tai gali padėti išvengti atsitiktinio dviračio dalių išmetimo.
DĖMESIO: Visi šiame vadove pateikti ženklai (dešinė, kairė, priekis, galas ir t. t.) yra tie, kuriuos mato motociklininkas, sėdintis ant dviračio.

Stiebo ir vairo sandarumo tikrinimas

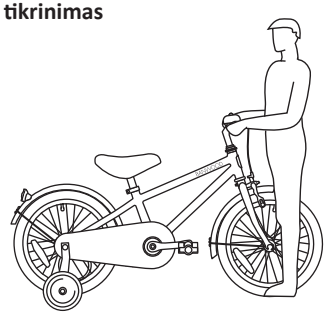

Patikrinkite, ar stiebas sandarus:
- Priekinį ratą laikykite tarp kojų.
- Pabandykite pasukti priekinį ratą sukdami vairą.
- Jei vairas ir kotas sukasi nesukant priekinio rato, sulygiuokite kotą su ratu ir priveržkite koto varžtus stipriau nei anksčiau (maždaug po 1/2 apsisukimo).
- Bandymą kartokite tol, kol vairas ir stipinas nesisuks nesukant priekinio rato.

Patikrinti vairo apkabos sandarumą:
- Laikykite dviratį nejudantį ir bandykite judinti vairo galus aukštyn ir žemyn arba pirmyn ir atgal.
ĮSPĖJIMAS: neviršykite 45 kg (100 svarų) jėgos ribos.
- Jei vairas juda, atlaisvinkite vairo apkabos varžtus.
- Nustatykite vairą į reikiamą padėtį ir priveržkite vairo apkabos varžtus stipriau nei anksčiau.
- Jei vairo spaustukas turi daugiau nei vieną varžtą, priveržkite juos vienodai.
- Šį bandymą kartokite tol, kol vairas nejudės vairo apkaboje.

3 Kaip pritvirtinti priekinį purvasaugį?

- Atsukite varžtą 10 mm veržliarakčiu.
- Sumontuokite purvasaugį, įstatykite varžtą ir jį pritvirtinkite.
- Atsuktuvu išsukite varžtus iš

šakutės antgalių.
- Pritvirtinkite purvasaugių laikiklius prie šakės galų.
- Vėl įsukite varžtus ir atsuktuvu juos pritvirtinkite.

4 Kaip sumontuoti priekinį ratą?

- Nuimkite prie priekinio rato ašies jau pritvirtintas ašies veržles ir ratų laikiklius.
- Uždėkite ratą ant priekinės šakės.
- Sumontuokite ratų laikiklius ir įsitikinkite, kad skirtukai yra šakės antgalių skylėse.
- Priekinį ratą pritvirtinkite veržlėmis prie ašies.
- Padėkite ratą šakės centre ir 15 mm veržliarakčiu tvirtai priveržkite ašies veržles.

PASTABA: įsitikinkite, kad ratas sukasi laisvai ir nesiliečia prie šakės ar purvasaugio.

ĮSPĖJIMAS: priekiniam ratui tvirtinti nenaudokite paprastų veržlių.

ĮSPĖJIMAS: neatlikus šių veiksmų, važiuojant gali atsilaisvinti priekinis ratas. Tai gali sužaloti vairuotoją arba kitus asmenis.

5 Balnelio montavimas

Atlaisvinkite sėdynės atramos spaustuko varžtą su šešiakampe galvute, kad balnelis galėtų judėti. Nustatykite tokį aukštį, kad vaiko pėdos patogiai remtųsi į žemę, būtų plokščios ir šiek tiek sulenktos per kelius.
Tvirtai priveržkite varžtą taip, kad jis nejudėdamas laikytų raitelį.

ĮSPĖJIMAS: kad balnelis neatsilaisvintų ir nebūtų prarastas valdymas, "min.in" ženklas ant sėdynės statramsčio Ⓑ
turi būti žemiau sėdynės vamzdžio Ⓒ viršaus.

6 Krepšelio montavimas

Pritvirtinkite krepšelio diržus prie vairo ir nustatykite puikią padėtį.

7 Pedalų montavimas

- Atkreipkite dėmesį, kad ašies gale yra raidė. "L" reiškia kairę, "R"- dešinę.
- 15 mm veržliarakčiu pritvirtinkite kairėje pusėje esantį "L" pedalą ir dešinėje pusėje esantį "R" pedalą.

Priveržkite pedalus:
- Įsitikinkite, kad kiekvieno pedalo sriegiai yra iki galo įsukti į alkūnės svirtį.

ĮSPĖJIMAS: įsitikinkite, kad pedalai yra patikimai pritvirtinti prie alkūninių svirčių, kad jie neatsilaisvintų. Periodiškai tikrinkite sandarumą.

8 Dviračio skambutis

Atsuktuvu pritvirtinkite dviračio skambutį prie vairo.

9 Grandinės reguliavimas

ĮSPĖJIMAS:
- Grandinė turi likti ant žvaigždučių. Jei grandinė nukrenta nuo žvaigždučių, kalnų stabdžiai neveikia.
- Nebandykite taisyti grandinės. Jei kyla problemų su grandine, kreipkitės į dviračių remonto dirbtuves.

Reguliavimas:
Grandinė turi būti tinkamai sureguliuota. Jei jis per daug įtemptas, dviračiu bus sunku minti pedalus. Jei ji per laisva, grandinė gali nuslysti nuo žvaigždučių.
Kai grandinė Ⓒ tinkamai įtempta, alkūnę galima laisvai sukti ir ją galima traukti ne daugiau kaip pusę colio Ⓐ nuo tiesios briaunos Ⓑ, kaip parodyta paveikslėlyje.
Grandinės įtempimą sureguliuokite taip:
- Atlaisvinkite galinio rato ašies veržles.
- Prireikus galinį ratą pastumkite į priekį arba atgal.

PASTABA: Įsitikinkite, kad galinis ratas yra dviračio rėmo viduryje.
- Laikykite ratą šioje padėtyje ir tvirtai priveržkite.

10 Tepimas

ĮSPĖJIMAS:
- Neperteklinkite tepalo. Jei į ratlankius ar stabdžių trinkeles pateks alyvos, sumažės stabdžių efektyvumas ir reikės ilgesnio stabdymo kelio. Gali būti sužalotas vairuotojas arba kiti asmenys.
- Alyvos perteklius iš grandinės gali nutekėti ant rato ratlankio. Nuvalykite alyvos perteklių nuo grandinės.
- Neleiskite alyvai patekti ant pedalų paviršių, ant kurių laikosi jūsų kojos.
- Naudodami muilą ir karštą vandenį nuvalykite visą alyvą nuo ratlankių, stabdžių trinkelių, pedalų ir padangų.
- Prieš važiuodami nuplaukite švariu vandeniu ir kruopščiai nusausinkite.

Toliau pateikiamos dalys, kurias reikia tepti kas šešis mėnesius:
- Pedalai: Į pedalus, kur ašys įeina į pedalus, įlašinkite keturis lašus alyvos.
- Grandinė: Į kiekvieną grandinės ritinėlį įlašinkite po vieną lašą alyvos.

Nuvalykite visą alyvos perteklių nuo grandinės.
- Stabdžių svirtys: Įlašinkite po vieną lašą alyvos ant kiekvienos stabdžių svirties sukimosi taško.
- Ratų stabdžiai: Įlašinkite po vieną lašą alyvos į kiekvieno stabdžio svirties tašką.
- Stabdžiai ir trosai: Įlašinkite po keturis lašus alyvos į abu kiekvieno troso galus. Leiskite alyvai įsigerti atgal išilgai troso.
- Galinių žvaigždučių grupė: Padėkite dviratį ant kairiojo šono. Lėtai sukite galinį ratą pagal laikrodžio rodyklę. Į plyšį tarp galinių žvaigždučių (kurios nejuda) ir laisvojo rato korpuso (kuris sukasi pagal laikrodžio rodyklę) įlašinkite keturis lašus alyvos.

11 Vaikų dviračių treniruočių ratai

Kaip surinkti treniruoklį?
- 15 mm veržliarakčiu nuimkite išorines ašies veržles (A) ir abiejose ašies (B) pusėse esančias purvasaugių atramas.
- Į galinio rato ašies galus įstatykite derinimo plokštelę (C), mokomojo rato koją (D), purvasaugio atramą, tarpinę ir ašies veržlę (A).
- Užveržkite veržles 15 mm veržliarakčiu, įsitikinkite, kad abu mokomieji ratai yra vienodai nutolę nuo žemės.

ĮSPĖJIMAS: prieš kiekvieną važiavimą įsitikinkite, kad abi ašies veržlės yra priveržtos. Taip pat įsitikinkite, kad abu ratukai nuo žemės yra tokiu pačiu atstumu. Vaikui tobulėjant, ratukus galima pakelti ir galiausiai nuimti. Palaipsniui keldami mokomuosius ratus padėsite vaikui išmokti važiuoti abiem dviračio ratais.
- Norėdami perkelti mokomuosius ratukus, atlaisvinkite ašių veržles, pastumkite koją į reikiamą padėtį ir vėl priveržkite ašių veržles.
- Norėdami nuimti mokomuosius ratus, nuimkite ašies veržles ir mokomąsias kojeles. Iš naujo uždėkite ašies veržlę ant lyginimo skirtuko ir tvirtai priveržkite.

ĮSPĖJIMAS: Įsitikinkite, kad išlyginimo (C) skirtukas su įpjovomis yra ant ašies galinės dalies ir rėmo lizde.

ĮSPĖJIMAS: jei ašies veržlės nebus iš naujo užmautos, vairuotojas arba kiti asmenys gali susižeisti.

ĮSPĖJIMAS: Naudojant dviratį su ratukais:
- Važinėkite tik lygiose vietose.
- Nevažiuokite stačiomis įkalnėmis, nelygiais šaligatviais ir šalia laiptų. Dviratis gali apvirsti, jei vienas iš ratukų atsitrenks į važiuojamosios dalies kraštą.
- Važiuodami nuožulniais paviršiais važiuokite tiesiai aukštyn ir žemyn, nes važiuojant nuožulniais paviršiais dviratis gali apvirsti.
- Sumažinkite greitį posūkiuose, nes negalėsite taip greitai suktis kaip dviračiai be mokomųjų ratukų.

12 Ratlankių stabdžių sistemos reguliavimas

ĮSPĖJIMAS: prieš važiuodami turite sureguliuoti priekinius stabdžius.

Pirmas žingsnis: Nustatykite stabdžių trinkeles (B) į reikiamą padėtį:
- Atlaisvinkite (A) kiekvienos stabdžių trinkelės varžtą (B).
- Nustatykite kiekvieną stabdžių trinkelę taip, kad ji lygiai priglustų prie ratlankio ir atitiktų ratlankio išlenkimą.
- Įsitikinkite, kad kiekviena stabdžių trinkelė netrinasi apie ratlankį.
- Jei ant stabdžių trinkelės paviršiaus yra rodyklės, įsitikinkite, kad jos nukreiptos į dviračio galą.
- Prilaikykite kiekvieną stabdžių trinkelę ir priveržkite varžtą.

2 veiksmas: patikrinkite kiekvienos stabdžių trinkelės sandarumą:
- Pabandykite išjudinti kiekvieną stabdžių kaladėlę.
- Jei stabdžių trinkelė pajuda, pakartokite 1 veiksmą, bet veržlę priveržkite stipriau nei anksčiau.
- Kartokite šį bandymą, kol kiekviena stabdžių trinkelė nejudės.

Stabdžių trinkelių keitimas
1. Jei reikia, atlaisvinkite stabdžių troso reguliavimo varžtą. (A)
2. Atlaisvinkite ir išsukite stabdžių trinkelių varžtą ir (arba) sraigtą. (B)
3. Nuimkite seną stabdžių trinkelę. (C)
4. Uždėkite naują stabdžių trinkelę ir įsitikinkite, kad ji nukreipta į priekį ir tolygiai prigludusi prie ratlankio. (D)
5. Pagal sukimo momento lentelę priveržkite stabdžių kaladėlės varžtą.

ĮSPĖJIMAS: stabdžių trinkeles pakeiskite to paties modelio ir tipo, kaip ir originalios stabdžių trinkelės. Neužveržkite kabelio spaustuko per stipriai. Per stipriai priveržę kabelio spaustuką, galite nutraukti kabelį ir sužeisti vairuotoją arba kitus asmenis.

13 Įvairių modelių stabdžiai (atbulinės eigos)

Šiuose modeliuose yra „pakalnutėlis“ galinis stabdys, kuris įjungiamas pasukus švaistiklį atgal.
Įjunkite stabdį taip:
- Norėdami pastumti grandinę atgal, paspauskite pedalus atgal.
- Grandinė įjungia stabdžių mechanizmą, esantį viduje galinio rato stebulė.
- Stipriau stumiant pedalus atgal, stabdymo poveikis didėja.

Jei jūsų dviratis turi ne tik stabdžių apkabą, bet ir stabdžių apkabą, stabdydami dviratį visada naudokite inercinį stabdį kaip pagrindinį stabdį.
dviratis.

ĮSPĖJIMAS: Jei nesilaikysite šių nurodymų, motociklininkas arba kiti gali susižaloti:
- Pirmą kartą važiuodami dviračiu, išbandykite stabdį ir pratinkite jį naudoti mažu greičiu plačioje, plokščioje vietoje, kurioje nėra kliūčių.
- Kiekvieną kartą važiuodami dviračiu įsitikinkite, kad šakės svirtis Ⓑ tvirtai pritvirtinta prie dviračio rėmo grandinės atramos Ⓒ. Jei stabdžių svirtis nebus pritvirtinta prie grandinės atramos, stabdžių svirtis neveiks tinkamai.

DĖMESIO DĖMESIO
- Reikalingas suaugusiųjų surinkimas.
- Tėvai ir globėjai privalo užtikrinti, kad vaikai būtų tinkamai instruktuoti, kaip naudotis šiuo gaminiu.
- Surinkimo metu saugokite smulkias dalis vaikams nepasiekiamoje vietoje.
- Išpakuodami dviratį tinkamai nuimkite visas plastikines pakuotes.
- Važiuodami dviračiu apsaugokite vaiko galvą patvirtintu apsauginiu šalmu, taip pat tinkamais drabužiais ir uždarais batais.
- Naudojimo metu rankas ir pirštus laikykite atokiau nuo ratų ir kitų judančių dalių, kad išvengtumėte prispaudimo ar užspaudimo pavojaus.

PRIEŽIŪRA IR APTARNAVIMAS
- Jūsų dviratis turi apsauginius vožtuvų dangtelius. Norėdami juos nuimti, paspauskite žemyn ir pasukite prieš laikrodžio rodyklę.
- Dviratį laikykite patalpoje ir niekada nepalikite jo lauke ilgesniam laikui.
- Po važiavimo švariu skudurėliu nuvalykite vandenį ar purvą.
- Nenaudojamą dviratį laikykite sausoje vietoje.
- Reguliariai tikrinkite padangų slėgį.
- Įsitikinkite, kad padangose yra tinkamas slėgis (daugiau informacijos žr. apie padangas).
- Reguliariai tikrinkite ir priveržkite visus varžtus.
- Periodiškai tepkite vašką, kad prižiūrėtumėte ir apsaugotumėte savo dviratį.
- Šis dviratis skirtas mažiems vaikams ir netinka naudoti paaugliams ar suaugusiesiems.

Techninė priežiūra, remontas ir aptarnavimas

ĮSPĖJIMAS: Šį gaminį reikia periodiškai tikrinti, ar nėra atsilaisvinusių, sulūžusių ar susidėvėjusių dalių. Priveržkite visas atsilaisvinusias dalis ir nedelsdami pakeiskite susidėvėjusias ar sulūžusias dalis originaliomis. Reguliarus valymas prailgins gaminio tarnavimo laiką.
Remonto ar reguliavimo darbus, kuriems atlikti neturite tinkamų įrankių arba jei jums nepakanka šiame vadove ar "Specialiose instrukcijose" pateiktų nurodymų, paveskite atlikti dviračių parduotuvei.

SAVAIME UŽSIFIKSUOJANČIOS TVIRTINIMO DETALĖS:
Naudojant pakartotinai, savaime užsifiksuojantys tvirtinimo elementai gali prarasti sriegio fiksavimo savybes ir atsilaisvinti. Dažnai tikrinkite savaime užsidarančias tvirtinimo detales, o susidėvėjusias pakeiskite.

GUOLIŲ PATIKRA:
Dažnai tikrinkite gaminio ratų guolius. Pakeiskite ratus, kai guoliai neatitinka šių bandymų:
Pakelkite abu gaminio galus nuo žemės ir rankomis pasukite pakeltą ratą:
- Ratas turi laisvai ir lengvai suktis.
- Ratas turi laisvai ir lengvai suktis.

Nežymia jėga stumiamas į vieną pusę rato kraštas neturi judėti į šonus.
Savaitės patikra: Kiekvieno rato ašies šonus patepkite keliais lašais universalios alyvos. Patikrinkite, ar gerai priveržti ašies varžtai.

14 Rekomenduojamas reguliavimas:

Rekomenduojama naudoti sukimo momento raktą. Kiekvienos tvirtinimo detalės rekomenduojamas sukimo momentas nurodytas lentelėje. Be to, kad laikytumėtės rekomenduojamo priveržimo, įsitikinkite, kad gaminio dalys yra

pakankamai priveržtos, atlikdami kiekvienos sudedamosios dalies funkcinius bandymus (išvardyti vadovo sudedamųjų dalių surinkimo skyriuose), kai jos yra priveržiamos.
PASTABA: Patikrinkite, ar visos gaminio tvirtinimo detalės priveržtos pagal toliau pateiktą lentelę.
Priveržimo momentai:
1. Vairo ir koto varžto priveržimo momentas: min.15N – maks.25N.
2. Koto-šakės varžto priveržimo momentas: min.15N – maks.25N.
3. Rankenos traukimo jėga: maks.220N.
4. Sėdynės spaustuko varžtas (sėdynės stulpo tvirtinimui) priveržimo momentas: min.12N – maks.23N.
5. Balnelio pusės stūmimo jėga: max.220N.
6. Priekinio rato veržlės priveržimo momentas: 22-27 N.
7. Galinio rato veržlės priveržimo momentas: 24-29 N.

15 Padangos

Techninė priežiūra:
- Dažnai tikrinkite padangų oro slėgį, nes laikui bėgant padangose pamažu mažėja oro. Laikydami dviratį ilgesnį laiką, pastatykite jį taip, kad jo svoris nesiremtų į padangas.
- Nenaudokite nereguliuojamų oro žarnų padangoms ir (arba) vamzdžiams pripūsti. Nereguliuojama žarna gali per daug pripūsti dviračio padangas ir jos gali sprogti.
- Pakeiskite susidėvėjusias padangas.

ĮSPĖJIMAS: nevažiuokite ir nesėskite ant dviračio, jei padanga nepakankamai pripūsta. Tai gali sugadinti padangą, vamzdį ir ratlankį.
Kaip pripūsti padangas:
- Padangoms pripūsti naudokite rankinį arba kojinį siurblį.
- Taip pat galima naudoti degalinės manometrais reguliuojamas oro žarnas.
- Didžiausias oro slėgis nurodytas padangos šone.
- Jei ant padangos šoninės sienelės nurodytas du slėgiai, važiuodami keliais naudokite didesnį slėgį, o važiuodami bekele- mažesnį.
- Mažesnis slėgis užtikrins geresnį padangų sukibimą ir patogesnį važiavimą. Prieš pildami orą į bet kurią padangą, įsitikinkite, kad padangos kraštas (duona) abiejose padangos pusėse yra vienodai nutolęs nuo ratlankio. Jei atrodo, kad padanga nėra tinkamai įsitaisiusi, išleiskite orą iš vamzdžio, kol galėsite į ratlankį įstumti padangos kiaurymę. Oro į padangą pilkite lėtai ir dažnai sustodami tikrinkite padangos sėdimąją vietą ir slėgį, kol bus pasiektas tinkamas slėgis.

Rekomenduojamas slėgis padangose (250 Kpa - 36 PSI):
Dažnai tikrinkite padangų oro slėgį, nes laikui bėgant visose padangose pamažu mažėja oro. Ilgesnį laiką laikydami padangas nelaikykite produkto svorio.
Rekomenduojamas slėgis padangose yra nurodytas ant padangos šoninės sienelės. PSI konversija į Kilopaskalsas.
Guolių patikra
PRIEŽIŪRA
Dažnai tikrinkite dviračio guolius. Tepkite guolius kartą per metus arba kiekvieną kartą, kai jie neatitinka šių reikalavimų
GALVOS VAMZDŽIO GUOLIAI
Šakutė visada turi laisvai ir sklandžiai suktis. Kai priekinis ratas atremtas į žemę, šakės negalima judinti aukštyn, žemyn ar į šonus.
KRANKO GUOLIAI (CRANK BEARINGS)
Alkūninis velenas visada turi laisvai ir sklandžiai suktis, o priekiniai krumpliaračiai neturi būti laisvi ant alkūninio veleno. Pedalo galas neturi judėti iš vienos pusės į kitą.
RATŲ GUOLIAI
Pakelkite abu dviračio galus nuo žemės ir lėtai rankomis sukite pakeltą ratą. Guoliai sureguliuoti teisingai, jei:
- Ratas sukasi laisvai ir lengvai.
- Atšvaito su stipinais svoris, padėtas prie dviračio priekinės arba galinės dalies, priverčia ratą kelis kartus pasisukti pirmyn ir atgal.
- Rato ratlankis nejuda į šonus, kai ratas stumiamas į šoną nedidele jėga.

BANWOOD

1 Stuur installatie

Draai de schroef aan de bovenkant van het stuur los om beweging van het stuuruiteinde mogelijk te maken.
Plaats het stuur in de headset en zorg ervoor dat het zich boven de stuurveiligheidslijn bevindt.
Draai met behulp van de meegeleverde inbussleutel de schroef aan de bovenkant van het stuur vast.
WAARSCHUWING: Om beschadiging van de stuurinrichting en mogelijk verlies van controle te voorkomen, moet het "MIN-IN" (minimum insteek) merkteken Ⓐ op de stuurpen onder de bovenkant van de borgmoer Ⓑ staan.
WAARSCHUWING: Draai de stuurpenbout niet te vast aan. Het te vast aandraaien van de stuurpenbout kan het stuursysteem beschadigen en controleverlies veroorzaken.
WAARSCHUWING: DRAAG ALTIJD EEN HELM WANNEER U DIT PRODUCT GEBRUIKT!
- De helm moet op hoofdhoogte en laag op het voorhoofd gedragen worden. Blootstelling van het voorhoofd kan ernstig letsel veroorzaken.
- Stel de bandschuifjes onder het oor aan beide kanten in.
- Maak de kinriem vast. Trek de band aan tot hij goed vastzit.
- Er mogen niet meer dan twee vingers tussen de kinriem en de kin passen.
- Een goed passende helm moet comfortabel zitten en niet naar voren/achteren of van links naar rechts wiegen.

Waarschuwing en veiligheidsinformatie
- VERSTIKKINGSGEVAAR. Kleine onderdelen. Niet geschikt voor kinderen onder de 3 jaar.
- De montage moet door een volwassene worden uitgevoerd.
- Stuurgrepen of buis-eindkappen moeten vervangen worden als ze beschadigd zijn, want blootliggende buizen kunnen verwondingen veroorzaken. Alle producten die eindbescherming bevatten, moeten regelmatig gecontroleerd worden om er zeker van te zijn dat de bescherming afdoende is.
- Vervangende vorken moeten dezelfde steek en binnendiameter van de buis hebben als het originele product.
- Voeg geen motoren aan het product toe.
- Sleep of duw het produkt niet.
- Wijzig het product niet.
- Vervang versleten of kapotte onderdelen onmiddellijk.
- Als iets niet goed werkt, gebruik het dan niet meer.

2 De fietser op de fiets monteren

Om de juiste fietsmaat voor de berijder te bepalen:
- Ga op de gemonteerde fiets zitten met uw voeten op schouderbreedte uit elkaar en plat op de grond.
- Er moet minstens 2,5 cm ruimte 1 zijn tussen de bovenkant van de bovenbuis 2 en het kruis van de berijder met goed opgepompte banden.
- De minimumlengte van de benen van de berijder is het hoogste gedeelte van de bovenbuis plus één duim 3.

Opmerkingen over de handrem:
In Europa/Australië/Nieuw-Zeeland/China:
- De linker remhendel bedient de achterrem.
- De rechter remhendel bedient de voorrem.

In de VS en de meeste andere landen:
- De linker remhendel bedient de voorrem.
- De rechter remhendel bedient de achterrem.

OPMERKING: De remkabels voor de voor- en achterremmen worden naar de rechter of de linker remhendel geleid, naar gelang de wetten of gebruiken van het land waar de fiets verkocht wordt.
Dit is de verantwoordelijkheid van de eigenaar:
WAARSCHUWING: Deze fiets is bedoeld om door één berijder tegelijk bereden te worden voor algemeen vervoer en recreatief gebruik. Het is niet bedoeld om stunts en sprongen te ondersteunen. Als de fiets ongemonteerd gekocht is, is het de verantwoordelijkheid van de eigenaar om alle montage- en afstelinstructies precies op te volgen zoals in deze handleiding en in de bijgeleverde "Speciale Instructies" beschreven staat. Bovendien moet u ervoor zorgen dat alle bevestigingsmiddelen en onderdelen goed vastzitten.
OPMERKING: Controleer regelmatig of alle bevestigingsmiddelen en onderdelen goed vastzitten.

NEDERLANDS (NL)

Als de fiets gemonteerd gekocht is, is het de verantwoordelijkheid van de eigenaar om, voordat hij hem voor het eerst gebruikt, na te gaan of de fiets gemonteerd en afgesteld is precies zoals beschreven in deze handleiding en in de bijgeleverde "Speciale Instructies", en om ervoor te zorgen dat alle bevestigingsmiddelen en onderdelen goed vastzitten.

OPMERKING:

Als het produkt geassembleerd is, gaat u verder met de hoofdstukken:

- Controle van de stuurpen en het stuur.
- Afstellen van de zadelklem.

Algemene waarschuwing

WAARSCHUWING: Niet bedoeld voor gebruik op de openbare weg.

- Draag altijd een fietshelm die voldoet aan de veiligheidsnormen van de CPSC en aan de plaatselijke veiligheidsnormen.
- Draag altijd schoeisel.
- Fietsen van 12 inch (30 cm) of kleiner zijn niet bedoeld voor gebruik op de openbare weg.
- Vermijd rijden bij nacht, schemering, dageraad en elke andere tijd van slecht zicht.
- Reflectoren:
- Rijdt voor uw eigen veiligheid niet op uw fiets als de reflectoren niet goed gemonteerd zijn, beschadigd zijn of ontbreken.
- Laat de zichtbaarheid van de reflectoren niet belemmeren door kleding of andere voorwerpen. Vuile reflectoren werken niet goed. Reinig de reflectoren, indien nodig, met een vochtige doek en zeep.
- Wees uiterst voorzichtig bij nat weer:
- Rijd langzaam op een nat wegdek, want banden glijden dan gemakkelijker weg.
- Vergroot de remweg bij nat weer.
- Vermijd deze gevaren om controleverlies of beschadiging van de wielen te voorkomen:
- Let op afwateringsroosters, zachte wegranden, grind of zand, kuilen of rijsporen, natte bladeren of ongelijk wegdek.
- Steek de sporen haaks over om verlies van controle te voorkomen.
- Vermijd onveilige handelingen tijdens het rijden.
- Vervoer geen passagiers.
- Draag geen voorwerp en bevestig niets aan de fiets dat uw zicht, gehoor of controle kan belemmeren.
- Rijd niet met beide handen van het stuur.

Inleiding tot de assemblage

Deze handleiding is gemaakt voor verschillende fietsen:

- Sommige illustraties kunnen lichtjes afwijken van het eigenlijke product.
- Volg de instructies precies op.
- Modellen kunnen verschillende accessoires hebben, zoals tassen, manden, reflectoren, rekjes, enz.
- Niet alle functies, onderdelen en accessoires zijn bij alle modellen inbegrepen.
- Lees deze hele handleiding voordat u met de montage of het onderhoud begint.
- Als u niet zeker bent over de montage van dit toestel, neem dan contact op met uw plaatselijke fietsenmaker.

WAARSCHUWING: Houd tijdens de montage kleine onderdelen buiten het bereik van kinderen.

Gooi de doos en de verpakking pas weg als u klaar bent met het in elkaar zetten van de fiets.

Dit kan voorkomen dat onderdelen van de fiets per ongeluk worden weggegooid.

OPMERKING: Alle aanduidingen (rechts, links, voor, achter, enz.) in deze handleiding zijn die welke de berijder ziet wanneer hij op de fiets zit.

Controleren of de stuurpen en het stuur goed vastzitten

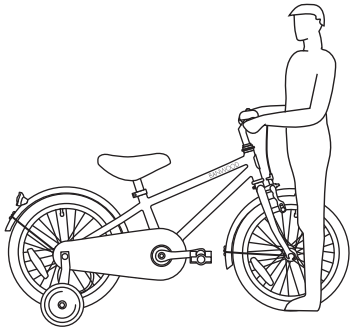

Om de dichtheid van de steel te controleren:

- Zet het voorwiel tussen uw benen.

Maksimālais braucēja/velosipēda svars šim produktam ir šāds.						
Velosipēda izmērs	Velosipēdists		Velosipēdists + velosipēds		Velosipēdists+velosipēds+grozs	
	kg	lbs	kg	lbs	kg	lbs
12	25	55	29,5	65	29,65	65,4
16	45	100	52,9	116,6	53,1	117,1

- Probeer het voorwiel te draaien door aan het stuur te draaien.
- Als het stuur en de stuurpen draaien zonder het voorwiel te draaien, moet u de stuurpen opnieuw uitlijnen met het wiel en de bouten van de stuurpen strakker aandraaien dan voorheen (ongeveer 1/2 omwenteling per keer).
- Herhaal deze test totdat het stuur en de stuurpen niet meer draaien zonder het voorwiel te draaien.

Om de vastheid van de stuurklem te controleren:
- Houd de fiets stil en probeer de uiteinden van het stuur op en neer of naar voren en naar achteren te bewegen.

WAARSCHUWING: Overschrijd de krachtlimiet van 45 kg (100 lbs) niet.
- Als het stuur beweegt, draai dan de bouten van de stuurklemmen los.
- Plaats het stuur in de juiste stand en draai de bouten van de stuurklemmen strakker aan dan voorheen.
- Als de stuurklem meer dan één bout heeft, draai ze dan gelijkmatig aan.
- Herhaal deze test totdat het stuur niet meer beweegt in de stuurklem.

3 Hoe monteer ik het voorspatbord?

- Verwijder de bout met een 10 mm steeksleutel.
- Installeer het spatbord, plaats de bout terug en zet hem vast.
- Verwijder de schroeven van de vorkpunten met een schroevendraaier.
- Monteer de spatbordbeugels aan de vorkpunten.
- Breng de schroeven weer aan en gebruik een schroevendraaier om ze vast te zetten.

4 Hoe moet het voorwiel gemonteerd worden?

- Verwijder de asmoeren en de wielhouders die reeds op de as van het voorwiel bevestigd zijn.
- Monteer het wiel op de voorvork.
- Installeer de wielhouders en let er daarbij op dat de lipjes in de gaatjes van de vorknokken zitten.
- Zet het voorwiel vast met de asmoeren.
- Plaats het wiel in het midden van de vork en draai de asmoeren goed vast met een 15 mm steeksleutel.

OPMERKING: Zorg ervoor dat het wiel vrij ronddraait zonder de vork of het spatbord te raken.

WAARSCHUWING: Gebruik geen gewone moeren om het voorwiel vast te zetten.

WAARSCHUWING: Als u deze stappen niet volgt, kan het voorwiel tijdens het rijden losraken. Dit kan verwondingen aan de berijder of aan anderen veroorzaken.

5 Het zadel installeren

Draai de zeskantbout van de zadelpenklem los, zodat het zadel kan bewegen.
Stel de hoogte zo in dat de voeten van uw kind comfortabel op de grond rusten, plat op de grond en licht gebogen bij de knie.
Draai de bout goed vast, zodat hij de ruiter ondersteunt zonder te bewegen.
WAARSCHUWING: Om te voorkomen dat het zadel losraakt en de controle verliest, moet de markering ""min.in"" op (B) de zadelpen onder de bovenkant van de zadelbuis (C) staan.

6 De korf installeren

Bevestig de riemen van de mand aan het stuur en stel hem in op een perfecte positie.

7 De pedalen installeren

- Merk op dat er een letter aan het eind van de as staat. "L" betekent links, "R" betekent rechts.
- Bevestig met de 15 mm steeksleutel het "L" pedaal aan de linkerkant en het "R" pedaal aan de rechterkant.

Draai de pedalen vast:
- Zorg ervoor dat de schroefdraad van elk pedaal volledig in de crankarm zit.

WAARSCHUWING: Zorg ervoor dat de pedalen goed aan de crankarmen vastzitten, zodat ze niet losraken. Controleer regelmatig of het goed vastzit.

8 Fietsbel

Monteer de fietsbel op het stuur met een schroevendraaier.

9 Ketting afstellen

LET OP:
- De ketting moet op de tandwielen blijven liggen. Als de ketting van de tandwielen komt, zal de bergrem niet werken.
- Probeer de ketting niet te repareren. Als er een probleem is met de ketting, laat dan een fietsenmaker

de reparatie uitvoeren.

Aanpassing:

De ketting moet correct afgesteld zijn. Als hij te strak zit, zal de fiets moeilijk te trappen zijn. Als hij te los zit, kan de ketting van de tandwielen komen.

Wanneer de ketting (C) goed gespannen is, kunt u de crank vrij ronddraaien en kunt u hem niet meer dan een halve centimeter (A) van een rechte rand (B) trekken, zoals afgebeeld.

Stel de kettingspanning als volgt in:

- Draai de asmoeren van het achterwiel los.
- Beweeg het achterwiel naar voren of naar achteren als dat nodig is.

OPMERKING: Zorg ervoor dat het achterwiel in het midden van het fietsframe staat.

- Houd het wiel in deze positie en draai het goed vast.

10 Smering

WAARSCHUWING:

- Niet te veel smeren. Als er olie in de velgen of de remblokken terechtkomt, zullen de remprestaties verminderen en zal er een grotere remafstand nodig zijn. De berijder of anderen kunnen verwondingen oplopen.
- De ketting kan overtollige olie op de velg lekken. Veeg overtollige olie van de ketting.
- Houd alle olie weg van de pedaaloppervlakken waar uw voeten op rusten.
- Maak met zeep en heet water alle olie van de velgen, remblokken, pedalen en banden schoon.
- Afspoelen met schoon water en goed afdrogen voor u gaat rijden.

Hieronder vindt u de onderdelen die om de zes maanden gesmeerd moeten worden:

- Pedalen: Doe vier druppels olie op de plaats waar de assen in de pedalen gaan.
- Ketting: Doe één druppel olie op elke rol van de ketting. Veeg alle overtollige olie van de ketting.
- Remhendels: Doe één druppel olie op het scharnierpunt van elke remhendel.
- Wielremmen: Doe één druppel olie op het scharnierpunt van elke cantilever-rem.
- Remmen en kabel: Doe vier druppels olie in beide uiteinden van elke kabel. Laat de olie langs de kabeldraad terug sijpelen.
- Achterste tandwielgroep: Leg de fiets op zijn linkerzij. Draai het achterwiel langzaam met de wijzers van de klok mee. Doe vier druppels olie in de spleet tussen de achtertandwielen (die stilstaan) en het freewheelhuis (dat met de wijzers van de klok meedraait).

11 Trainingswielen

Hoe monteert u het trainingswiel?

- Verwijder de buitenste asmoeren (A) en de spatbordbeugels van beide kanten van de as (B) met de moersleutel 15mm.
- Zet het uitlijnlipje (C) , een trainingswielpoot (D), spatbordbeugel, afstandsstuk en asmoer (A) één aan elk uiteinde van de achterwielas.
- Zet de moeren vast met de sleutel 15mm, zorg ervoor dat beide trainingswielen op dezelfde afstand van de grond staan.

WAARSCHUWING: Voor elke rit moet u controleren of beide asmoeren goed vastzitten. Zorg er ook voor dat beide wieltjes op dezelfde afstand van de grond staan.

Naarmate het vermogen van uw kind toeneemt, kunt u de wieltjes hoger zetten en uiteindelijk verwijderen.

Door de zijwieltjes geleidelijk aan omhoog te zetten, leert uw kind op beide wielen van de fiets te rijden.

- Om de trainingswielen te verplaatsen, draait u de asmoeren los, schuift u de poot in de juiste stand en draait u de asmoeren weer vast.
- Om de trainingswielen te verwijderen, verwijdert u de asmoeren en de trainingspoten. Plaats de asmoer weer over het uitlijnlipje en zet hem goed vast.

WAARSCHUWING: Zorg ervoor dat het ingekerfde lipje (C) op het uitlijnlipje aan de achterkant van de as zit en in de gleuf in het frame.

WAARSCHUWING: Als u de asmoeren niet terugplaatst, kan dat leiden tot letsel voor de berijder of anderen.

WAARSCHUWING: Wanneer u de fiets met zwenkwieltjes gebruikt:

- Rijd alleen op vlakke stukken.
- Rijd niet op steile hellingen, oneffen trottoirs of in de buurt van trappen. De fiets kan kantelen als een van de wieltjes loskomt van de rand van het rijvlak.
- Rijd recht op en neer op hellende oppervlakken, want de fiets kan

omslaan bij het rijden op hellende oppervlakken.
- Verminder uw snelheid in bochten, want u kunt niet zo snel draaien als fietsen zonder zijwieltjes.

12 Afstellen van het velgremsysteem

WAARSCHUWING: U moet de voorremmen afstellen voordat u gaat rijden.

Stap één: Plaats de remblokken (B) in de juiste stand:
- Draai de bout (A) van elk remblok los (B).
- Stel elk remblokje zo af dat het vlak tegen de velg ligt en uitgelijnd is met de kromming van de velg.
- Zorg ervoor dat elk remblokje niet tegen de velg schuurt.
- Als er pijlen op het oppervlak van het remblokje staan, moet u ervoor zorgen dat de pijlen naar de achterkant van de fiets wijzen.
- Houd elk remblokje op zijn plaats en draai de bout vast.

Stap 2: Controleer de spanning van elk remblokje:
- Probeer elke remschoen uit zijn positie te brengen.
- Als een remschoen beweegt, herhaalt u stap 1, maar draait u de moer vaster aan dan voorheen.
- Herhaal deze proef totdat elk remblokje niet meer beweegt.

Vervangen van de remblokken

1. Draai, indien nodig, de afstelbout van de remkabel los. (A)
2. Draai de remblokbout/schroef los en verwijder hem. (B)
3. Verwijder het oude remblokje. (C)
4. Installeer het nieuwe remblokje, en zorg ervoor dat het naar voren wijst en gelijkmatig op de velg uitlijnt. (D)
5. Draai de remschoenbout aan volgens de tabel met het aandraaimoment.

WAARSCHUWING: Vervang het remblokje door hetzelfde model en type als het originele remblokje. Draai de kabelklem niet te strak aan. Als u de kabelklem te strak aandraait, kan de kabel doorknippen en letsel aan de berijder of anderen veroorzaken.

13 Terugtrapremmen - verschillende modellen

Deze modellen zijn uitgerust met een "terugtrap"-achterrem die wordt geactiveerd door de kruk naar achteren te draaien.
Activeer de terugtraprem als volgt:
- Duw de pedalen naar achteren om de ketting naar achteren te bewegen.
- De ketting activeert het remmechanisme dat zich in de ketting bevindt
achterwielnaaf.
- Naarmate u de pedalen harder naar achteren duwt, neemt de remwerking toe.

Als uw fiets naast de terugtraprem een remklauw heeft, gebruik dan altijd de terugtraprem als hoofdrem om de fiets tot stilstand te brengen.
fiets.

WAARSCHUWING: Het niet opvolgen van de volgende instructies kan leiden tot letsel bij de berijder of anderen:
- Als u voor het eerst gaat fietsen, probeer dan de terugtraprem en oefen met lage snelheid op een breed, vlak terrein, vrij van obstakels.
- Zorg er elke keer dat u gaat fietsen voor dat de vorkarm (B) stevig vastzit aan de liggende achtervork (C) van het fietsframe. De terugtraprem werkt niet goed als de remarm niet aan de liggende achtervork is bevestigd.

VEILIGHEIDSINFORMATIE
- Montage door volwassenen is vereist.
- Ouders en verzorgers moeten ervoor zorgen dat kinderen naar behoren worden geïnstrueerd in het gebruik van dit produkt.
- Houd kleine onderdelen tijdens de montage buiten het bereik van kinderen.
- Bij het uitpakken van de fiets moet u alle plastic verpakkingen goed verwijderen.
- Bescherm het hoofd van uw kind met een goedgekeurde veiligheidshelm, en ook met aangepaste kleding en schoenen met dichte neuzen wanneer u op de fiets zit.
- Houd tijdens het gebruik handen en vingers uit de buurt van de wielen en andere bewegende delen, om het gevaar van beknelling of beknelling te voorkomen.

VERZORGING EN ONDERHOUD
- Uw fiets is uitgerust met veiligheidsventieldoppen. Om ze te verwijderen, drukt u ze naar beneden en draait u ze tegen de wijzers van de klok in.
- Stal uw fiets binnenshuis en laat uw fiets nooit voor lange tijd buiten staan.

- Veeg na het rijden eventueel water of modder weg met een schone doek.
- Stal uw fiets op een droge plaats wanneer hij niet gebruikt wordt.
- Controleer uw bandenspanning regelmatig.
- Zorg ervoor dat uw banden op de juiste spanning blijven (zie banden voor details).
- Controleer en draai alle bouten regelmatig aan.
- Breng regelmatig een laagje wax aan om de levensduur van uw motor te behouden en te beschermen.
- Deze fiets is ontworpen voor jonge kinderen en is niet geschikt voor gebruik door tieners of volwassenen.

Onderhoud, reparatie en service

WAARSCHUWING: Dit product moet regelmatig gecontroleerd worden op losse, kapotte of versleten onderdelen. Draai alle losse onderdelen vast en vervang versleten of kapotte onderdelen onmiddellijk door originele onderdelen. Periodieke reiniging zal de levensduur van het produkt verlengen.

Laat een fietsenmaker alle reparaties of afstellingen uitvoeren waarvoor u niet over het juiste gereedschap beschikt, of als de instructies in deze handleiding of eventuele "Speciale Instructies" voor u niet voldoende zijn.

ZELFBORGENDE BEVESTIGINGSMIDDELEN:

Bij herhaald gebruik kunnen zelfborgende sluitingen hun draadborgend vermogen verliezen en losraken. Controleer de zelfborgende sluitingen regelmatig en vervang ze als ze versleten zijn.

LAGER INSPECTIE:

Controleer regelmatig de lagers in de wielen van het produkt. Vervang de wielen wanneer de lagers de volgende tests niet doorstaan:

Til elk uiteinde van het product van de grond en draai het opgeheven wiel met de hand rond:

- Het wiel moet vrij en gemakkelijk kunnen draaien.
- Het wiel moet vrij en gemakkelijk kunnen draaien. Er mag geen zijwaartse beweging zijn aan de rand van het wiel wanneer het met lichte kracht naar één kant wordt geduwd.

WEKELIJKSE CONTROLE: Breng een paar druppels olie voor algemeen gebruik aan op de zijkanten van elke wielas. Controleer of de asbouten goed vastzitten.

14 Aanbevolen aanpassing:

Het gebruik van een momentsleutel wordt aanbevolen. Het aanbevolen aanhaalmoment voor elk bevestigingsmiddel staat vermeld in de tabel. Controleer niet alleen of de aanbevolen aanhaalspanning wordt aangehouden, maar ook of de onderdelen van het produkt voldoende zijn aangehaald, door voor elk onderdeel de functietests uit te voeren (die vermeld staan in de hoofdstukken over de assemblage van onderdelen in de handleiding) terwijl het wordt aangehaald.

OPMERKING: Controleer of alle bevestigingsmiddelen van het product aangedraaid zijn volgens de onderstaande tabel.

Aanhaalmomenten:

1. Aanhaalmoment stuurpenbouten: min.15N – max.25N.
2. Aanhaalmoment stuurpenvorkbout: min.15N – max.25N.
3. Trekkracht van de handgreep: max. 220N.
4. Aanhaalmoment van de zadelklembout (voor bevestiging van de zadelpen): min.12N – max.23N.
5. Duwkracht zadelzijde: max.220N.
6. Aanhaalmoment voorwielmoeren: 22-27 N.
7. Aanhaalmoment achterwielmoeren: 24-29 N.

15 Banden

Onderhoud:

- Controleer regelmatig de bandenspanning, want banden verliezen na verloop van tijd langzaam lucht. Wanneer u uw fiets voor langere tijd stalt, moet u de fiets zo plaatsen dat het gewicht van de fiets niet op de banden rust.
- Gebruik geen ongeregelde luchtslangen om banden/binnenbanden op te pompen. Een ongeregelde slang kan de fietsbanden overmatig oppompen, waardoor ze kunnen barsten.
- Vervang versleten banden.

WAARSCHUWING: Rijd of zit niet op de fiets als een band te weinig spanning heeft. Dit kan de band, de binnenband en de velg beschadigen.

Hoe banden oppompen:

- Gebruik een hand- of voetpomp om banden op te pompen.
- Luchtslangen die geregeld worden door meters van benzinestations zijn

ook aanvaardbaar.
- De maximale bandenspanning staat aangegeven op de zijkant van de band.
- Als er twee bandenspanningen op de zijwand van de band staan, gebruik dan de hoogste spanning voor het rijden op de weg en de lagere spanning voor het rijden in het terrein.
- De lagere spanning zorgt voor een betere tractie van de banden en een comfortabeler rit. Alvorens lucht in een band te doen, moet u ervoor zorgen dat de rand van de band (het brood) zich op dezelfde afstand van de velg bevindt, helemaal rondom, aan beide kanten van de band. Als de band niet goed lijkt te zitten, laat u de lucht uit de binnenband ontsnappen totdat u de hiel van de band in de velg kunt duwen waar dat nodig is. Voeg langzaam lucht toe en stop regelmatig om de plaats en de spanning van de band te controleren tot de juiste bandenspanning bereikt is.

Aanbevolen bandenspanning (250 Kpa - 36 PSI):
Controleer regelmatig de bandenspanning, want alle banden verliezen na verloop van tijd langzaam lucht.
Bij langdurige opslag moet u het gewicht van het produkt van de banden houden.
De aanbevolen bandenspanning is aangegeven op de zijwand van de band. Omrekening van PSI naar Kilopascal.

Lager Inspectie

ONDERHOUD
Controleer de fietslagers regelmatig. Smeer de lagers eenmaal per jaar of telkens wanneer zij niet aan de eisen voldoen: volgende

BALHOOFDBUISLAGERS
De vork moet steeds vrij en soepel kunnen ronddraaien. Met het voorwiel los van de grond moet u de vork niet op en neer of opzij kunnen bewegen op de stuurbuis.

KRUKLAGERS
De krukas moet steeds vrij en soepel draaien en de voorste tandwielen mogen niet los op de krukas zitten. Het pedaaluiteinde van de slinger mag niet van links naar rechts kunnen bewegen.

WIELLAGERS
Til elk uiteinde van de fiets van de grond en draai het opgeheven wiel langzaam met de hand. De lagers zijn juist afgesteld als:
- Het wiel draait vrij en gemakkelijk.
- Het gewicht van de spaakreflector, wanneer die tegen de voor- of achterkant van de fiets geplaatst wordt, zorgt ervoor dat het wiel een aantal keren heen en weer draait.
- Er is geen zijwaartse beweging van de velg wanneer hij met lichte kracht zijwaarts wordt geduwd.

BANWOOD

1 Montaż kierownicy

Poluzuj śrubę na górze kierownicy, aby umożliwić ruch końca kierownicy.
Włóż kierownicę do zestawu słuchawkowego i upewnij się, że znajduje się powyżej linii bezpieczeństwa kierownicy.
Za pomocą dołączonego klucza imbusowego dokręć śrubę na górze kierownicy.
OSTRZEŻENIE: Aby zapobiec uszkodzeniu układu kierowniczego i możliwej utracie kontroli, znak "MIN-IN" (minimalne wsunięcie) Ⓐ na wsporniku musi znajdować się poniżej górnej krawędzi nakrętki zabezpieczającej Ⓑ.
OSTRZEŻENIE: Nie należy nadmiernie dokręcać śruby wspornika. Zbyt mocne dokręcenie śruby wspornika może uszkodzić układ kierowniczy i spowodować utratę kontroli nad kierownicą.
OSTRZEŻENIE: PODCZAS UŻYWANIA TEGO PRODUKTU NALEŻY ZAWSZE NOSIĆ KASK!
- Kask powinien być noszony na wysokości głowy i nisko na czole. Odsłonięcie czoła może spowodować poważne obrażenia.
- Wyregulować suwaki paska pod uchem po obu stronach.
- Zapiąć pasek pod brodę. Dokręcić pasek, aż będzie dobrze przylegał.
- Między paskiem podbródkowym a brodą nie powinny zmieścić się więcej niż dwa palce.
- Prawidłowo dopasowany kask powinien być wygodny i nie kołysać się do przodu/tyłu lub z boku na bok.

Ostrzeżenia i informacje dotyczące bezpieczeństwa
- NIEBEZPIECZEŃSTWO ZADŁAWIENIA. Małe części. Nieodpowiednie dla dzieci poniżej 3 roku życia.
- Montaż musi być przeprowadzony przez osobę dorosłą.
- Chwyty kierownicy lub osłony końcówek rur należy wymienić, jeśli są uszkodzone, ponieważ odsłonięte rury mogą spowodować obrażenia. Wszystkie produkty zawierające ochronę końcową powinny być regularnie sprawdzane, aby upewnić się, że ochrona jest odpowiednia.
- Wymienne widelce muszą mieć taką samą podziałkę i średnicę wewnętrzną rury jak produkt oryginalny.
- Nie należy dodawać do produktu żadnych silników.
- Nie należy holować ani popychać produktu.
- Nie należy modyfikować produktu.
- Zużyte lub uszkodzone części należy natychmiast wymienić.
- Jeśli coś nie działa prawidłowo, proszę przestać tego używać.

2 Dopasowanie jeźdźca do roweru

Aby określić właściwy rozmiar roweru dla rowerzysty:
- Na rowerze stacjonarnym proszę stanąć w rozkroku, stopy na szerokość barków i płasko na ziemi.
- Pomiędzy górną rurą 2 a kroczem kierowcy przy prawidłowo napompowanych oponach powinno być co najmniej 2,5 cm wolnej przestrzeni 1.
- Minimalna długość nóg jeźdźca to najwyższa część górnej rury plus jeden cal 3.

Uwagi dotyczące hamulca ręcznego:
W Europie/Australii/Nowej Zelandii/Chinach:
- Lewa dźwignia hamulca steruje hamulcem tylnym.
- Prawa dźwignia hamulca steruje przednim hamulcem.

W USA i większości innych krajów:
- Lewa dźwignia hamulca steruje przednim hamulcem.
- Prawa dźwignia hamulca steruje hamulcem tylnym.

UWAGA: Linki hamulca przedniego i tylnego zostaną poprowadzone do prawej lub lewej dźwigni hamulca zgodnie z przepisami lub zwyczajami kraju, w którym rower jest sprzedawany.

Odpowiedzialność za to spoczywa na właścicielu:
OSTRZEŻENIE: Ten rower jest przeznaczony do jazdy przez jednego rowerzystę na raz, do ogólnego transportu i użytku rekreacyjnego. Nie jest przeznaczony do wspierania akrobacji i skoków. Jeżeli rower został zakupiony w stanie niezmontowanym, obowiązkiem właściciela jest przestrzeganie wszystkich wskazówek dotyczących montażu i regulacji dokładnie tak, jak opisano w niniejszej instrukcji oraz w załączonych "Instrukcjach specjalnych". Ponadto należy się upewnić, że wszystkie elementy złączne i komponenty są dobrze dokręcone.
UWAGA: Należy okresowo sprawdzać, czy wszystkie elementy złączne i komponenty są dobrze dokręcone. Jeżeli rower został zakupiony w

stanie zmontowanym, to przed pierwszym użyciem właściciel ma obowiązek upewnić się, że rower został zmontowany i wyregulowany dokładnie tak, jak opisano w niniejszej instrukcji oraz w dołączonych "Instrukcjach specjalnych", a także upewnić się, że wszystkie elementy złączne i komponenty są dobrze dokręcone.

UWAGA:

Jeżeli produkt jest zmontowany, proszę przejść do rozdziałów:

- Sprawdzenie wspornika kierownicy i kierownicy.
- Regulacja zacisku siedzenia.

Ostrzeżenie ogólne

OSTRZEŻENIE: Nie przeznaczone do użytku na drogach publicznych.

- Proszę zawsze nosić kask rowerowy, który spełnia normy bezpieczeństwa CPSC, jak również lokalne normy bezpieczeństwa.
- Zawsze należy nosić obuwie.
- Rowery 12 cali (30 cm) lub mniejsze nie są przeznaczone do jazdy po drogach publicznych.
- Proszę unikać jazdy w nocy, o zmierzchu, o świcie i w innych okresach słabej widoczności.
- Odblaski:
- Dla własnego bezpieczeństwa nie należy jeździć rowerem, jeżeli elementy odblaskowe są nieprawidłowo zamontowane, uszkodzone lub brakuje ich.
- Nie należy dopuszczać do zasłaniania widoczności świateł odblaskowych przez odzież lub inne przedmioty. Zabrudzone reflektory nie działają prawidłowo. W razie potrzeby wyczyścić reflektory wilgotną szmatką z mydłem.
- Zachować szczególną ostrożność przy mokrej pogodzie:
- Na mokrych nawierzchniach należy jeździć powoli, ponieważ opony łatwiej się ślizgają.
- Wydłużenie drogi hamowania przy mokrej nawierzchni.
- Należy unikać tych zagrożeń, aby zapobiec utracie kontroli nad pojazdem lub uszkodzeniu koła:
- Proszę uważać na kratki ściekowe, miękkie krawędzie dróg, żwir lub piasek, wyboje lub koleiny, mokre liście lub nierówną nawierzchnię.
- Przekraczać tory pod kątem prostym, aby uniknąć utraty kontroli.
- Unikać niebezpiecznych działań podczas jazdy.
- Nie należy przewozić pasażerów.
- Nie należy przewozić żadnych przedmiotów ani mocować do roweru niczego, co mogłoby pogorszyć Państwa wzrok, słuch lub kontrolę.
- Nie należy jeździć z obiema rękami zdjętymi z kierownicy.

Maksymalna waga kierowcy/roweru dla tego produktu wynosi						
Rozmiar roweru	Rowerzysta		Rowerzysta + rower		Rowerzysta + rower + kosz	
	kg	lbs	kg	lbs	kg	lbs
12	25	55	29,5	65	29,65	65,4
16	45	100	52,9	116,6	53,1	117,1

Wprowadzenie do montażu

Ta instrukcja jest przeznaczona dla kilku różnych rowerów:

- Niektóre ilustracje mogą się nieznacznie różnić od rzeczywistego produktu.
- Proszę dokładnie przestrzegać instrukcji.
- Modele mogą mieć różne elementy wyposażenia dodatkowego, jak np. torby, kosze, odblaski, bagażniki itp.
- Wszystkie funkcje, komponenty i akcesoria nie są zawarte we wszystkich modelach.
- Proszę przeczytać całą instrukcję przed rozpoczęciem montażu lub konserwacji.
- Jeżeli nie są Państwo pewni, jak zamontować to urządzenie, proszę skontaktować się z lokalnym sklepem rowerowym.

OSTRZEŻENIE: Podczas montażu należy przechowywać małe części w miejscu niedostępnym dla dzieci. Pudełko i opakowanie należy wyrzucić dopiero po zakończeniu montażu roweru.

Może to zapobiec przypadkowemu wyrzuceniu części roweru.

UWAGA: Wszystkie oznaczenia (prawe, lewe, przednie, tylne itd.) w niniejszej instrukcji są takie, jak widzi je kierowca siedzący na rowerze.

Sprawdzenie dokręcenia wspornika i kierownicy

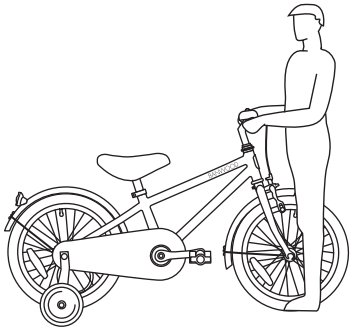

Aby sprawdzić szczelność trzpienia:
- Przełożyć przednie koło między nogami.
- Proszę spróbować skręcić przednie koło, obracając kierownicą.
- Jeżeli kierownica i wspornik kierownicy obracają się bez obracania przednim kołem, należy ponownie ustawić wspornik kierownicy w stosunku do koła i dokręcić śruby wspornika kierownicy mocniej niż poprzednio (około 1/2 obrotu na raz).
- Powtarzać ten test, aż kierownica i wspornik kierownicy nie będą się obracać bez obracania przedniego koła.

Aby sprawdzić dokręcenie zacisku kierownicy:
- Trzymając rower nieruchomo, proszę spróbować poruszać końcami kierownicy w górę i w dół lub do przodu i do tyłu.
OSTRZEŻENIE: Nie należy przekraczać limitu siły 45 kg (100 lbs).
- Jeśli kierownica się rusza, należy poluzować śruby zacisków kierownicy.
- Ustawić kierownicę we właściwej pozycji i dokręcić śruby zacisków kierownicy mocniej niż poprzednio.
- Jeśli obejma kierownicy ma więcej niż jedną śrubę, należy je równomiernie dokręcić.
- Powtarzać ten test, aż kierownica nie będzie się ruszać w zacisku kierownicy.

3 Jak zamontować przedni błotnik?
- Odkręcić śrubę za pomocą klucza 10 mm.
- Zamontować błotnik, założyć śrubę i zabezpieczyć go.
- Wykręcić śruby z końcówek widełek za pomocą śrubokręta.
- Zamontować wsporniki błotników na końcówkach wideł.
- Ponownie zamontować śruby i zabezpieczyć je śrubokrętem.

4 Jak zamontować przednie koło?
- Usunąć nakrętki osi i uchwyty kół już zamocowane na osi przedniego koła.
- Założyć koło na przedni widelec.
- Zamontować uchwyty kół, zwracając uwagę, aby wypustki znalazły się w otworach w uchwytach widełek.
- Zabezpieczyć przednie koło za pomocą nakrętek osi.
- Ustawić koło na środku widelca i dokręcić nakrętki osi kluczem 15 mm.

UWAGA: Należy upewnić się, że koło obraca się swobodnie, nie dotykając widelca lub błotnika.
OSTRZEŻENIE: Nie należy używać zwykłych nakrętek do zabezpieczenia przedniego koła.
OSTRZEŻENIE: Niewykonanie tych czynności może spowodować poluzowanie się przedniego koła podczas jazdy. Może to spowodować obrażenia u kierowcy lub innych osób.

5 Montaż siodełka
Poluzować śrubę z łbem sześciokątnym na zacisku sztycy podsiodłowej, aby umożliwić przesuwanie siodełka.
Wyregulować wysokość tak, aby stopy dziecka spoczywały wygodnie na ziemi, płasko na podłożu i były lekko ugięte w kolanie.
Proszę dokręcić śrubę tak, aby podtrzymywała jeźdźca bez przemieszczania się.
OSTRZEŻENIE: Aby zapobiec poluzowaniu się siodełka i utracie kontroli, znak "min.in" na B sztycy podsiodłowej musi znajdować się poniżej górnej części rury podsiodłowej C.

6 Montaż kosza
Proszę przymocować paski kosza do kierownicy i ustawić go w idealnej pozycji.

7 Montaż pedałów
- Proszę zauważyć, że na końcu osi znajduje się litera. "L" oznacza lewą stronę, "R" oznacza prawą.
- Za pomocą klucza 15 mm zamocować pedał "L" po lewej stronie i pedał "R" po prawej stronie.
Dokręcić pedały:
- Proszę się upewnić, że gwinty każdego pedału są w pełni osadzone w ramieniu korby.

OSTRZEŻENIE: Proszę się upewnić, że pedały są pewnie zamocowane na ramionach korby, aby się nie poluzowały. Należy okresowo sprawdzać szczelność.

8 Dzwonek rowerowy
Zamontować dzwonek rowerowy na kierownicy za pomocą śrubokręta.

9 Regulacja łańcucha
UWAGA:
- Łańcuch musi pozostać na kołach

łańcuchowych. Jeżeli łańcuch zejdzie z kół łańcuchowych, hamulec górski nie będzie działał.
- Nie należy próbować naprawiać łańcucha. W przypadku problemów z łańcuchem należy zlecić naprawę w warsztacie rowerowym.

Regulacja:
Łańcuch musi być prawidłowo wyregulowany. Jeśli jest zbyt ciasny, rower będzie trudny do pedałowania. Jeżeli jest zbyt luźny, łańcuch może zejść z kół łańcuchowych. Gdy łańcuch (C) jest prawidłowo napięty, można swobodnie obracać korbą i można ją pociągnąć nie więcej niż o pół cala (A) od prostej krawędzi (B), jak pokazano na rysunku.

Wyregulować naprężenie łańcucha w następujący sposób:
- Poluzować nakrętki osi tylnego koła.
- W razie potrzeby przesunąć tylne koło do przodu lub do tyłu.

UWAGA: Należy upewnić się, że tylne koło znajduje się na środku ramy roweru.
- Przytrzymać koło w tej pozycji i mocno dokręcić.

10 Smarowanie

OSTRZEŻENIE:
- Nie należy przesadzać ze smarowaniem. Jeśli olej dostanie się do felg lub klocków hamulcowych, zmniejszy się skuteczność hamulców i konieczna będzie dłuższa droga hamowania. Może dojść do obrażeń kierowcy lub innych osób.
- Z łańcucha może wyciekać nadmiar oleju na obręcz koła. Wytrzeć nadmiar oleju z łańcucha.
- Proszę trzymać cały olej z dala od powierzchni pedałów, na których spoczywa Państwa stopa.
- Za pomocą mydła i ciepłej wody należy wyczyścić cały olej z felg, klocków hamulcowych, pedałów i opon.
- Spłukać czystą wodą i dokładnie wysuszyć przed jazdą.

Poniżej znajdą Państwo części, które powinny być smarowane co pół roku:
- Pedały: Nałożyć cztery krople oleju w miejscu, gdzie osie wchodzą w pedały.
- Łańcuch: Nałożyć po jednej kropli oleju na każdą rolkę łańcucha. Wytrzeć nadmiar oleju z łańcucha.
- Dźwignie hamulcowe: Nałożyć jedną kroplę oleju na punkt obrotu każdej dźwigni hamulca.
- Hamulce kół: Nałożyć jedną kroplę oleju na punkt obrotu każdego hamulca cantilever.
- Hamulce i linki: Nałożyć cztery krople oleju na oba końce każdej linki. Pozwolić, aby olej wsiąkł z powrotem wzdłuż linki.
- Zespół tylnej zębatki: Położyć rower na lewym boku. Powoli obrócić tylne koło zgodnie z ruchem wskazówek zegara. Wlać cztery krople oleju w szczelinę między tylnymi kołami łańcuchowymi (które są nieruchome) a korpusem wolnego koła (które obraca się zgodnie z ruchem wskazówek zegara).

11 Koła treningowe

Jak zmontować koło treningowe?
- Zdjąć zewnętrzne nakrętki osi (A) i wsporniki błotników z obu stron osi (B) koła za pomocą klucza 15 mm.
- Zamontować na każdym końcu osi tylnego koła zakładkę ustawiającą (C), nóżkę koła treningowego (D), wspornik błotnika, podkładkę dystansową i nakrętkę osi (A).
- Zamocować nakrętki za pomocą klucza 15 mm, upewniając się, że oba koła treningowe są w tej samej odległości od podłoża.

OSTRZEŻENIE: Przed każdą jazdą należy się upewnić, że obie nakrętki osi są dokręcone. Proszę się również upewnić, że oba kółka znajdują się w tej samej odległości od podłoża.
W miarę poprawy umiejętności dziecka, można podnosić, a w końcu usunąć kółka.
Stopniowe podnoszenie kółek treningowych pomoże dziecku nauczyć się jeździć na obu kołach roweru.
- Aby przesunąć kółka treningowe, należy poluzować nakrętki osi, przesunąć nóżkę do właściwej pozycji i ponownie dokręcić nakrętki osi.
- Aby zdjąć kółka treningowe, należy odkręcić nakrętki osi i nóżki treningowe. Ponownie zamontować nakrętkę osi na zakładkę osiową i mocno dokręcić.

OSTRZEŻENIE: Proszę się upewnić, że karbowana wypustka (C) na zakładce wyrównującej znajduje się z tyłu osi i w szczelinie w ramie.

OSTRZEŻENIE: Niezamontowanie nakrętek osi może spowodować obrażenia u kierowcy lub innych osób.

OSTRZEŻENIE: W przypadku korzystania z roweru na kółkach:
- Jazda tylko na równych powierzchniach.
- Nie należy jeździć po stromych wzniesieniach, nierównych chodnikach lub w pobliżu schodów. Rower może się przewrócić, jeżeli jedno z kółek zejdzie z krawędzi powierzchni jezdnej.
- Na pochyłych powierzchniach należy jeździć prosto w górę i w dół, ponieważ podczas jazdy po pochyłych powierzchniach rower może się przewrócić.
- Proszę zmniejszyć prędkość na zakrętach, ponieważ nie mogą Państwo skręcać tak szybko jak rowery bez kółek treningowych.

12 Regulacja układu hamulcowego obręczy

OSTRZEŻENIE: Przed jazdą muszą Państwo wyregulować przednie hamulce.

Krok pierwszy: Ustawić klocki hamulcowe (B) we właściwej pozycji:
- Poluzować śrubę (A) na każdym klocku hamulcowym (B).
- Proszę ustawić każdy klocek hamulcowy tak, aby przylegał płasko do obręczy i był zgodny z krzywizną obręczy.
- Proszę zwrócić uwagę, aby każdy klocek hamulcowy nie ocierał się o obręcz.
- Jeżeli na powierzchni klocka hamulcowego znajdują się strzałki, należy zwrócić uwagę, aby były one skierowane w kierunku tyłu roweru.
- Przytrzymać każdy klocek hamulcowy w odpowiedniej pozycji i dokręcić śrubę.

Krok 2: Sprawdzić szczelność każdego klocka hamulcowego:
- Proszę spróbować wysunąć każdą szczękę hamulcową z pozycji.
- Jeśli szczęka hamulcowa się przesunie, należy powtórzyć krok 1, ale dokręcić nakrętkę mocniej niż poprzednio.
- Powtarzać tę próbę, aż każdy klocek hamulcowy nie będzie się ruszał.

Wymiana klocków hamulcowych

1. w razie potrzeby poluzować śrubę regulacyjną linki hamulcowej. (A)
2. Odkręcić i wyjąć śrubę/śrubę klocka hamulcowego. (B)
3. Usunąć stary klocek hamulcowy. (C)
4. Zamontować nowy klocek hamulcowy, zwracając uwagę na to, aby był skierowany do przodu i równomiernie przylegał do obręczy. (D)
5. Dokręcić śrubę szczęki hamulcowej zgodnie z tabelą momentów obrotowych.

OSTRZEŻENIE: Należy wymienić klocek hamulcowy na taki sam model i typ jak oryginalny klocek hamulcowy. Nie należy zbyt mocno dokręcać zacisku kablowego. Zbyt mocne dokręcenie zacisku przewodu może spowodować przecięcie przewodu i zranienie rowerzysty lub innych osób.

13 Hamulce typu coaster (backpedal) - różne modele

Modele te są wyposażone w tylny hamulec typu „coaster”, który jest uruchamiany poprzez obrót korby do tyłu.
Aktywuj hamulec torpedowy w następujący sposób:
- Naciśnij pedały do tyłu, aby przesunąć łańcuch do tyłu.
- Łańcuch uruchamia mechanizm hamulcowy znajdujący się wewnątrz
piasta tylnego koła.
- W miarę mocniejszego wciskania pedałów do tyłu skuteczność hamowania wzrasta.

Jeśli Twój rower jest wyposażony oprócz hamulca torpedowego w hamulec szczękowy, zawsze używaj hamulca torpedowego jako hamulca głównego do zatrzymania roweru. rower.

OSTRZEŻENIE: Niezastosowanie się do poniższych instrukcji może spowodować obrażenia rowerzysty lub innych osób:
- Jadąc na rowerze po raz pierwszy, wypróbuj hamulec nożny i przećwicz jego używanie przy niskiej prędkości na szerokim, płaskim terenie, wolnym od przeszkód.
- Za każdym razem, gdy jedziesz na rowerze, upewnij się, że ramię widelca (B) jest bezpiecznie przymocowane do wspornika łańcucha (C) ramy roweru. Hamulec torpedowy nie będzie działał prawidłowo, jeśli ramię hamulca nie będzie przymocowane do rury tylnego trójkąta.

INFORMACJA O BEZPIECZEŃSTWIE
- Wymagany jest montaż przez osobę dorosłą.
- Rodzice i opiekunowie muszą zadbać o to, aby dzieci zostały odpowiednio poinstruowane w zakresie korzystania z tego produktu.
- Podczas montażu należy

przechowywać małe części w miejscu niedostępnym dla dzieci.
- Przy rozpakowywaniu roweru należy prawidłowo usunąć wszystkie plastikowe opakowania.
- Podczas jazdy na rowerze należy chronić głowę dziecka za pomocą atestowanego kasku ochronnego, a także odpowiedniej odzieży i obuwia z zamkniętymi palcami.
- Podczas użytkowania należy trzymać ręce i palce z dala od kół i innych ruchomych części, aby uniknąć niebezpieczeństwa uszczypnięcia lub uwięzienia.

PIELĘGNACJA I KONSERWACJA
- Państwa rower jest wyposażony w nakładki na zawory bezpieczeństwa. Aby je wyjąć, należy nacisnąć i obrócić w kierunku przeciwnym do ruchu wskazówek zegara.
- Proszę przechowywać rower w pomieszczeniach zamkniętych i nigdy nie pozostawiać go na dłuższy czas na zewnątrz.
- Po jeździe należy wytrzeć wodę lub błoto czystą szmatką.
- Gdy rower nie jest używany, należy go przechowywać w suchym miejscu.
- Proszę regularnie sprawdzać ciśnienie w oponach.
- Proszę upewnić się, że w Państwa oponach utrzymywane jest prawidłowe ciśnienie (szczegóły patrz opony).
- Regularnie sprawdzać i dokręcać wszystkie śruby.
- Okresowo nakładać warstwę wosku, aby utrzymać i chronić żywotność Państwa roweru.
- Ten rower jest przeznaczony dla małych dzieci i nie nadaje się do użytku przez nastolatków lub dorosłych.

Konserwacja, naprawa i serwis
OSTRZEŻENIE: Ten produkt powinien być okresowo sprawdzany pod kątem luźnych, uszkodzonych lub zużytych części. Należy dokręcić wszelkie luźne części i natychmiast wymienić zużyte lub uszkodzone części na oryginalne. Okresowe czyszczenie przedłuży żywotność produktu.
Wszelkie naprawy lub regulacje, do których nie posiadają Państwo odpowiednich narzędzi lub jeżeli instrukcje zawarte w niniejszej instrukcji lub w "Instrukcjach specjalnych" nie są dla Państwa wystarczające, należy zlecić w sklepie rowerowym.

ŁĄCZNIKI SAMOZACISKOWE:
Przy wielokrotnym użyciu, samozaciskowe elementy złączne mogą stracić zdolność blokowania gwintu i mogą się poluzować. Należy często sprawdzać samozaciskowe elementy złączne i wymieniać je, gdy są zużyte.

KONTROLA ŁOŻYSK:
Należy często sprawdzać łożyska w kołach produktu. Wymienić koła, gdy łożyska nie przejdą następujących testów:
Podnieść każdy koniec produktu z ziemi i ręcznie obrócić podniesione koło:
- Koło powinno obracać się swobodnie i łatwo.
- Koło powinno obracać się swobodnie i łatwo. Przy lekkim popchnięciu koła na bok nie powinno być żadnych ruchów bocznych na krawędzi koła.

TYGODNIOWA KONTROLA:
Nanieść kilka kropel oleju ogólnego przeznaczenia na boki każdej osi koła. Sprawdzić, czy śruby osi są dobrze dokręcone.

14 Zalecana regulacja:

Zaleca się użycie klucza dynamometrycznego. Zalecany moment dokręcenia dla każdego elementu mocującego podano w tabeli. Oprócz przestrzegania zalecanego dokręcania, należy upewnić się, że części produktu są wystarczająco dokręcone, wykonując testy funkcjonowania (wymienione w rozdziałach instrukcji dotyczących montażu komponentów) dla każdego komponentu w miarę dokręcania.
UWAGA: Należy sprawdzić, czy wszystkie elementy złączne produktu są dokręcone zgodnie z poniższą tabelą.

Momenty dokręcania:
1. Moment dokręcania śruby wspornika kierownicy: min.15N – max.25N.
2. Moment dokręcania śruby mostka-widelca: min.15N – max.25N.
3. Siła uciągu uchwytu: max.220N.
4. Śruba obejmy siodełka (do mocowania sztycy siodła) moment dokręcania: min.12N – max.23N.
5. Siła pchania od strony siodełka: max.220N.
6. Moment dokręcania nakrętki koła przedniego: 22-27 N.
7. Moment dokręcania nakrętki tylnego koła: 24-29 N.

15 Opony

Konserwacja:
- Należy często sprawdzać ciśnienie

w oponach, ponieważ z czasem opony powoli tracą powietrze. W przypadku dłuższego przechowywania roweru należy ustawić go w taki sposób, aby ciężar roweru nie spoczywał na oponach.
- Nie należy używać nieregulowanych węży powietrznych do pompowania opon/ dętek. Nieregulowany wąż może przepompować opony rowerowe i doprowadzić do ich rozerwania.
- Wymienić zużyte opony.

OSTRZEŻENIE: Nie należy jeździć ani siadać na rowerze, jeżeli opona jest niedopompowana. Może to spowodować uszkodzenie opony, dętki i obręczy.

Jak napompować opony:
- Do pompowania opon należy używać pompki ręcznej lub nożnej.
- Dopuszczalne są również węże pneumatyczne regulowane manometrami stacji benzynowej.
- Maksymalne ciśnienie powietrza jest podane na boku opony.
- Jeżeli na boku opony są dwa ciśnienia, należy stosować wyższe ciśnienie do jazdy po drogach i niższe ciśnienie do jazdy w terenie.
- Niższe ciśnienie zapewni lepszą trakcję opon i bardziej komfortową jazdę. Przed dodaniem powietrza do każdej opony należy upewnić się, że krawędź opony (chleb) znajduje się w tej samej odległości od obręczy, na całym obwodzie, po obu stronach opony. Jeżeli opona nie wydaje się być dobrze osadzona, należy spuścić powietrze z dętki, aż będzie można wcisnąć stopkę opony do obręczy, tam gdzie jest to konieczne. Dodawać powietrze powoli i często się zatrzymywać, aby sprawdzić osadzenie i ciśnienie w oponie, aż do osiągnięcia właściwego ciśnienia.

Zalecane ciśnienie w oponach (250 Kpa - 36 PSI):
Należy często sprawdzać ciśnienie w oponach, ponieważ wszystkie opony z czasem powoli tracą powietrze. Przy dłuższym przechowywaniu należy odciążyć opony od ciężaru produktu. Zalecane ciśnienie w oponach jest oznaczone na ścianie bocznej opony. Konwersja z PSI na kilopaskale.

Kontrola łożysk
MAINTENANCE
Proszę często sprawdzać łożyska rowerowe. Smarować łożyska raz w roku lub zawsze, gdy nie spełniają wymagań

ŁOŻYSKA RURY GŁOWICY
Widelec musi się zawsze swobodnie i płynnie obracać. Gdy przednie koło jest oderwane od ziemi, nie powinno być możliwe przesuwanie widelca w górę, w dół lub na boki na rurze sterowej.

ŁOŻYSKA WAŁECZKOWE
Korba powinna obracać się swobodnie i płynnie przez cały czas, a przednie koła łańcuchowe nie powinny być luźne na korbie. Końcówka pedału korby nie może się przesuwać z boku na bok.

ŁOŻYSKA KÓŁ
Podnieść każdy koniec roweru z ziemi i powoli obracać ręką podniesione koło. Łożyska są prawidłowo wyregulowane, jeżeli:
- Koło obraca się swobodnie i łatwo.
- Ciężar reflektora szprychowego, umieszczonego z przodu lub z tyłu roweru, powoduje wielokrotne obracanie się koła w przód i w tył.
- Przy lekkim popychaniu koła na boki nie występuje ruch obręczy koła na boki.

BANWOOD

1 Instalação do guiador

Desaperte o parafuso na parte superior do guiador para permitir o movimento da extremidade do guiador.
Insira o guiador no auricular e certifique-se de que está acima da linha de segurança do guiador.
Utilizando a chave Allen fornecida, aperte o parafuso na parte superior do guiador.
AVISO: Para evitar danos no sistema de direcção e possível perda de controlo, a marca "MIN-IN" Ⓐ no parafuso deve estar abaixo da parte superior da contraporca Ⓑ.
AVISO: não aperte demasiado o parafuso de haste. O aperto excessivo do parafuso de haste pode danificar o sistema de direcção e causar a perda de controlo.
AVISO: USE SEMPRE UM CAPACETE QUANDO USAR ESTE PRODUTO!
- O capacete deve ser usado à altura da cabeça e baixo na testa. A exposição da testa pode causar lesões graves.
- Ajuste os cursores abaixo da orelha em ambos os lados.
- Aperte a correia do queixo. Aperte a correia até ficar bem apertada.
- Não devem caber mais do que dois dedos entre a correia do queixo e o queixo.
- Um capacete devidamente ajustado deve ser confortável e não balançar para a frente/trás ou de um lado para o outro.

Advertência e Informação de Segurança
- PERIGO DE ASFIXIA. Peças pequenas. Não é adequado para crianças com menos de 3 anos de idade.
- A montagem deve ser realizada por um adulto.
- Os punhos do guiador ou as tampas das extremidades dos tubos devem ser substituídos se estiverem danificados, uma vez que os tubos expostos podem causar lesões. Todos os produtos que contêm protecção final devem ser verificados regularmente para assegurar que a protecção é adequada.
- Os garfos de substituição devem ter o mesmo passo e diâmetro interno do tubo que o produto original.
- Não adicione nenhum motor ao produto.
- Não rebocar ou empurrar o produto.
- Não modifique o produto.
- Substitua imediatamente as peças gastas ou partidas.
- Se algo não estiver a funcionar correctamente, pare de o usar.

2 Adaptar o ciclista à bicicleta

Para determinar o tamanho correcto da bicicleta para o ciclista:
- Suba na bicicleta montada com os seus pés à largura dos ombros afastados e planos no chão.
- Deve haver pelo menos 2,5 cm de espaço livre 1 entre o topo do tubo superior 2 e a virilha do cavaleiro com os pneus devidamente cheios.
- O comprimento mínimo das pernas do cavaleiro é a parte mais alta do tubo superior mais uma polegada de 3.

Notas sobre o travão de mão:
Na Europa/Austrália/Nova Zelândia/China:
- A alavanca do travão esquerdo controla o travão traseiro.
- A alavanca do travão direito controla o travão dianteiro.

Nos EUA e na maioria dos outros países:
- A alavanca do travão esquerdo controla o travão dianteiro.
- A alavanca do travão direito controla o travão traseiro.

NOTA: Os cabos dos travões dianteiros e traseiros serão encaminhados para a alavanca de travagem direita ou esquerda de acordo com as leis ou costumes do país em que a bicicleta é vendida.
Esta é a responsabilidade do proprietário:
AVISO: Esta bicicleta destina-se a ser conduzida por um cavaleiro de cada vez para transporte geral e uso recreativo. Não se destina a apoiar acrobacias e saltos. Se a bicicleta foi comprada sem montagem, é da responsabilidade do proprietário seguir todas as instruções de montagem e ajuste exactamente como descrito neste manual e nas "Instruções Especiais" fornecidas. Além disso, deve garantir que todos os fechos e componentes são apertados com segurança.
NOTA: Verifique periodicamente se todos os elementos de fixação e componentes estão bem apertados. Se a bicicleta foi adquirida montada, é da responsabilidade do proprietário, antes de a utilizar pela primeira vez, assegurar que a bicicleta foi montada e ajustada

exactamente como descrito neste manual e nas "Instruções Especiais" fornecidas, e assegurar que todos os fechos e componentes são apertados com segurança.
NOTA: Se o produto for montado, salte para as secções:
- Verificar o tronco e o guiador.
- Ajuste do grampo do assento.

Advertência Geral

AVISO: Não se destina a ser utilizado em estradas públicas.
- Use sempre um capacete de bicicleta que cumpra as normas de segurança da CPSC, bem como as normas de segurança locais.
- Use sempre calçado.
- As bicicletas de 12 polegadas (30 cm) ou menos não se destinam à utilização em vias públicas.
- Evite andar a cavalo à noite, ao entardecer, ao amanhecer e a qualquer outra hora de baixa visibilidade.
- Reflectores:
- Para sua própria segurança, não ande de bicicleta se os reflectores estiverem mal instalados, danificados ou em falta.
- Não permita que a visibilidade dos reflectores seja bloqueada por roupas ou outros artigos. Os reflectores sujos não funcionam correctamente. Limpe os reflectores, se necessário, com um pano húmido e sabão.
- Tenha extremo cuidado com o tempo molhado:
- Conduza lentamente em superfícies molhadas, à medida que os pneus deslizam mais facilmente.
- Aumente a distância de travagem em tempo de chuva.
- Evite estes perigos para evitar a perda de controlo ou danos nas rodas:
- Esteja atento a grelhas de drenagem, bordas suaves da estrada, cascalho ou areia, buracos ou rampas, folhas molhadas ou pavimentos irregulares.
- Cruze os trilhos em ângulos rectos para evitar a perda de controlo.
- Evite acções inseguras enquanto conduz.
- Não transporte passageiros.
- Não transporte qualquer objecto ou anexe nada à bicicleta que possa prejudicar a sua visão, audição ou controlo.
- Não ande com as duas mãos fora do guiador.

Introdução à montagem

Este manual é feito para várias bicicletas diferentes:
- Algumas ilustrações podem variar ligeiramente em relação ao produto real.
- Por favor, siga exactamente as instruções.
- Os modelos podem ter diferentes itens acessórios tais como sacos, cestos, reflectores, prateleiras, etc.
- Todas as características, componentes e acessórios não estão incluídos em todos os modelos.
- Por favor leia todo este manual antes de começar a montagem ou manutenção.
- Se não tiver a certeza sobre a montagem desta unidade, contacte a sua loja de bicicletas local.

AVISO: Mantenha as peças pequenas fora do alcance das crianças durante a montagem.
Não se desfaça da caixa e da embalagem até ter terminado a montagem da bicicleta.
Isto pode impedir que partes da bicicleta sejam descartadas acidentalmente.
NOTA: Todas as indicações (direita, esquerda, dianteira, traseira, etc.) neste manual são as vistas pelo ciclista quando sentado na bicicleta.

Verificação do aperto da haste e do guiador

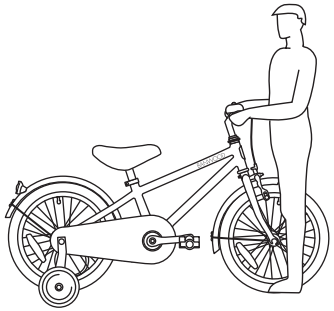

Para verificar a estanquicidade do caule:
- Coloque a roda da frente entre as suas pernas.
- Tente rodar a roda da frente rodando o guiador.
- Se o guiador e o avanço rodarem sem rodar a roda dianteira, realinhe

O peso máximo do ciclista e da bicicleta para este produto é o seguinte						
Bicicleta tamanho	Ciclista		Ciclista + bicicleta		Ciclista + bicicleta + cesto	
	kg	lbs	kg	lbs	kg	lbs
12	25	55	29,5	65	29,65	65,4
16	45	100	52,9	116,6	53,1	117,1

o avanço com a roda e aperte os parafusos do avanço mais do que antes (aproximadamente 1/2 volta de cada vez).
- Repita este teste até que o guiador e o avanço não girem sem rodar a roda dianteira.

Para verificar o aperto da braçadeira do guiador:
- Segure a bicicleta parada e tente mover o guiador para cima e para baixo ou para a frente e para trás.

AVISO: Não exceda o limite de força de 45 kg (100 lbs).
- Se o guiador se mover, desaperte os parafusos de aperto do guiador.
- Coloque o guiador na posição correcta e aperte os parafusos do aperto do guiador mais apertados do que antes.
- Se a braçadeira do guiador tiver mais do que um parafuso, aperte-os igualmente.
- Repita este teste até que o guiador não se mova na braçadeira do guiador.

3 Como é que eu encaixo o guarda-lamas frontal?

- Retire o parafuso com uma chave de 10mm.
- Instale o guarda-lamas, substitua o parafuso e prenda-o.
- Retire os parafusos das pontas dos garfos com uma chave de fendas.
- Ajuste os suportes do guarda-lamas nas pontas dos garfos.
- Recoloque os parafusos e use uma chave de fendas para os fixar.

4 Como encaixar a roda da frente?

- Remova as porcas dos eixos e os retentores das rodas já fixados ao eixo da roda dianteira.
- Coloque a roda na forquilha dianteira.
- Instale os retentores das rodas certificando-se de que as abas estão nos orifícios dos garfos dos garfos.
- Fixe a roda dianteira com as porcas dos eixos.
- Posicione a roda no centro do garfo e aperte bem as porcas dos eixos com uma chave de porcas de 15 mm.

NOTA: Certifique-se de que a roda gira livremente sem entrar em contacto com o garfo ou o guarda-lamas.

AVISO: Não use porcas lisas para prender a roda dianteira.

AVISO: Não seguir estes passos pode fazer com que a roda dianteira se solte enquanto anda a cavalo. Isto pode causar lesões ao cavaleiro ou a outros.

5 Instalar a sela

Desaperte o parafuso de cabeça sextavada no grampo do espigão do selim para permitir que o selim se mova.

Ajuste a altura para que os pés do seu filho descansem confortavelmente no chão, planos no chão e ligeiramente dobrados no joelho.

Aperte bem o parafuso de modo a que este suporte o cavaleiro sem movimento.

AVISO: Para evitar que o selim se solte e perca o controlo, a marca "min.in" em (B) o espigão do selim deve estar abaixo do topo do tubo do selim (C).

6 Instalar o cesto

Prenda as correias do cesto ao guiador e ajuste-o para uma posição perfeita.

7 Instalar os pedais

- Note que há uma carta no final do eixo. "L" significa esquerda, "R" significa direita.
- Usando a chave de 15mm para fixar o pedal "L" no lado esquerdo e o pedal "R" no lado direito.

Aperte os pedais:
- Assegure-se que os fios de cada pedal estão completamente no braço da manivela.

AVISO: Certifique-se de que os pedais estão firmemente presos aos braços da manivela, para que não se soltem. Verifique periodicamente o aperto.

8 Sino de bicicleta

Instale a campainha da bicicleta no guiador com uma chave de fendas.

9 Ajuste da corrente

CUIDADO:
- A corrente deve permanecer sobre as rodas dentadas. Se a corrente sair das rodas dentadas, o travão da montanha não funcionará.
- Não tente reparar a corrente. Se houver um problema com a corrente, peça a uma oficina de bicicletas para efectuar reparações.

Ajuste:

A corrente deve ser correctamente ajustada. Se estiver muito apertada, a bicicleta será difícil de pedalar. Se

estiver muito solta, a corrente pode sair das rodas dentadas.
Quando a corrente (C) é correctamente apertada, pode rodar a manivela livremente e pode puxá-la não mais do que meia polegada (A) de uma ponta reta (B), como mostrado.
Ajuste o aperto da corrente como se segue:
- Desaperte as porcas do eixo da roda traseira.
- Mova a roda traseira para a frente ou para trás, conforme necessário.
NOTA: Certifique-se de que a roda traseira está no centro do quadro da bicicleta.
- Segure o volante nesta posição e aperte-o com segurança.

10 Lubrificação

ADVERTÊNCIA:
- Não lubrifique em demasia. Se o óleo entrar nos aros ou pastilhas de travão, o desempenho da travagem será reduzido e será necessária uma maior distância de paragem. Podem ocorrer ferimentos no cavaleiro ou outros.
- A corrente pode derramar óleo em excesso sobre a jante da roda. Limpe o excesso de óleo da corrente.
- Mantenha todo o óleo fora das superfícies dos pedais onde os seus pés descansam.
- Usando sabão e água quente, limpe todo o óleo dos aros, pastilhas de travão, pedais e pneus.
- Enxagúe com água limpa e seque bem antes de montar.
Encontrará abaixo as peças que devem ser lubrificadas de seis em seis meses:
- Pedais: Coloque quatro gotas de óleo onde os eixos vão para os pedais.
- Corrente: Ponha uma gota de óleo em cada rolo da corrente. Limpe todo o excesso de óleo da corrente.
- Alavancas de travão: Ponha uma gota de óleo no ponto de rotação de cada alavanca de travão.
- Travões de roda: Ponha uma gota de óleo no ponto de rotação de cada travão de cantilever.
- Travões e cabo: Ponha quatro gotas de óleo em ambas as extremidades de cada cabo. Deixe o óleo de molho ao longo do fio do cabo.
- Cluster do pinhão traseiro: Coloque a bicicleta no seu lado esquerdo. Vire lentamente a roda traseira no sentido dos ponteiros do relógio. Coloque quatro gotas de óleo na fenda entre as rodas dentadas traseiras (que estão paradas) e o corpo da roda livre (que está a rodar no sentido dos ponteiros do relógio).

11 Rodas de treinamento

Como montar a roda de treinamento?
- Retire as porcas do eixo (A) e os apoios do pára-lamas em ambos os lados do eixo (B) do exterior com uma chave de fendas de 15mm.
- Coloque o separador de alinhamento (C), uma perna de roda de treino (D), suporte do guarda-lamas, espaçador e uma porca de eixo (A) em cada extremidade do eixo da roda traseira.
- Fixe as porcas com a chave inglesa 15mm, assegure-se que ambas as rodas de treino estão à mesma distância do solo.
AVISO: Antes de cada passeio, certifique-se de que ambas as porcas de eixo estão apertadas. Certifique-se também de que ambos os rodízios estão à mesma distância do solo.
À medida que a capacidade do seu filho melhora, você pode criar e eventualmente remover os rodízios. Gradualmente elevar as rodas de treino ajudará o seu filho a aprender a andar em ambas as rodas da bicicleta.
- Para mover as rodas de treino, solte as porcas dos eixos, deslize a perna para a posição correcta e volte a apertar as porcas dos eixos.
- Para remover as rodas de treino, remova as porcas dos eixos e as pernas de treino. Reinstale a porca de eixo sobre a aba de alinhamento e aperte-a com segurança.
AVISO: Certifique-se de que a aba entalhada na aba de alinhamento (C) está na parte de trás do eixo e na ranhura do quadro.
AVISO: A não reinstalação das porcas de eixo pode resultar em lesões para o cavaleiro ou outros.
AVISO: Ao usar a bicicleta com rodízios:
- Cavalgue apenas em áreas de nível.
- Não ande em colinas íngremes, calçadas irregulares ou perto de degraus. A bicicleta pode capotar se um dos rodízios sair da borda da superfície do passeio.
- Ande a direito para cima e para baixo em superfícies inclinadas, uma

vez que a bicicleta pode tombar quando anda em superfícies inclinadas.
- Reduza a sua velocidade em curva porque não pode virar tão rápido como as bicicletas sem rodas de treino.

12 Ajuste do sistema de travagem da jante

AVISO: Você deve ajustar os travões dianteiros antes de montar.

Passo Um: Coloque as pastilhas de travão (B) na posição correcta:
- Desaperte o parafuso (A) em cada pastilha de travão (B).
- Ajuste cada pastilha de travão de modo a que fique plana contra o aro e alinhada com a curva do aro.
- Certifique-se de que cada pastilha de travão não se esfrega contra o aro.
- Se a superfície da pastilha de travão tiver setas sobre ela, certifique-se que as setas apontam para a parte de trás da bicicleta.
- Segure cada pastilha de travão em posição e aperte o parafuso.

Passo 2: Verifique o aperto de cada pastilha de travão:
- Tente mover cada sapata de travão para fora de posição.
- Se um sapato de travão se mover, repita o passo 1, mas aperte a porca mais apertada do que antes.
- Repita este teste até que cada pastilha de travão não se mova.

Substituição das pastilhas de travão
1. se necessário, desaperte o parafuso de ajuste do cabo do travão. (A)
2. Desaperte e remova o parafuso/parafuso da pastilha do travão. (B)
3. Remova a velha pastilha de travão. (C)
4. Instale a nova pastilha de travão, certificando-se de que aponta para a frente e se alinha uniformemente com o aro. (D)
5. Aperte o parafuso do sapato do travão de acordo com a tabela de torque.

AVISO: Substitua a pastilha de travão com o mesmo modelo e tipo que a pastilha original. Não aperte demasiado a braçadeira do cabo. O aperto excessivo da braçadeira do cabo pode cortar o cabo e causar lesões ao cavaleiro ou a outros.

13 Travões Coaster (backpedal) - vários modelos

Estes modelos estão equipados com travão traseiro "coaster" que é acionado rodando a manivela para trás.

Ative o travão de contrapedal da seguinte forma:
- Empurre os pedais para trás para mover a corrente para trás.
- A corrente aciona o mecanismo de travagem localizado no interior do
cubo da roda traseira.
- À medida que empurra os pedais com mais força, a ação de travagem aumenta.

Se a sua bicicleta tiver um travão de pinça para além do travão de contrapedal, utilize sempre o travão de contrapedal como travão principal para parar a bicicleta. bicicleta.

AVISO: O não cumprimento das seguintes instruções pode resultar em ferimentos para o piloto ou para outras pessoas:
- Quando andar de bicicleta pela primeira vez, experimente o travão de contrapedal e pratique a utilização a baixa velocidade numa área ampla, plana e livre de obstáculos.
- Sempre que andar de bicicleta, certifique-se de que o braço do garfo (B) está bem fixo ao suporte da corrente (C) do quadro da bicicleta. O travão de contrapedal não funcionará corretamente se o braço do travão não estiver fixo ao suporte da corrente.

AVISO DE SEGURANÇA
- É necessária a montagem de adultos.
- Os pais e cuidadores devem garantir que as crianças sejam devidamente instruídas na utilização deste produto.
- Mantenha as peças pequenas fora do alcance das crianças durante a montagem.
- Ao desembalar a bicicleta, retire devidamente todos os invólucros de plástico.
- Proteja a cabeça do seu filho com um capacete de segurança aprovado, assim como roupas apropriadas e sapatos de dedo do pé fechado quando andar de bicicleta.
- Durante a utilização, mantenha as mãos e os dedos longe de rodas e outras partes móveis para evitar o perigo de beliscar ou entalar.

CUIDADOS E MANUTENÇÃO
- A sua bicicleta está equipada com tampas de válvulas de segurança. Para os remover, pressione para baixo e rode no sentido contrário ao dos ponteiros do relógio.

- Guarde a sua bicicleta dentro de casa e nunca deixe a sua bicicleta fora de casa por longos períodos de tempo.
- Depois de montar, limpe qualquer água ou lama com um pano limpo.
- Guarde a sua bicicleta num local seco quando não estiver a ser utilizada.
- Verifique regularmente a pressão dos seus pneus.
- Certifique-se de que os seus pneus são mantidos com a pressão correcta (veja pneus para mais detalhes).
- Verifique regularmente e aperte todos os parafusos.
- Aplique periodicamente uma camada de cera para manter e proteger a vida da sua bicicleta.
- Esta bicicleta foi concebida para crianças pequenas e não é adequada para uso por adolescentes ou adultos.

Manutenção, Reparação e Serviço

AVISO: Este produto deve ser verificado periodicamente quanto a peças soltas, partidas ou desgastadas. Aperte quaisquer peças soltas e substitua imediatamente quaisquer peças gastas ou quebradas por peças originais. A limpeza periódica irá prolongar a vida útil do produto.

Peça a uma loja de bicicletas para fazer quaisquer reparações ou ajustes para os quais não tenha as ferramentas adequadas ou se as instruções deste manual ou quaisquer "Instruções Especiais" não forem suficientes para si.

FECHOS AUTOBLOCANTES:

Com o uso repetido, os fixadores de auto-travamento podem perder a sua capacidade de travamento de fios e podem soltar-se. Verifique os fechos auto-travantes frequentemente e substitua-os quando usados.

INSPECÇÃO DE ROLAMENTOS:

Verifique frequentemente os rolamentos nas rodas do produto. Substitua as rodas quando os rolamentos falharem nos seguintes testes:

Levante cada extremidade do produto do chão e rode a roda levantada à mão:

- A roda deve rodar livre e facilmente.
- A roda deve rodar livre e facilmente. Não deve haver nenhum movimento lateral na borda da roda quando empurrada para um lado com força ligeira.

VERIFICAÇÃO SEMANAL: Aplique algumas gotas de óleo de uso geral nos lados de cada eixo da roda. Verifique se os parafusos do eixo estão bem apertados.

14 Ajuste recomendado:

Recomenda-se o uso de uma chave de torque. O torque recomendado para cada fixador está listado na tabela. Para além de seguir o aperto recomendado, assegure-se de que as peças do produto são suficientemente apertadas realizando os testes de função (listados nas secções de montagem de componentes do manual) para cada componente à medida que este é apertado.

NOTA: Verifique se todos os fechos do produto estão apertados de acordo com a tabela.

Torques de aperto:

1. Torque de aperto do parafuso da haste do guiador: mín.15N – máx.25N.
2. Torque de aperto do parafuso da haste-garfo: mín.15N – máx.25N.
3. Força de tração do aperto: máx.220N.
4. Torque de aperto do parafuso de fixação do assento (para fixação do espigão do selim): mín.12N – máx.23N.
5. Força de impulso lateral da sela: máx.220N.
6.º Binário de aperto da porca da roda dianteira: 22-27 N.
7.º Binário de aperto da porca da roda traseira: 24-29 N.

15 Pneus

Manutenção:

- Verifique a pressão dos pneus frequentemente à medida que os pneus perdem ar lentamente ao longo do tempo. Ao guardar a sua bicicleta por um período de tempo mais longo, posicione a bicicleta de modo a que o peso da bicicleta não descanse sobre os pneus.
- Não utilize mangueiras de ar não regulamentadas para encher pneus/tubos. Uma mangueira não regulada pode encher demasiado os pneus de bicicleta e causar o rebentamento dos mesmos.
- Substitua os pneus gastos.

AVISO: Não ande ou sente-se na bicicleta se um pneu estiver com pressão insuficiente. Isto pode danificar o pneu, a câmara de ar e a jante.

Como inflar os pneus:

- Use uma bomba de mão ou de pé para encher os pneus.
- Mangueiras de ar reguladas por bitolas de estações de serviço também são aceitáveis.
- A pressão máxima de enchimento é indicada na lateral do pneu.
- Se houver duas pressões de enchimento na parede lateral do pneu, use a pressão mais alta para a condução em estrada e a pressão mais baixa para a condução fora de estrada.
- A pressão mais baixa irá proporcionar uma melhor tracção dos pneus e uma condução mais confortável. Antes de adicionar ar a qualquer pneu, certifique-se de que a borda do pneu (o pão) está à mesma distância da jante, de ambos os lados do pneu. Se o pneu não parecer estar bem assentado, liberte ar da câmara até que possa empurrar o talão do pneu para a jante onde for necessário. Adicione ar lentamente e pare frequentemente para verificar o assento e a pressão dos pneus até ser atingida a pressão correcta de enchimento.

Pressão recomendada dos pneus (250 Kpa - 36 PSI):

Verifique a pressão dos pneus frequentemente, pois todos os pneus perdem ar lentamente ao longo do tempo. Para armazenamento prolongado, mantenha o peso do produto fora dos pneus.
A pressão recomendada do pneu é marcada na parede lateral do pneu.
Conversão de PSI para Kilopascals.

Inspecção de Rolamentos

PRINTENÇA

Verifique os rolamentos da bicicleta frequentemente. Lubrificar os rolamentos uma vez por ano ou sempre que estes não cumpram os requisitos: seguintes

ROLAMENTOS DO TUBO DA CABEÇA

O garfo deve rodar livremente e suavemente em todos os momentos. Com a roda dianteira fora do chão, não deve ser capaz de mover o garfo para cima, para baixo ou de lado a lado no tubo do boi.

CARACTERÍSTICAS DE CRANK

A manivela deve girar sempre livremente e suavemente e as rodas da frente não devem estar soltas na manivela. A extremidade do pedal da manivela não deve ser capaz de se mover de um lado para o outro.

ROLAMENTOS DE RODAS

Levante cada extremidade da bicicleta do chão e vire lentamente a roda levantada à mão. Os rolamentos estão correctamente ajustados se:
- A roda gira livre e facilmente.
- O peso do reflector do raio, quando colocado contra a frente ou atrás da bicicleta, faz com que a roda gire para trás e para a frente várias vezes.
- Não há movimento lateral da jante da roda quando empurrada para o lado com força ligeira.

BANWOOD

1 Instalare ghidon

Slăbiți șurubul din partea de sus a ghidonului pentru a permite mișcarea capătului ghidonului.
Introduceți ghidonul în setul cu cască și asigurați-vă că este deasupra liniei de siguranță a ghidonului.
Folosind cheia hexagonală furnizată, strângeți șurubul din partea superioară a ghidonului.
AVERTISMENT: pentru a evita deteriorarea sistemului de direcție și posibila pierdere a controlului, marcajul "MIN-IN" (A) de pe șurub trebuie să se afle sub partea superioară a piuliței de blocare (B).
AVERTISMENT: nu strângeți prea tare șurubul tijei. Strângerea excesivă a șurubului tijei poate deteriora sistemul de direcție și poate cauza pierderea controlului.
AVERTISMENT: PURTAȚI ÎNTOTDEAUNA O CASCĂ DE PROTECȚIE ATUNCI CÂND UTILIZAȚI ACEST PRODUS!
- Casca trebuie purtată la înălțimea capului și trebuie să fie așezată jos pe frunte. Expunerea frunții poate provoca leziuni grave.
- Reglați glisoarele curelei sub ureche, pe ambele părți.
- Fixați cureaua pentru bărbie. Strângeți cureaua până când este bine fixată.
- Nu trebuie să încapă mai mult de două degete între curea și bărbie.
- O cască de protecție bine adaptată trebuie să fie confortabilă și să nu se balanseze înainte/înapoi sau dintr-o parte în alta.

Avertisment și informații de siguranță
- PERICOL DE SUFOCARE. Piese mici. Nu este potrivit pentru copiii cu vârsta sub 3 ani.
- Asamblarea trebuie să fie efectuată de un adult.
- Mânerele ghidonului sau capacele de capăt ale tuburilor trebuie înlocuite dacă sunt deteriorate, deoarece tuburile expuse pot provoca răniri. Toate produsele care conțin protecție finală ar trebui să fie verificate periodic pentru a se asigura că protecția este adecvată.
- Furcile de înlocuire trebuie să aibă același pas și același diametru interior al tubului ca și produsul original.
- Nu adăugați niciun motor la produs.
- Nu tractați și nu împingeți produsul.
- Nu modificați produsul.
- Înlocuiți imediat piesele uzate sau rupte.
- Dacă ceva nu funcționează corect, nu-l mai folosiți.

2 Montarea călărețului pe bicicletă

Pentru a determina dimensiunea corectă a bicicletei pentru călăreț:
- Urcați-vă pe bicicleta montată cu picioarele depărtate la lățimea umerilor și sprijinite pe sol.
- Trebuie să existe un spațiu liber de cel puțin 2,5 cm 1 între partea superioară a tubului superior 2 și picioarele biciclistului, în cazul unor anvelope umflate corespunzător.
- Lungimea minimă a picioarelor călărețului este egală cu partea cea mai înaltă a tubului superior plus un inch 3.

Observații privind frâna de mână:
În Europa/Australia/Noua Zeelandă/China:
- Maneta de frână din stânga controlează frâna spate.
- Maneta de frână din dreapta controlează frâna din față.

În SUA și în majoritatea altor țări:
- Maneta de frână stângă controlează frâna față.
- Maneta de frână din dreapta controlează frâna spate.

NOTĂ: Cablurile de frână pentru frânele față și spate vor fi dirijate către maneta de frână din dreapta sau din stânga în funcție de legile sau obiceiurile țării în care este vândută bicicleta.

Aceasta este responsabilitatea proprietarului:
AVERTISMENT: Această bicicletă este destinată a fi folosită de un singur conducător odată pentru transportul general și utilizarea în scop recreativ. Acesta nu este destinat să susțină cascadorii și săriturile. Dacă bicicleta a fost cumpărată neasamblată, este responsabilitatea proprietarului să urmeze toate instrucțiunile de asamblare și reglare exact așa cum sunt descrise în acest manual și în "Instrucțiuni speciale" furnizate. În plus, trebuie să vă asigurați că toate elementele de fixare și componentele sunt bine strânse.
NOTĂ: Verificați periodic dacă toate elementele de fixare și componentele sunt bine strânse.
Dacă bicicleta a fost achiziționată asamblată, este responsabilitatea proprietarului, înainte de a o utiliza pentru prima dată, să se asigure că

bicicleta a fost asamblată și reglată exact așa cum este descris în acest manual și în "Instrucțiuni speciale" furnizate și să se asigure că toate elementele de fixare și componentele sunt bine strânse.

NOTĂ:
În cazul în care produsul este asamblat, treceți la secțiunile:
- Verificarea tijei și a ghidonului.
- Reglarea clemei scaunului.

Avertisment general

AVERTISMENT: Nu este destinat utilizării pe drumurile publice.
- Purtați întotdeauna o cască de bicicletă care să respecte standardele de siguranță CPSC, precum și standardele de siguranță locale.
- Purtați întotdeauna încălțăminte.
- Bicicletele de 30 cm (12 inch) sau mai mici nu sunt destinate utilizării pe drumurile publice.
- Evitați să circulați pe timp de noapte, în amurg, în zori și în orice alt moment în care vizibilitatea este redusă.
- Reflectoare:
- Pentru siguranța dumneavoastră, nu vă deplasați cu bicicleta dacă elementele reflectorizante sunt instalate necorespunzător, deteriorate sau lipsesc.
- Nu permiteți ca vizibilitatea reflectoarelor să fie blocată de îmbrăcăminte sau de alte obiecte. Reflectoarele murdare nu funcționează corect. Curățați reflectoarele, dacă este necesar, cu o cârpă umedă și săpun.
- Fiți extrem de prudent pe vreme umedă:
- Conduceți încet pe suprafețe umede, deoarece anvelopele alunecă mai ușor.
- Creșteți distanța de frânare pe timp de ploaie.
- Evitați aceste pericole pentru a preveni pierderea controlului sau deteriorarea roților:
- Fiți atenți la grătarele de scurgere, marginile moi ale drumului, pietriș sau nisip, gropi sau rosturi, frunze umede sau trotuare denivelate.
- Traversați căile ferate în unghi drept pentru a evita pierderea controlului.
- Evitați acțiunile nesigure în timp ce conduceți.
- Nu transportați pasageri.
- Nu transportați niciun obiect și nu atașați nimic la bicicletă care să vă afecteze vederea, auzul sau controlul.
- Nu conduceți cu ambele mâini de pe ghidon.

Introducere în asamblare

Acest manual a fost realizat pentru mai multe biciclete diferite:
- Unele ilustrații pot varia ușor față de produsul real.
- Vă rugăm să urmați întocmai instrucțiunile.
- Modelele pot avea diferite accesorii, cum ar fi genți, coșuri, reflectoare, suporturi etc.
- Toate caracteristicile, componentele și accesoriile nu sunt incluse în toate modelele.
- Vă rugăm să citiți acest manual în întregime înainte de a începe asamblarea sau întreținerea.
- Dacă nu sunteți sigur cu privire la montarea acestei unități, vă rugăm să contactați magazinul local de biciclete.

Greutatea maximă a călărețului/bicicletei pentru acest produs este următoarea

Dimensiunea bicicletei	Ciclist		Ciclist + Bicicletă		Ciclist + Bicicletă + coș	
	kg	lbs	kg	lbs	kg	lbs
12	25	55	29,5	65	29,65	65,4
16	45	100	52,9	116,6	53,1	117,1

AVERTISMENT: În timpul asamblării, păstrați piesele de dimensiuni mici departe de accesul copiilor.
Nu aruncați cutia și ambalajul decât după ce ați terminat de asamblat bicicleta.
Acest lucru poate împiedica aruncarea accidentală a unor părți ale bicicletei.

NOTĂ: Toate indicațiile (dreapta, stânga, față, spate, etc.) din acest manual sunt cele văzute de către pilot atunci când este așezat pe bicicletă.

Verificarea etanșeității tijei și a etanșeității ghidonului

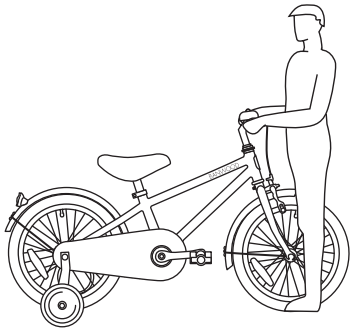

Pentru a verifica etanșeitatea tijei:
- Călătoriți roata din față între picioare.
- Încercați să rotiți roata din față prin

rotirea ghidonului.
- Dacă ghidonul și tija se rotesc fără a roti roata față, realiniați tija cu roata și strângeți șuruburile tijei mai tare decât înainte (aproximativ 1/2 rotație pe rând).
- Repetați acest test până când ghidonul și tija nu se mai rotesc fără a roti roata din față.

Pentru a verifica etanșeitatea clemei ghidonului:
- Țineți bicicleta nemișcată și încercați să mișcați capetele ghidonului în sus și în jos sau înainte și înapoi.

AVERTISMENT: Nu depășiți limita de forță de 45 kg (100 lbs).
- Dacă ghidonul se mișcă, slăbiți șuruburile de prindere a ghidonului.
- Așezați ghidonul în poziția corectă și strângeți șuruburile de prindere a ghidonului mai tare decât înainte.
- În cazul în care clema ghidonului are mai multe șuruburi, strângeți-le în mod egal.
- Repetați acest test până când ghidonul nu se mai mișcă în clema ghidonului.

3 Cum se montează apărătoarea de noroi față?

- Îndepărtați șurubul cu o cheie de 10 mm.
- Montați apărătoarea de noroi, înlocuiți șurubul și fixați-o.
- Îndepărtați șuruburile de pe vârfurile furcii cu o șurubelniță.
- Montați suporții apărătorilor de noroi pe vârfurile furcii.
- Montați din nou șuruburile și folosiți o șurubelniță pentru a le fixa.

4 Cum se montează roata din față?

- Îndepărtați piulițele de ax și dispozitivele de fixare a roților deja atașate la axa roții din față.
- Montați roata pe furca față.
- Instalați dispozitivele de fixare a roților, asigurându-vă că filele se află în găurile din urechile furcii.
- Fixați roata din față cu piulițe de osie.
- Poziționați roata în centrul furcii și strângeți bine piulițele axei cu o cheie de 15 mm.

NOTĂ: Asigurați-vă că roata se rotește liber, fără a intra în contact cu furca sau cu apărătoarea de noroi.

AVERTISMENT: Nu utilizați piulițe simple pentru a fixa roata față.

AVERTISMENT: Dacă nu urmați acești pași, roata din față se poate desprinde în timpul mersului. Acest lucru poate cauza rănirea călărețului sau a altor persoane.

5 Instalarea șeii

Slăbiți șurubul cu cap hexagonal de pe clema tijei de șa pentru a permite șeii să se miște.
Reglați înălțimea astfel încât picioarele copilului dvs. să se sprijine confortabil pe sol, să fie plate pe sol și ușor îndoite la genunchi.
Strângeți bine șurubul astfel încât să susțină călărețul fără să se miște.

AVERTISMENT: Pentru a preveni slăbirea șeii și pierderea controlului, marcajul ''min.in'' de pe (B) tija de șa trebuie să fie sub partea superioară a tubului de șa (C).

6 Instalarea coșului

Atașați curelele coșului la ghidon și reglați-l la o poziție perfectă.

7 Instalarea pedalelor

- Rețineți că există o literă la sfârșitul axei. "L" înseamnă stânga, "R" înseamnă dreapta.
- Folosiți cheia de 15 mm pentru a fixa pedala "L" pe partea stângă și pedala "R" pe partea dreaptă.

Strângeți pedalele:
- Asigurați-vă că filetele fiecărei pedale se află complet în brațul pedalier.

AVERTISMENT: Asigurați-vă că pedalele sunt bine fixate pe brațele de manivelă, astfel încât să nu se slăbească. Verificați periodic etanșeitatea.

8 INSTALAREA SONERIEI PENTRU BICICLETE

Folosiți o șurubelniță pentru a instala clopotul pe ghidon.

9 Reglarea lanțului

ATENȚIE:
- Lanțul trebuie să rămână pe roți dințate. Dacă lanțul se desprinde de pe pinioane, frâna de munte nu va funcționa.
- Nu încercați să reparați lanțul. În cazul în care există o problemă cu lanțul, solicitați reparații la un atelier de biciclete.

Ajustare:
Lanțul trebuie să fie reglat corect. Dacă este prea strâns, bicicleta va fi greu de pedalat. Dacă este prea

slăbit, lanțul se poate desprinde de pe pinioane.
Atunci când lanțul (C) este strâns corect, puteți roti liber manivela și nu puteți trage mai mult de o jumătate de centimetru (A) de o muchie dreaptă (B), așa cum se arată.
Reglați strângerea lanțului după cum urmează:
- Slăbiți piulițele axei roților din spate.
- Deplasați roata din spate înainte sau înapoi, după cum este necesar.
NOTĂ: Asigurați-vă că roata din spate se află în centrul cadrului bicicletei.
- Țineți roata în această poziție și strângeți-o bine.

10 Lubrifiere

AVERTISMENT:
- Nu lubrifiați excesiv. Dacă uleiul ajunge în jante sau în plăcuțele de frână, performanța frânelor va fi redusă și va fi necesară o distanță de oprire mai mare. Motociclistul sau alte persoane pot fi rănite.
- Lanțul poate scurge ulei în exces pe janta roții. Ștergeți excesul de ulei de pe lanț.
- Păstrați tot uleiul departe de suprafețele pedalei pe care se sprijină picioarele dumneavoastră.
- Folosind săpun și apă caldă, curățați tot uleiul de pe jante, plăcuțele de frână, pedale și anvelope.
- Clătiți cu apă curată și uscați bine înainte de a merge pe bicicletă.
Mai jos găsiți piesele care trebuie lubrifiate la fiecare șase luni:
- Pedale: Puneți patru picături de ulei în locul în care axele intră în pedale.
- Lanțul: Puneți o picătură de ulei pe fiecare rolă a lanțului. Ștergeți tot excesul de ulei de pe lanț.
- Manetele de frână: Puneți o picătură de ulei pe punctul de pivot al fiecărei manete de frână.
- Frânele roților: Puneți o picătură de ulei pe punctul de pivot al fiecărei frâne cantilever.
- Frânele și cablurile: Puneți patru picături de ulei în ambele capete ale fiecărui cablu. Lăsați uleiul să se absoarbă înapoi de-a lungul firului cablului.
- Ansamblul de pinioane spate: Așezați bicicleta pe partea stângă. Întoarceți încet roata spate în sensul acelor de ceasornic. Puneți patru picături de ulei în fisura dintre pinioanele spate (care sunt staționare) și corpul roții libere (care se rotește în sensul acelor de ceasornic).

11 Roți de formare

Cum se asamblează roata de formare?
- Îndepărtați piulițele exterioare ale axei (A) și suporturile apărătorilor de noroi de pe ambele părți ale axei (B) folosind o cheie de 15 mm.
- Așezați fila de aliniere (C), un picior de roată de antrenament (D), suportul apărătorului de noroi, distanțierul și piulița de ax (A) la fiecare capăt al axului roții spate.
- Fixați piulițele cu cheia de 15 mm, asigurați-vă că ambele roți de antrenament sunt la aceeași distanță de sol.
AVERTISMENT: Înainte de fiecare plimbare, asigurați-vă că ambele piulițe ale axei sunt strânse. De asemenea, asigurați-vă că ambele roți sunt la aceeași distanță de sol.
Pe măsură ce abilitățile copilului dumneavoastră se îmbunătățesc, puteți ridica și, în cele din urmă, îndepărta rotilele.
Ridicarea treptată a roților de antrenament îl va ajuta pe copil să învețe să meargă pe ambele roți ale bicicletei.
- Pentru a muta roțile de antrenament, slăbiți piulițele axei, glisați piciorul în poziția corectă și strângeți din nou piulițele axei.
- Pentru a îndepărta roțile de antrenament, îndepărtați piulițele axei și picioarele de antrenament. Reinstalați piulița axei peste fila de aliniere și strângeți-o bine.
AVERTISMENT: Asigurați-vă că fila crestată de pe fila de aliniere (C) se află pe partea din spate a axei și în fanta din cadru.
AVERTISMENT: Dacă nu se reinstalează piulițele de osie, conducătorul sau alte persoane pot fi rănite.
AVERTISMENT: Când utilizați bicicleta cu rotile:
- Circulați numai pe zone plane.
- Nu circulați pe dealuri abrupte, pe trotuare denivelate sau în apropierea treptelor. Bicicleta se poate răsturna dacă una dintre rotile se desprinde de pe marginea suprafeței de rulare.
- Mergeți drept în sus și în jos pe suprafețe înclinate, deoarece bicicleta se poate răsturna atunci când mergeți pe suprafețe înclinate.
- Reduceți viteza în viraje, deoarece nu puteți vira la fel de repede ca

bicicletele fără roți de antrenament.

12 Reglarea sistemului de frânare pe jantă

AVERTISMENT: Trebuie să reglați frânele din față înainte de a conduce.

Primul pas: Așezați plăcuțele de frână (B) în poziția corectă:

- Slăbiți șurubul (A) de pe fiecare plăcuță de frână (B).
- Reglați fiecare plăcuță de frână astfel încât să fie plană pe jantă și aliniată cu curba jantei.
- Asigurați-vă că fiecare plăcuță de frână nu se freacă de jantă.
- Dacă suprafața plăcuței de frână are săgeți pe ea, asigurați-vă că săgețile sunt îndreptate spre partea din spate a bicicletei.
- Țineți fiecare plăcuță de frână în poziție și strângeți șurubul.

Pasul 2: Verificați etanșeitatea fiecărei plăcuțe de frână:

- Încercați să deplasați fiecare sabot de frână din poziție.
- Dacă un sabot de frână se mișcă, repetați pasul 1, dar strângeți piulița mai tare decât înainte.
- Repetați acest test până când fiecare plăcuță de frână nu se mai mișcă.

Înlocuirea plăcuțelor de frână

1. Dacă este necesar, slăbiți șurubul de reglare a cablului de frână. (A)
2. Slăbiți și îndepărtați șurubul/șurubul plăcuței de frână. (B)
3. Îndepărtați vechea plăcuță de frână. (C)
4. Instalați noua plăcuță de frână, asigurându-vă că este îndreptată în față și că se aliniază uniform cu janta. (D)
5. Strângeți șurubul sabotului de frână în conformitate cu tabelul de cuplu.

AVERTISMENT: Înlocuiți plăcuța de frână cu același model și tip ca și plăcuța de frână originală. Nu strângeți prea tare clema pentru cablu. Strângerea excesivă a clemei de prindere a cablului poate tăia cablul și poate cauza rănirea călărețului sau a altor persoane.

13 Frâne Coaster (backpedal) - diverse modele

Aceste modele sunt echipate cu o frână spate „coaster” care este activată prin rotirea manivelei în spate.

Activați frâna de coaster după cum urmează:

- Împingeți pedalele înapoi pentru a muta lanțul înapoi.
- Lanțul activează mecanismul de frână situat în interiorul butuc roata spate.
- Pe măsură ce împingeți pedalele mai tare înapoi, acțiunea de frânare crește.

Dacă bicicleta dumneavoastră are o frână cu etrier în plus față de frâna de coaster, utilizați întotdeauna frâna de coaster ca frână principală pentru a opri bicicleta.

bicicleta.

AVERTISMENT: Nerespectarea următoarelor instrucțiuni poate duce la rănirea călărețului sau a altora:

- Când mergeți cu bicicleta pentru prima dată, încercați frâna de coaster și exersați-vă să o utilizați la viteză mică într-o zonă largă, plană, fără obstacole.
- De fiecare dată când mergeți pe bicicletă, asigurați-vă că brațul furcii (B) este bine fixat pe suportul lanțului (C) al cadrului bicicletei. Frâna de coaster nu va funcționa corect dacă brațul de frână nu este atașat la tija lanțului.

AVERTISMENT DE SIGURANȚĂ

- Este necesară asamblarea de către un adult.
- Părinții și persoanele care se ocupă de copii trebuie să se asigure că aceștia sunt instruiți în mod corespunzător cu privire la utilizarea acestui produs.
- În timpul asamblării, păstrați piesele mici la îndemâna copiilor.
- La despachetarea bicicletei, îndepărtați în mod corespunzător toate ambalajele de plastic.
- Protejați capul copilului dumneavoastră cu o cască de protecție aprobată, precum și cu îmbrăcăminte adecvată și pantofi cu vârf închis atunci când mergeți pe bicicletă.
- În timpul utilizării, țineți mâinile și degetele departe de roți și de alte părți mobile pentru a evita pericolul de ciupire sau prindere.

ÎNGRIJIRE ȘI ÎNTREȚINERE

- Bicicleta dvs. este echipată cu capace de supapă de siguranță. Pentru a le scoate, apăsați în jos și rotiți-le în sens invers acelor de ceasornic.
- Depozitați-vă bicicleta în interior și nu o lăsați niciodată afară pentru perioade lungi de timp.
- După utilizare, ștergeți apa sau noroiul cu o cârpă curată.
- Depozitați-vă bicicleta într-un loc uscat atunci când nu o utilizați.
- Verificați regulat presiunea din

anvelope.
- Asigurați-vă că anvelopele sunt menținute la presiunea corectă (consultați secțiunea Anvelope pentru detalii).
- Verificați și strângeți în mod regulat toate șuruburile.
- Aplicați periodic un strat de ceară pentru a menține și a proteja durata de viață a motocicletei dumneavoastră.
- Această bicicletă este concepută pentru copii mici și nu este potrivită pentru a fi folosită de adolescenți sau adulți.

Întreținere, reparații și service

AVERTISMENT: Acest produs trebuie verificat periodic pentru a se verifica dacă există piese slăbite, rupte sau uzate. Strângeți toate piesele libere și înlocuiți imediat orice piesă uzată sau stricată cu piese originale. Curățarea periodică va prelungi durata de viață a produsului.

Solicitați unui atelier de biciclete să efectueze orice reparații sau ajustări pentru care nu aveți uneltele adecvate sau dacă instrucțiunile din acest manual sau orice "Instrucțiuni speciale" nu sunt suficiente pentru dumneavoastră.

DISPOZITIVE DE FIXARE CU AUTOBLOCARE:

În cazul unei utilizări repetate, dispozitivele de fixare cu autoblocare își pot pierde capacitatea de blocare a filetului și se pot slăbi. Verificați frecvent elementele de fixare cu autoblocare și înlocuiți-le atunci când sunt uzate.

INSPECȚIA RULMENȚILOR:

Verificați frecvent rulmenții din roțile produsului. Înlocuiți roțile atunci când rulmenții nu trec următoarele teste:

Ridicați fiecare capăt al produsului de la sol și rotiți cu mâna roata ridicată:
- Roata trebuie să se rotească liber și ușor.
- Roata trebuie să se rotească liber și ușor. Nu trebuie să existe nicio mișcare laterală la marginea roții atunci când este împinsă într-o parte cu o forță ușoară.

VERIFICARE SEMNALĂ: Aplicați câteva picături de ulei de uz general pe părțile laterale ale fiecărei axe de roată. Verificați dacă șuruburile axei sunt bine strânse.

14 Reglarea recomandată:

Se recomandă utilizarea unei chei dinamometrice. Cuplul recomandat pentru fiecare element de fixare este listat în tabel. În plus față de respectarea strângerii recomandate, asigurați-vă că piesele produsului sunt suficient de strânse prin efectuarea testelor de funcționare (enumerate în secțiunile de asamblare a componentelor din manual) pentru fiecare componentă pe măsură ce este strânsă.

NOTĂ: Verificați dacă toate elementele de fixare ale produsului sunt strânse în conformitate cu tabelul.

Cuplu de strângere:

1. Cuplu de strângere a șurubului ghidon-tipă: min.15N – max.25N.
2. Cuplu de strângere tijă-furcă: min.15N – max.25N.
3. Forța de tragere a prinderii: max.220N.
4. Bolt de prindere scaun (pentru fixarea tijei scaunului) cuplu de strângere: min.12N – max.23N.
5. Forța de împingere laterală a șai: max.220N.
6. Cuplu de strângere a piuliței roții din față: 22-27 N.
7. Cuplu de strângere a piuliței roții din spate: 24-29 N.

15 Anvelope

Întreținere:

- Verificați frecvent presiunea de umflare a anvelopelor, deoarece acestea pierd aer în timp. Atunci când depozitați bicicleta pentru o perioadă mai lungă de timp, poziționați-o astfel încât greutatea bicicletei să nu se sprijine pe anvelope.
- Nu utilizați furtunuri de aer nereglementate pentru umflarea anvelopelor/tuburilor. Un furtun nereglementat poate supraumfla anvelopele de bicicletă și le poate face să explodeze.
- Înlocuiți anvelopele uzate.

AVERTISMENT: Nu vă plimbați și nu vă așezați pe bicicletă dacă o anvelopă nu este suficient de umflată. Acest lucru poate deteriora anvelopa, camera de aer și janta.

Cum se umflă anvelopele:

- Folosiți o pompă de mână sau de picior pentru a umfla anvelopele.
- Sunt acceptate și furtunurile de aer reglementate de manometrele stațiilor de benzină.
- Presiunea maximă de umflare este indicată pe partea laterală a anvelopei.
- Dacă există două presiuni de

umflare pe peretele lateral al anvelopei, utilizați presiunea mai mare pentru condusul pe șosea și presiunea mai mică pentru condusul în afara șoselei.
- Presiunea mai mică va asigura o tracțiune mai bună a pneurilor și o călătorie mai confortabilă. Înainte de a adăuga aer în orice anvelopă, asigurați-vă că marginea anvelopei (tăvălugul) se află la aceeași distanță de jantă, pe ambele părți ale anvelopei. Dacă anvelopa nu pare să fie așezată corect, eliberați aerul din cameră până când puteți împinge talonul anvelopei în jantă acolo unde este necesar. Adăugați aerul încet și opriți-vă frecvent pentru a verifica așezarea și presiunea pneurilor până când se atinge presiunea de umflare corectă.

Presiunea recomandată pentru pneuri (250 Kpa - 36 PSI):

Verificați frecvent presiunea de umflare a anvelopelor, deoarece toate anvelopele pierd aer încet în timp. Pentru o depozitare prelungită, păstrați greutatea produsului în afara anvelopelor.
Presiunea recomandată a anvelopei este marcată pe peretele lateral al anvelopei. Conversia de la PSI în Kilopascali.

Inspecția rulmenților

ÎNTREȚINERE

Verificați frecvent rulmenții bicicletei. Lubrifiați rulmenții o dată pe an sau ori de câte ori aceștia nu îndeplinesc cerințele: următoarele

RULMENȚI PENTRU TUBUL DE DIRECȚIE

Furca trebuie să se rotească liber și fără probleme în orice moment. Cu roata din față ridicată de la sol, nu ar trebui să puteți mișca furca în sus, în jos sau dintr-o parte în alta a tubului de direcție.

RULMENȚI CRANK

Manivela trebuie să se rotească liber și fără probleme în orice moment, iar pinioanele din față nu trebuie să fie slăbite pe manivelă. Capătul pedalei de la manivelă nu trebuie să se poată mișca dintr-o parte în alta.

RULMENȚI DE ROȚI

Ridicați fiecare capăt al bicicletei de la sol și rotiți încet cu mâna roata ridicată. Rulmenții sunt reglați corect dacă:
- Roata se rotește liber și ușor.
- Greutatea reflectorului cu raze, atunci când este plasat în fața sau în spatele bicicletei, face ca roata să se rotească înainte și înapoi de mai multe ori.
- Nu există nicio mișcare laterală a jantei atunci când împingeți roata în lateral cu o forță ușoară.

BANWOOD

1 Ugradnja upravljača

Otpustite vijak na vrhu upravljača kako biste omogućili pomicanje kraja upravljača.
Umetnite upravljač u slušalice i provjerite je li iznad sigurnosne linije upravljača.
Pomoću priloženog inbus ključa zategnite vijak na vrhu upravljača.
UPOZORENJE: Kako bi se spriječilo oštećenje sustava upravljanja i mogući gubitak kontrole, oznaka "MIN-IN" (minimalno umetanje) (A) mora biti na vretenu ispod vrha sigurnosne matice (B).
UPOZORENJE: Nemojte previše zategnuti vijak vretena. Pretjerano zatezanje vijka vretena može oštetiti sustav upravljanja i uzrokovati gubitak kontrole.
UPOZORENJE: UVIJEK NOSITE KACIGU KOD KORIŠTENJA OVOG PROIZVODA!
- Kacigu treba postaviti u visini glave i nisko na čelu. Izlaganje čela može uzrokovati ozbiljne ozljede.
- Podesite klizače remena ispod uha s obje strane.
- Zakopčajte remen za bradu. Podesite remen dok ne pripije.
- Između remena i brade ne smije stati više od dva prsta.
- Kaciga koja dobro pristaje treba biti udobna i ne smije se ljuljati naprijed/nazad ili s jedne na drugu stranu.

Upozorenje i sigurnosne informacije
- OPASNOST OD GUŠENJA. Mali dijelovi. Nije prikladno za djecu mlađu od 3 godine.
- Montažu mora obaviti punoljetna osoba.
- Rukohvati upravljača ili čepovi cijevi moraju se zamijeniti ako su oštećeni, jer izložene cijevi mogu uzrokovati ozljede. Sve proizvode koji sadrže krajnju zaštitu treba redovito provjeravati kako bi se osiguralo da je zaštita prikladna.
- Zamjenske vilice moraju imati isti nagib i unutarnji promjer cijevi kao originalni proizvod.
- Nemojte dodavati nikakav motor proizvodu.
- Nemojte vući niti gurati proizvod.
- Nemojte modificirati proizvod.
- Odmah zamijenite istrošene ili slomljene dijelove.
- Ako nešto ne radi kako treba, prestanite to koristiti.

2 Prilagodba biciklista na bicikl

Za određivanje točne veličine bicikla za vozača:
- Popnite se na bicikl s nogama u širini ramena i ravno na tlu.
- Mora postojati najmanje 2,5 cm razmaka 1 između najvišeg dijela gornje cijevi 2 i međunožja vozača s pravilno napuhanim gumama.
- Minimalna duljina noge vozača je najviši dio gornje cijevi plus jedan 3 inča.

Napomene o parkirnoj kočnici:
U Europi/Australiji/Novom Zelandu/Kini:
- Lijeva poluga kočnice kontrolira stražnju kočnicu.
- Desna poluga kočnice upravlja prednjom kočnicom.

U SAD-u i većini drugih zemalja:
- Lijeva poluga kočnice upravlja prednjom kočnicom.
- Desna poluga kočnice upravlja stražnjom kočnicom.

NAPOMENA: sajle kočnice za prednje i stražnje kočnice bit će postavljene na desnu ili lijevu ručicu kočnice, ovisno o zakonima ili običajima zemlje u kojoj se bicikl prodaje.
Odgovornost je vlasnika:
UPOZORENJE: Ovaj bicikl namijenjen je vožnji jednog po jednog vozača za opći prijevoz i rekreativnu upotrebu. Nije napravljen da izdrži izvođenje vratolomija i skokova. Ako je bicikl kupljen nesastavljen, vlasnik je dužan slijediti sve upute za sastavljanje i podešavanje točno kako je navedeno u ovom priručniku i priloženim "Posebnim uputama". Također, morate biti sigurni da su svi pričvršćivači i komponente pravilno zategnuti.
NAPOMENA: Povremeno provjeravajte jesu li svi pričvršćivači i komponente zategnuti.
Ako je bicikl kupljen sastavljen, vlasnik je dužan, prije prve upotrebe, osigurati da je bicikl sastavljen i podešen točno kako je navedeno u ovom priručniku i priloženim "Posebnim uputama" te osigurati da su svi pričvršćivači i komponente ispravno tijesno.
BILJEŠKA:
Ako je proizvod sastavljen, prijeđite na odjeljke:
- Provjera vretena i upravljača.
- Podešavanje stezaljke sjedala.

opće upozorenje
UPOZORENJE: Nije namijenjeno za korištenje na javnim cestama.
- Uvijek nosite biciklističku kacigu koja zadovoljava CPSC sigurnosne standarde kao i lokalne sigurnosne standarde.
- Uvijek nosite cipele.

- Bicikli od 30 cm (12 inča) ili manje nisu namijenjeni za korištenje na javnim cestama.
- Izbjegavajte vožnju noću, u sumrak, u zoru i u bilo koje drugo vrijeme loše vidljivosti.
- Reflektori:
- Radi vlastite sigurnosti nemojte voziti bicikl ako su reflektori pogrešno postavljeni, oštećeni ili nedostaju.
- Nemojte dopustiti da odjeća ili drugi predmeti blokiraju vidljivost reflektora. Prljavi reflektori ne rade dobro. Očistite reflektore, ako je potrebno, vlažnom krpom i sapunom.
- Ekstremne mjere opreza u slučaju kiše:
- Vozite polako po mokrim površinama, jer gume lakše klize.
- Povećajte put kočenja po vlažnom vremenu.
- Izbjegnite ove opasnosti kako biste izbjegli gubitak kontrole ili oštećenje kotača:
- Budite svjesni odvodnih rešetki, mekih rubova ceste, šljunka ili pijeska, rupa ili kolotraga, mokrog lišća ili neravnog kolnika.
- Prijeđite staze pod pravim kutom kako biste izbjegli gubitak kontrole.
- Izbjegavajte nesigurne radnje tijekom vožnje.

Maksimalna težina vozača/bicikla za ovaj proizvod je sljedeća						
Veličina bicikla	Biciklist		Biciklist + Bicikl		Biciklist + Bicikl + košara	
	kg	lbs	kg	lbs	kg	lbs
12	25	55	29,5	65	29,65	65,4
16	45	100	52,9	116,6	53,1	117,1

- Ne prevozite putnike.
- Ne nosite nikakve predmete i ne pričvršćujte bilo što na bicikl što bi moglo ometati vaš vid, sluh ili kontrolu.
- Nemojte voziti s obje ruke s upravljača.

Uvod u montažu

Ovaj priručnik je napravljen za nekoliko različitih bicikala:
- Neke ilustracije mogu se neznatno razlikovati od stvarnog proizvoda.
- Slijedite upute do slova.
- Modeli mogu imati različite dodatne elemente kao što su torbe, košare, reflektori, nosači itd.
- Sve značajke, komponente i dodaci nisu uključeni u sve modele.
- Molimo pročitajte cijeli ovaj priručnik prije početka sastavljanja ili održavanja.
- Ako niste sigurni u montiranje ove jedinice, idite u svoju lokalnu trgovinu bicikala.

UPOZORENJE: Držite male dijelove izvan dohvata djece tijekom sastavljanja.
Nemojte bacati kutiju i ambalažu dok ne završite sa sastavljanjem bicikla.
To može spriječiti da se dijelovi bicikla slučajno odbace.
NAPOMENA: Svi pokazatelji (desno, lijevo, naprijed, straga, itd.) u ovom priručniku su ono što vozač vidi kada sjedi na biciklu.

Provjera nepropusnosti vretena i upravljača

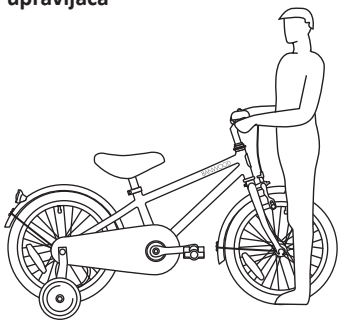

Za provjeru nepropusnosti stabljike:
- Zavucite prednji kotač između nogu.
- Pokušajte okrenuti prednji kotač okretanjem upravljača.
- Ako se upravljač i vreteno okreću bez okretanja prednjeg kotača, ponovno poravnajte vreteno s kotačem i zategnite vijke vretena jače nego prije (otprilike 1/2 okretaja odjednom).
- Ponavljajte ovaj test sve dok se upravljač i vretena ne okreću bez okretanja prednjeg kotača.

Za provjeru čvrstoće stezaljke upravljača:
- Držite bicikl mirnim i pokušajte pomicati krajeve upravljača gore-dolje ili naprijed-natrag.

UPOZORENJE: Nemojte prekoračiti granicu sile od 45 kg (100 lbs).
- Ako se upravljač pomiče, otpustite vijke stezaljke upravljača.
- Postavite upravljač u ispravan položaj i zategnite vijke stezaljki upravljača jače nego prije.
- Ako stezaljka upravljača ima više od jednog vijka, zategnite ih jednako.
- Ponavljajte ovaj test sve dok se upravljač ne pomakne u stezaljci upravljača.

3 Kako se montira prednji branik?

- Uklonite vijak ključem od 10 mm.
- Ugradite blatobran, vratite vijak i popravite ga.
- Odvijačem uklonite vijke s vrhova vilica.
- Postavite nosače blatobrana na vrhove vilica.
- Zamijenite vijke i pričvrstite ih odvijačem.

4 Kako montirati prednji kotač?

- Uklonite osovinske matice i držače kotača koji su već pričvršćeni na osovinu prednjeg kotača.
- Postavite kotač u prednju vilicu.
- Ugradite držače kotača pazeći da su ušice u rupama za ušicu na vilici.
- Pričvrstite prednji kotač maticama osovine.
- Postavite kotač u sredinu vilice i čvrsto zategnite matice osovine ključem od 15 mm.

NAPOMENA: Provjerite da li se kotač slobodno okreće bez dodira s vilicom ili blatobranom.

UPOZORENJE: Nemojte koristiti matice za pričvršćivanje prednjeg kotača.

UPOZORENJE: Ako se ovi koraci ne slijede, prednji kotač se može olabaviti tijekom vožnje. To može uzrokovati ozljede jahača ili drugih ljudi.

5 Ugradnja sedla

Otpustite vijak sa šesterokutnom glavom na stezaljci sjedala kako biste omogućili pomicanje stupa sjedala.

Podesite visinu tako da djetetova stopala udobno počivaju na podu, ležeći ravno s laganim savijanjem u koljenima.

Dobro pritegnite vijak tako da podupire vozača bez pomicanja.

UPOZORENJE: Kako bi se spriječilo popuštanje sjedala i gubitak kontrole, oznaka "min.in" na Ⓑ stubu sjedala mora biti ispod vrha cijevi sjedala Ⓒ.

6 Instalacija košare

Pričvrstite trake košare na upravljač i namjestite ga u savršen položaj.

7 Ugradnja pedala

- Imajte na umu da se na kraju osi nalazi slovo. "L" znači lijevo, "R" znači desno.
- Pomoću ključa od 15 mm pričvrstite papučicu "L" na lijevoj strani i "R" pedalu na desnoj strani

Zategnite pedale:

- Provjerite jesu li navoji na svakoj pedali u potpunosti uvučeni u polugu radilice.

UPOZORENJE: Provjerite jesu li pedale čvrsto pričvršćene na poluge kako se ne bi olabavile. Povremeno provjeravajte nepropusnost.

8 UGRADNJA ZVONO ZA BICIKL

Upotrijebite odvijač za ugradnju zvona na upravljač.

9 Podešavanje lanca

PAŽNJA:

- Lanac mora ostati na lančanicima. Ako lanac sklizne sa lančanika, kočnica neće raditi.
- Ne pokušavajte popraviti lanac. Ako postoji problem s lancem, neka popravak obavi trgovina biciklima.

Podešavanje:

Lanac mora biti pravilno podešen. Ako je preusko, bicikl će biti teško pedalirati. Ako je previše labav, lanac može skliznuti sa lančanika. Kada je lanac Ⓒ pravilno zategnut, možete slobodno okretati ručicu i povući je ne više od pola inča Ⓐ od ravnala Ⓑ, kao što je prikazano.

Podesite labavost lanca na sljedeći način:

- Otpustite matice osovine stražnjeg kotača.
- Pomaknite stražnji kotač naprijed ili natrag prema potrebi.

NAPOMENA: Provjerite je li stražnji kotač u sredini okvira bicikla.

- Držite kotač u tom položaju i dobro ga zategnite.

10 Podmazivanje

UPOZORENJE:

- Nemojte previše podmazati. Ako ulje dospije na felge ili papučice kočnica, učinak kočenja će se smanjiti i bit će potrebna veća udaljenost da se bicikl zaustavi. Može doći do ozljede jahača ili drugih.
- Lanac može izbaciti višak ulja na naplatak kotača. Obrišite višak ulja s lanca.
- Držite svo ulje s površina pedala na kojima se vaša stopala nalaze.
- Sapunom i vrućom vodom očistite svo ulje s felgi, papučica kočnica, pedala i guma.
- Isperite ih čistom vodom i potpuno osušite prije korištenja bicikla.

U nastavku ćete pronaći dijelove koje treba podmazati svakih šest mjeseci:
- Pedale: Stavite četiri kapi ulja na mjesto gdje osovine ulaze u pedale.
- Lanac: Stavite jednu kap ulja na svaki valjak lanca. Obrišite sav višak ulja s lanca.
- Poluge kočnice: Stavite jednu kap ulja na točku okretanja svake ručice kočnice.
- Kočnice kotača: Stavite jednu kap ulja na točku okretanja svake konzolne kočnice.
- Kočnice i sajla: Stavite četiri kapi ulja na oba kraja svakog kabela. Pustite da se ulje upije natrag duž žice kabela.
- Stražnji lančanik: Položite bicikl na lijevu stranu. Polako okrenite stražnji kotač u smjeru kazaljke na satu. Stavite četiri kapi ulja u pukotinu između stražnjih lančanika (koji miruju) i tijela slobodnog kotača (koje se okreće u smjeru kazaljke na satu).

11 Trening Kotača

Kako sastaviti kotač za treniranje?

· Uklonite vanjske matice osovine Ⓐ i nosače blatobrana s obje strane osovine Ⓑ pomoću ključa od 15 mm.

· Postavite jezičak za poravnanje Ⓒ, nožicu kotača Ⓓ, nosač blatobrana, odstojnik i maticu osovine Ⓐ na svaki kraj kotača stražnje osovine.

· Učvrstite matice ključem od 15 mm, provjerite jesu li oba kotača za vježbanje na istoj udaljenosti od tla.

UPOZORENJE: Prije svake vožnje provjerite jesu li obje osovinske matice zategnute. Također provjerite jesu li oba kotača na istoj udaljenosti od tla.

Kako vaše dijete napreduje u sposobnostima, možete podići i na kraju ukloniti kotače za vježbanje. Malo po malo podizanje kotača za vježbanje pomoći će vam da naučite voziti na oba kotača bicikla.
- Za pomicanje kotača za vježbanje, otpustite matice osovine, gurnite nogu u ispravan položaj i ponovno zategnite matice osovine.
- Da biste uklonili kotače za vježbanje, uklonite matice osovine i noge za vježbanje. Vratite maticu osovine preko jezička za poravnanje i čvrsto je zategnite.

UPOZORENJE: Provjerite je li urezani jezičak jezička Ⓒ za poravnanje na stražnjoj strani osovine i u utoru na okviru.

UPOZORENJE: Neuspješno postavljanje matica osovine može dovesti do ozljeda vozača ili prolaznika.

UPOZORENJE: Kada koristite bicikl s kotačićima za treniranje:
- Vozite samo po ravnim površinama.
- Nemojte se voziti po strmim brdima, neravnim pločnicima ili u blizini stepenica. Bicikl se može prevrnuti ako jedan od kotača za vježbanje odleti s ruba površine za vožnju.
- Vozite se ravno gore-dolje na nagibima, jer se bicikl može prevrnuti kada vozite na nagibima.
- Usporite u zavojima jer ne možete okretati tako brzo kao bicikl bez kotača za treniranje.

12 Podešavanje kočionog sustava oboda

UPOZORENJE: Prije vožnje bicikla morate namjestiti prednje kočnice.

Prvi korak: Stavite papučice kočnice Ⓑ u ispravan položaj:
- Otpustite vijak Ⓐsvake kočione papuče Ⓑ.
- Podesite svaku kočionu papuču tako da bude ravna uz rub i poravnata s krivuljom naplatka.
- Pazite da svaka kočiona papuča ne trlja o rub.
- Ako površina kočione papučice ima strelice, provjerite jesu li strelice usmjerene prema stražnjem dijelu bicikla.
- Držite svaku papuču kočnice u položaju i zategnite vijak.

Drugi korak: Provjerite nepropusnost svake kočione papuče:
- Pokušajte pomaknuti svaku papuču kočnice iz položaja.
- Ako se papuča kočnice pomakne, ponovite korak 1, ali zategnite maticu jače nego prije.
- Ponavljajte ovaj test sve dok se svaka kočna papuča ne pomakne.

Zamjena kočionih pločica

1. Ako je potrebno, otpustite vijak za podešavanje kabela kočnice. Ⓐ
2. Otpustite i uklonite vijak/vijak papuče kočnice. Ⓑ
3. Uklonite staru papuču kočnice. Ⓒ
4. Ugradite novu kočionu papuču, pazeći da je usmjerena prema naprijed i da je ravnomjerno poravnata s rubom. Ⓓ
5. Zategnite vijak papuče kočnice prema tablici momenta.

UPOZORENJE: Zamijenite kočionu pločicu istom modelom i vrstom kao original. Nemojte previše zategnuti stezaljku kabela. Pretjerano

zatezanje stezaljke kabela može rezati kabel i uzrokovati ozljede vozača ili drugih.

13 Coaster kočnice (podmetač) - razni modeli

Ovi modeli opremljeni su "coaster" stražnjom kočnicom koja se aktivira okretanjem poluge unatrag.
Aktivirajte kočnicu na sljedeći način:
- Gurnite pedale prema natrag kako biste pomaknuli lanac unatrag.
- Lanac aktivira kočioni mehanizam koji se nalazi unutar glavčina stražnjeg kotača.
- Kako gurate pedale jače unatrag, kočenje se povećava.

Ako vaš bicikl ima čeljusnu kočnicu uz kočnicu, uvijek koristite kočnicu kao glavnu kočnicu za zaustavljanje bicikla.
bicikl.

UPOZORENJE: Nepoštivanje sljedećih uputa može dovesti do ozljede vozača ili drugih osoba:
- Kada prvi put vozite bicikl, isprobajte kočnicu za podmetanje i vježbajte je koristiti pri maloj brzini na širokom, ravnom području, bez prepreka.
- Svaki put kada vozite bicikl, provjerite je li krak vilice Ⓑ čvrsto pričvršćen za držač lanca Ⓒ okvira bicikla. Podvozna kočnica neće ispravno funkcionirati ako ruka kočnice nije pričvršćena za držač lanca.

OBAVIJEST O SIGURNOSTI
- Potrebno je sastavljanje od strane odrasle osobe.
- Roditelji i skrbnici trebaju osigurati da su djeca pravilno poučena u korištenju ovog proizvoda
- Držite male dijelove izvan dohvata djece tijekom sastavljanja.
- Prilikom raspakiranja bicikla, propisno odložite svu plastičnu ambalažu.
- Zaštitite djetetovu glavu odobrenom zaštitnom kacigom, kao i odgovarajućom odjećom i zatvorenom obućom prilikom vožnje bicikla.
- Dok koristite proizvod, držite ruke i prste podalje od kotača i drugih pokretnih dijelova kako biste izbjegli opasnost od priklještenja ili uklještenja.

NJEGA I ODRŽAVANJE
- Vaš bicikl je opremljen poklopcima sigurnosnih ventila. Da biste ih uklonili, pritisnite prema dolje i okrenite u smjeru suprotnom od kazaljke na satu.
- Pohranite bicikl u zatvorenom prostoru i nikada ne ostavljajte bicikl vani na dulje vrijeme.
- Nakon vožnje, uklonite vodu ili blato čistom krpom.
- Pohranite svoj bicikl na suhom mjestu kada ga ne koristite.
- Redovito provjeravajte tlak u gumama.
- Provjerite jesu li gume održavane na ispravnom tlaku (za više detalja pogledajte gume).
- Redovito provjeravajte i dobro pritegnite sve vijke.
- Povremeno nanesite sloj voska kako biste održali i zaštitili život vašeg bicikla.
- Ovaj bicikl je dizajniran za malu djecu i neće izdržati upotrebu od strane tinejdžera ili odraslih.

Održavanje, popravak i tehnički servis

UPOZORENJE: Ovaj proizvod treba povremeno provjeravati ima li olabavljenih, slomljenih ili istrošenih dijelova. Zategnite sve labave dijelove i odmah zamijenite sve istrošene ili slomljene dijelove originalnim. Redovito čišćenje produžit će vijek trajanja proizvoda.
Obratite se radionici za bicikle za bilo kakav popravak ili podešavanje za koje nemate odgovarajući alat ili ako vam upute u ovom priručniku ili "Posebne upute" nisu dovoljne.

SAMOZAKLJUČIVAČI:
Uz višekratnu upotrebu, samoblokirajući pričvršćivači mogu izgubiti sposobnost pričvršćivanja na navoje i mogu se olabaviti. Često provjeravajte automatske zatvarače i zamijenite ih kad se istroše.

PREGLED LEŽAJA:
Često provjeravajte ležajeve kotača proizvoda. Zamijenite kotače kada ležajevi ne prođu sljedeće testove:
Podignite svaki kraj proizvoda od tla i zakrenite podignuti kotač rukom:
- Kotač bi se trebao okretati slobodno i lako.
- Kotač bi se trebao okretati slobodno i lako. U naplatku kotača ne smije biti bočnih pomicanja kada se laganom silom gurne u stranu.

TJEDNA PROVJERA: Nanesite nekoliko kapi ulja opće namjene na bočne strane svake osovine kotača. Provjerite jesu li vijci osovine zategnuti.

14 Preporučena postavka:

Preporuča se korištenje moment ključa. Preporučena postavka za svaki vijak navedena je u nastavku. Osim što slijedite preporučeno

zatezanje, provjerite jesu li dijelovi proizvoda dovoljno zategnuti tako što ćete izvršiti probne vožnje (navedene u odjeljcima priručnika o montaži komponenti) za svaku komponentu dok je zategnuta.
NAPOMENA: Provjerite jesu li svi pričvršćivači na proizvodu zategnuti prema sljedećoj tablici.
Momenti pritezanja:
1. Moment pritezanja vijka upravljača: min.15N – max.25N.
2. Moment pritezanja vijka vretena vilice: min.15N – max.25N.
3. Vučna sila zahvata: max.220N.
4. Vijak stezaljke sjedala (za pričvršćivanje sjedala) moment pritezanja: min.12N – max.23N.
5. Sila potiska sa strane sedla: max.220N.
6. Moment pritezanja matice prednjeg kotača: 22-27 N.
7. Moment pritezanja matice stražnjeg kotača: 24-29 N.

15 Kotači bicikla

Održavanje:
- Često provjeravajte tlak u gumama jer gume s vremenom polako gube zrak. U slučaju duljeg skladištenja bicikla, postavite bicikl tako da težina bicikla ne leži na gumama.
- Nemojte koristiti neregulirana crijeva za zrak za napuhavanje guma/zračnica. Neregulirano crijevo može prenapuhati gume vašeg bicikla i uzrokovati njihovo pucanje.
- Zamijenite istrošene gume.

UPOZORENJE: Nemojte se voziti ili sjediti na biciklu ako je guma nedovoljno napumpana. To može oštetiti gumu, zračnicu i naplatak.
Kako napumpati gume:
- Koristite ručnu ili nožnu pumpu za napuhavanje guma.
- Prihvatljiva su i zračna crijeva regulirana mjeračima u benzinskim postajama.
- Maksimalni tlak napuhavanja označen je na bočnoj strani gume.
- Ako postoje dva tlaka napuhavanja na bočnoj strani gume, koristite veći tlak za vožnju po cesti, a niži za vožnju izvan ceste.
- Niži tlak omogućit će bolje prianjanje guma i udobniju vožnju.

Prije dodavanja zraka bilo kojoj gumi, provjerite je li rub gume (pan) na istoj udaljenosti od naplatka, skroz okolo, s obje strane gume. Ako se čini da guma nije pravilno postavljena, ispustite zrak iz zračnice dok ne možete gurnuti rub gume u naplatak gdje je to potrebno. Polako dodajte zrak i često se zaustavljajte kako biste provjerili sjedište i tlak u gumama dok se ne postigne ispravan tlak u gumama.

Preporučeni tlak u gumama (250 Kpa - 36 PSI):
Često provjeravajte tlak u gumama jer sve gume tijekom vremena polako gube zrak. Za dugotrajno skladištenje, držite težinu proizvoda izvan guma.
Preporučeni tlak u gumama označen je na bočnoj strani gume.
Pretvorba iz PSI u kilopaskale.
Pregled ležajeva
ODRŽAVANJE
Često provjeravajte ležajeve bicikla. Podmažite ležajeve jednom godišnje ili kad god ne udovoljava-ju zahtjevima: sljedeće
LEŽAJI CIJEVI UPRAVLJAČA
Vilica bi se u svakom trenutku trebala okretati slobodno i glatko. S prednjim kotačem od tla, ne biste trebali moći pomicati vilicu prema gore, dolje ili s jedne na drugu stranu na cijevi upravljača.
LEŽAJI RADICE
Ručica bi se u svakom trenutku trebala okretati slobodno i glatko, a prednji lančanici ne smiju biti labavi u radilici. Kraj papučice radilice ne bi se trebao pomicati s jedne strane na drugu.
LEŽAJI KOTAČA
Podignite svaki kraj bicikla od tla i polako okrećite podignuti kotač rukom. Ležajevi su ispravno podešeni ako:
- Kotač se vrti slobodno i lako.
- Težina reflektora s krakovima, odlaganjem od prednjeg ili stražnjeg dijela bicikla, uzrokuje da se kotač okreće naprijed-natrag nekoliko puta.
- Nema bočnih pomicanja u naplatku kotača kada ga laganom silom gurnete u stranu.

BANWOOD

BANWOOD S.L C.I.F:B-56079262
Avd. del Gran Capitán 19, 2ºD, 14008 Córdoba (Spain)

Ogden Fulfillment 2, Acre Park, Dalton Ln, Keighley BD21 4JH

Importer Banwood
Banwood Inc. Overlook Corporate Center,
Little Falls, NJ 07424,150 Clove Road, 11th Floor

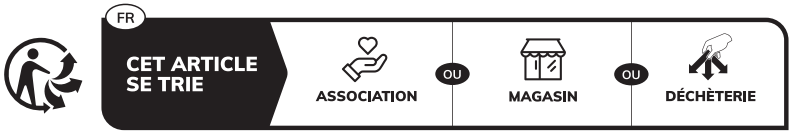

quefairedemesdechets.fr

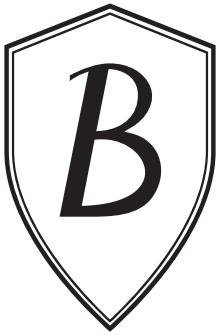

www.banwood.com

info@banwood.com